# Produkta datu lapa

Specifikācijas




## Softstarteris asinhronajam motoram, Altistart U01, TeSys U, ATSU01, 6A, 200 līdz 480 V, 0,75 līdz 3 kW

ATSU01N206LT

## Galvenā

| | |
|---|---|
| **Produktu klāsts** | Altistart U01 un TeSys U |
| **Produkta galamērķis** | Asinhronie motori |
| **Produkta vai sastāvdaļas veids** | Mīkstais starteris |
| **Produktam specifisks pielietojums** | Vienkārša mašīna |
| **Ierīces īsais nosaukums** | ATSU01 |
| **Tīkla fāžu skaits** | 3 fāzes |
| **[Us] nominālais barošanas spriegums** | 200...480 V - 10...10 % |
| **Motora jauda kW** | 3 kW , 3 fāzes pie 400 V<br>0,75 kW , 3 fāzes pie 230 V<br>2,2 kW , 3 fāzes pie 400 V<br>1 kW , 3 fāzes pie 230 V<br>1,5 kW , 3 fāzes pie 400 V |
| **Motora jauda (zirgspēki)** | 1 hp , 3 fāzes pie 230 V<br>2 hp , 3 fāzes pie 460 V<br>3 hp , 3 fāzes pie 460 V<br>1,5 hp , 3 fāzes pie 230 V |
| **IcL startera vērtējums** | 6 A |
| **Izmantošanas kategorija** | AC-53B atbilst EN/IEC 60947-4-2 |
| **Pašreizējais patēriņš** | 65 mA |
| **Sākuma veids** | Sākt ar sprieguma rampu |
| **Jaudas izkliede W** | 1,5 W pie pilnas slodzes un starta beigās<br>61,5 W pārejošā stāvoklī |

## Papildinošs

| | |
|---|---|
| **Montāžas stils** | Ar radiatoru |
| **Pieejamā funkcija** | Integrēts apvedceļš |
| **Barošanas sprieguma ierobežojumi** | 180…528 V |
| **Piegādes biežums** | 50...60 Hz - 5...5 % |
| **Tīkla frekvence** | 47,5...63 Hz |
| **Izejas spriegums** | <= barošanas spriegums |
| **[Uc] vadības ķēdes spriegums** | 24 V DC +/- 10 % |
| **Sākuma laiks** | 1 s / 100<br>5 s / 20<br>10 s / 10<br>regulējams no 1 līdz 10 s |
| **Palēninājuma laika simbols** | Regulējams no 1 līdz 10 s |
| **Starta griezes moments** | 30...80 % no motora palaišanas momenta, kas pieslēgts tieši pie līnijas barošanas |

Ir sasniegts maksimālais saīdzināmo produktu skaits. Lūdzu, atveriet sadaļu Saīdzināt produktus #SAITE# un izdzēsiet kādu produktu, lai turpinātu.

| | |
|---|---|
| **Diskrēts ievades veids** | loģika ( LI1, LI2, BOOST) apturēt, palaist un pastiprināt palaišanas funkcijas <= 8 mA<br>27 kOhm |
| **Diskrēts ieejas spriegums** | 24...40 V |
| **Ieejas izejas izolācija** | Galvanisms starp jaudu un vadību |
| **Diskrētā ievades loģika** | pozitīvs LI1, LI2, BOOST stāvoklī 0: < 5 V un <= 0,2 mA 1. stāvoklī: > 13 V , >= 0,5 mA |
| **Diskrētā izejas strāva** | 2 A DC-13<br>3 A AC-15 |
| **Diskrēts izvades veids** | atvērtā kolektora loģika LO1 sākuma signāls<br>releju izejas R1A, R1C NO |
| **Diskrēts izejas spriegums** | 24 V (sprieguma ierobežojumi: 6...30 V) atvērtā kolektora loģika |
| **Minimālā pārslēgšanas strāva** | 10 mA pie 6 V DC priekš releju izejas |
| **Maksimālā pārslēgšanas strāva** | releju izejas : 2 A pie 30 V DC cos phi = 0,5 un L/R = 20 ms induktīvs<br>releju izejas : 2 A pie 250 V AC AC-15 cos phi = 0,5 un L/R = 20 ms induktīvs |
| **Maksimālais pārslēgšanas spriegums** | 440 V releju izejas |
| **Displeja veids** | 1 LED ( zaļš) priekš starteris ieslēgts<br>1 LED ( dzeltens) priekš sasniegts nominālais spriegums |
| **Pievilkšanas griezes moments** | 1,9…2,5 Nm<br>0,5 Nm |
| **Elektrības pieslēgums** | 4 mm skrūvju spailes spaile - stingrs 1 1...10 mm² AWG 8 strāvas ķēde<br>skrūvju savienotājs - stingrs bez kabeļa gala 1 0.5...2.5 mm² AWG 14 vadības ķēde<br>4 mm skrūvju spailes spaile - stingrs 2 1...6 mm² AWG 10 strāvas ķēde<br>skrūvju savienotājs - stingrs 2 0,5...1 mm² AWG 17 vadības ķēde<br>skrūvju savienotājs - elastīgs ar kabeļa galu 1 0.5...1.5 mm² AWG 16 vadības ķēde<br>4 mm skrūvju spailes spaile - elastīgs bez kabeļa gala 1 1,5...10 mm² AWG 8 strāvas ķēde<br>skrūvju savienotājs - elastīgs bez kabeļa gala 1 0.5...2.5 mm² AWG 14 vadības ķēde<br>4 mm skrūvju spailes spaile - elastīgs ar kabeļa galu 2 1...6 mm² AWG 10 strāvas ķēde<br>4 mm skrūvju spailes spaile - elastīgs bez kabeļa gala 2 1,5...6 mm² AWG 10 strāvas ķēde<br>skrūvju savienotājs - elastīgs bez kabeļa gala 2 0.5...1.5 mm² AWG 16 vadības ķēde |
| **Marķējums** | CE |
| **Darba pozīcija** | Vertikāli +/- 10 grādi |
| **Augstums** | 234 mm |
| **Platums** | 45 mm |
| **Dziļums** | 150 mm |
| **Neto svars** | 0,34 kg |
| **Motora jaudas diapazons AC-3** | 0,55…1 kW pie 200…240 V 3 fāzes<br>1,1…2 kW pie 380…440 V 3 fāzes<br>2,2…3 kW |
| **Motora startera tips** | Mīkstais starteris |

# Vide

| | |
|---|---|
| **Elektromagnētiskā saderība** | Vadītās un izstarotās emisijas līmenis B atbilst CISPR 11<br>Vadītās un izstarotās emisijas līmenis B atbilst IEC 60947-4-2<br>Slāpēti svārstību viļņi 3. līmenis atbilst IEC 61000-4-12<br>Elektrostatiskā izlāde 3. līmenis atbilst IEC 61000-4-2<br>EMC imunitāte atbilst EN 50082-1<br>EMC imunitāte līmenis B atbilst EN 50082-2<br>Harmonikas 3. līmenis atbilst IEC 1000-3-2<br>Harmonikas 3. līmenis atbilst IEC 1000-3-4<br>Imunitāte pret elektriskām pārejām 4. līmenis atbilst IEC 61000-4-4<br>Imunitāte pret izstarotiem radioelektriskiem traucējumiem 3. līmenis atbilst IEC 61000-4-3<br>Sprieguma/strāvas impulss 3. līmenis atbilst IEC 61000-4-5<br>Vadītās un izstarotās emisijas 3. līmenis atbilst IEC 61000-4-6<br>Imunitāte pret vadītiem traucējumiem, ko izraisa radioelektriskie lauki 4. līmenis atbilst IEC 61000-4-11 |
| **Standarti** | EN/IEC 60947-4-2 |
| **Produkta sertifikācija** | CCC<br>UL<br>C-Tick<br>CSA |
| **IP aizsardzības pakāpe** | IP20 |
| **Piesārņojuma pakāpe** | 2 atbilst EN/IEC 60947-4-2 |
| **Vibrācijas pretestība** | 1 gn (f= 13…150 Hz) atbilst EN/IEC 60068-2-6<br>1,5 mm no smailes līdz virsotnei (f= 3…13 Hz) atbilst EN/IEC 60068-2-6 |
| **Triecienizturība** | 15 gn pie 11 ms atbilst EN/IEC 60068-2-27 |
| **Relatīvais mitrums** | 5…95 % bez kondensāta vai ūdens pilēšanas atbilst EN/IEC 60068-2-3 |
| **Apkārtējā gaisa temperatūra darbībai** | -10…40 °C (bez pazemināšanas)<br>40…50 °C (ar strāvas samazinājumu 2 % uz °C) |
| **Apkārtējā gaisa temperatūra uzglabāšanai** | -25…70 °C atbilst EN/IEC 60947-4-2 |
| **Darbības augstums** | <= 1000 m bez pazemināšanas<br>> 1000 m ar strāvas samazinājumu 2,2 % uz papildu 100 m |

## Iepakošanas vienības

| | |
|---|---|
| **Pirmā iepakojuma vienības tips** | PCE |
| **Vienību skaits 1. iepakojumā** | 1 |
| **1. iepakojuma augstums** | 5,400 cm |
| **1. iepakojuma platums** | 15,000 cm |
| **1. iepakojuma garums** | 17,000 cm |
| **1. iepakojuma svars** | 450,000 g |
| **Otrā iepakojuma vienības tips** | S03 |
| **Vienību skaits 2. iepakojumā** | 14 |
| **2. iepakojuma augstums** | 30,000 cm |
| **2. iepakojuma platums** | 30,000 cm |
| **2. iepakojuma garums** | 40,000 cm |
| **2. iepakojuma svars** | 6,840 kg |

## Līguma garantija

| | |
|---|---|
| **Garantija (mēnešos)** | 18 |

## Environmental Data

Schneider Electric mērķis ir līdz 2050. gadam sasniegt nulles emisiju statusu, izmantojot piegādes ķēdes partnerību, zemākas ietekmes materiālus un cirkularitāti, izmantojot mūsu pašreizējo kampaņu "Use Better, Use Longer, Use Again", lai pagarinātu produktu kalpošanas laiku un to pārstrādājamību.

Environmental Data skaidrojums >

Kā mēs novērtējam produktu ilgtspēju >

### Use Better

#### Materiāli un iepakojums

| | |
|---|---|
| Iepakojums izgatavots no pārstrādāta kartona | **Jā** |
| Iepakojums bez plastmasas | **Jā** |
| ES RoHS direktīva | **Atbilst** |
| REACh regula | **Nesatur ļoti bīstamas vielas virs moteiktās normas** |

### Use Again

#### Pārsaiņošana un atkārtota ražošana

| | |
|---|---|
| Atgriešana | **Jā** |
| WEEE marķējums | **Eiropas Savienības tirgū no šī produkta ir jāatbrīvojas, ievērojot noteiktu atkritumu savākšanas kārtību, un produkts nedrīkst nonākt sadzīves atkritumu tvertnēs.** |

Dimensions Drawings

## Dimensions

### With TeSys U Combination (Non Reversing Power Base)

Mounting on symetrical (35 mm) rail with power connector between ATS and TeSys U.

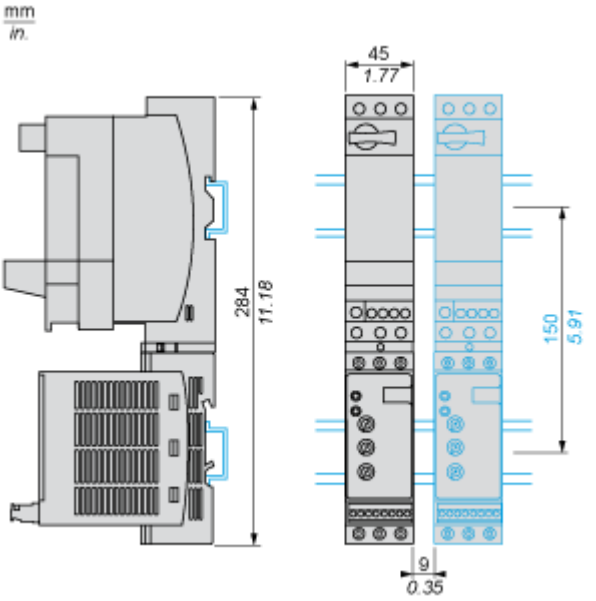


### With TeSys U Combination (Non Reversing or Reversing Power Base)

Side by side mounting

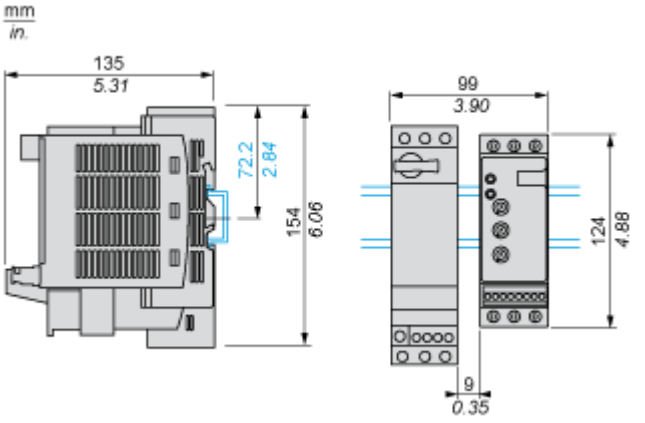

Connections and Schema

## Power Wiring

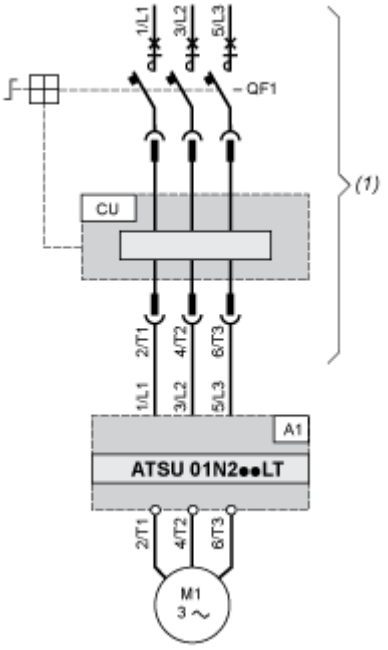


(1) TeSys U

A1 : Soft start/soft stop unit

QF1 : TeSys U controller-starter

CU : TeSys U control unit

## With Reversing Unit

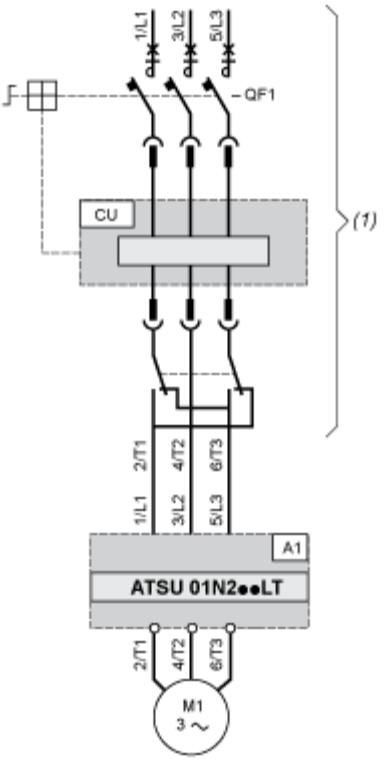


(1) TeSys U with reversing unit

A1 : Soft start/soft stop unit

QF1 : TeSys U controller-starter

CU : TeSys U control unit

## Control Wiring

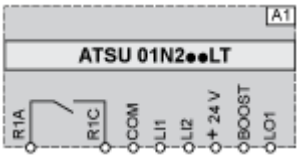


A1 : Soft start/soft stop unit

R1A, R1C : Relay output NO

COM : Commun

LI1, LI2 : Logic inputs (stop and run functions)

BOOST : Logic input (boost on start-up function)

LO1 : Logic output

Technical Description

## Functional Diagram Automatic 2-wire Control

### Without Deceleration

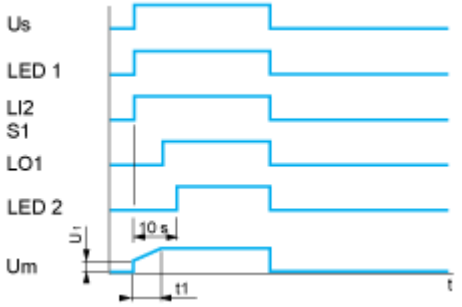


Us : Power supply voltage

LED 1 : Green LED

LI2 : Logic input

S1 : Pushbutton

LED 2 : Yellow LED

Um : Motor voltage

t1 : Acceleration time can be controlled by a potentiometer

U1 : Starting time can be controlled by a potentiometer

### With and without Deceleration

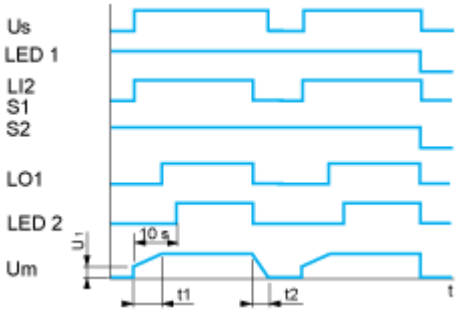


Us : Power supply voltage

LED 1 : Green LED

LI2 : Logic input

S1, S2 : Pushbuttons

LO1 : Logic output

LED 2 : Yellow LED

Um : Motor voltage

t1 : Acceleration time can be controlled by a potentiometer

t2 : Deceleration time can be controlled by a potentiometer

U1 : Starting time can be controlled by a potentiometer

## Functional Diagram Automatic 3-wire Control

### Without Deceleration

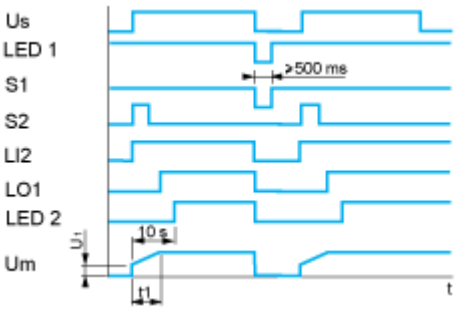


Us : Power supply voltage

LED 1 : Green LED

S1, S2 : Pushbuttons

LI2 : Logic input

LO1 : Logic output

LED 2 : Yellow LED

Um : Motor voltage

t1 : Acceleration time can be controlled by a potentiometer

U1 : Starting time can be controlled by a potentiometer

### With Deceleration

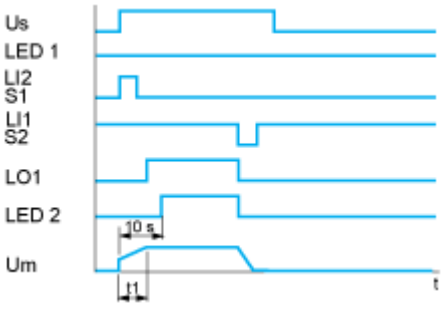


Us : Power supply voltage

LED 1 : Green LED

S1, S2 : Pushbuttons

LI1, LI2 : Logic inputs

LO1 : Logic output

LED 2 : Yellow LED

Um : Motor voltage

t1 : Acceleration time can be controlled by a potentiometer