Produktdatenblatt

Spezifikationen



Sanftanlasser für Asynchronmotor, ATSU01, 12A, 200-480V, 2,2-5,5 KW

ATSU01N212LT

EAN Code: 3389110667103

Hauptmerkmale

Baureihe	Altistart U01 und TeSys U
Produktbestimmung	Asynchronmotoren
Produkt- oder Komponententyp	Sanftanlasser
Produktspezifische Anwendung	Einfache Maschine
Kurzbezeichnung des Geräts	ATSU01
Anzahl der Netzphasen	3 Phasen
[UH,nom] Bemessungs-Betriebsspannung	200 - 480 V -10 - +10 %
Motorleistung (kW)	2,2 kW, 3 Phasen bei 230 V 5,5 kW, 3 Phasen bei 400 V 3 kW, 3 Phasen bei 230 V
Motorleistung (HP)	3 hp, 3 Phasen bei 230 V 7,5 hp, 3 Phasen bei 460 V
IcL-Nenngröße für Anlasser	12 A
Nutzungskategorie	AC-53B entspricht EN/IEC 60947-4-2
Stromaufnahme	65 mA
Art des Starts	Hochlauf mit Spannungsrampe
Verlustleistung in W	1,5 W beiVolllast und am Ende des Startvorgangs 121,5 W im Übergangszustand

Zusatzmerkmale

Bauweise	Mit Kühlkörper
Funktion verfügbar	Integrierter Bypass
Versorgungsspannungsgrenzen	180…528 V
Versorgungsfrequenz	50 - 60 Hz -5 - 5 %
Netzwerkfrequenz	47,5 - 63 Hz
Ausgangsspannung	= Versorgungsspannung
[Uc] Steuerkreisspannung	24 V DC ± 10 %
Startzeit	1 s / 100 5 s / 20 10 s / 10 Einstellbar von 1 bis 10 s
Verlangsamung Zeit symb	Einstellbar von 1 - 10 s
Anfahrmoment	30 - 80% des Anlaufmoments des Motors bei Direktanschluss an das Netz
Digitaler Eingang	Logik (LI1, LI2, BOOST) Stopp, Betrieb und Verstärken bei Anlauffunktionen <= 8 mA 27 kOhm

Bruttopreisliste für Deutschland zuzüglich Zuschläge, Frachtkosten und Mehrwertsteuer, gültig ab dem 1. Januar 2024. Irrtum und Änderungen vorbehalten. Es gelten die AGBs der Schneider Electric GmbH.

Haftungsausschluss: Diese Dokumentation dient nicht als Ersatz für die Beurteilung der Eignung oder Verlässlichkeit dieser Produkte für bestimmte Verwendungsbereiche des Benutzers und darf nicht zu diesem Zweck verwendet werden.

Diskrete Eingangsspannung	24 - 40 V
Eingang/Ausgang-Isolation	Galvanische Trennung zwischen Netzanschluss und Steuerung
digitaler Logikeingang	Positiv LI1, LI2, BOOST bei Status 0: 5 V und <= 0,2 mA bei Status 1: > 13 V, >= 0,5 mA
Digitaler Ausgangsstrom	2 A DC-13 3 A AC-15
Digitaler Ausgang	Open Collector Logik LO1 Ende des Startsignals Relaisausgänge R1A, R1C nein
Diskrete Ausgangsspannung	24 V (Spannungsgrenzen: 6 - 30 V) Open Collector Logik
Min. Schaltstrom	10 mA bei 6 V DC für Relaisausgänge
maximaler Schaltstrom	Relaisausgänge: 2 A bei 30 V DC cos phi = 0,5 und L/R = 20 ms induktiv Belastung Relaisausgänge: 2 A bei 250 V AC AC-15 cos phi = 0,5 und L/R = 20 ms induktiv Belastung
maximale Schaltspannung	440 V Relaisausgänge
Displaytyp	1 LED (grün) für Starter eingeschaltet 1 LED (gelb) für Nennspannung erreicht
[M] Anzugsdrehmoment	1,9…2,5 Nm 0,5 Nm
elektrische Verbindung	4 mm Schraubklemmenanschluss - fest 1 1 - 10 mm² AWG 8 Stromkreis Schraubverbinder - fest ohne Kabelende 1 0,5 - 2,5 mm² AWG 14 Steuerkreis 4 mm Schraubklemmenanschluss - fest 2 1 - 6 mm² AWG 10 Stromkreis Schraubverbinder - fest 2 0,5 - 1 mm² AWG 17 Steuerkreis Schraubverbinder - flexibel mit Kabelende 1 0,5 - 1,5 mm² AWG 16 Steuerkreis 4 mm Schraubklemmenanschluss - flexibel ohne Kabelende 1 1,5-10 mm² AWG 8 Stromkreis Schraubverbinder - flexibel ohne Kabelende 1 0,5 - 2,5 mm² AWG 14 Steuerkreis 4 mm Schraubklemmenanschluss - flexibel mit Kabelende 2 1 - 6 mm² AWG 10 Stromkreis 4 mm Schraubklemmenanschluss - flexibel ohne Kabelende 2 1,5-6 mm² AWG 10 Stromkreis Schraubverbinder - flexibel ohne Kabelende 2 0,5 - 1,5 mm² AWG 16 Steuerkreis
Beschriftung	CE
Betriebsposition	Senkrecht +/- 10 Grad
Höhe	234 mm
Breite	45 mm
Tiefe	150 mm
Produktgewicht	0,34 kg
Motorleistungsbereich AC-3	2,2…3 kW bei 200…240 V 3 Phasen 4…6 kW bei 380…440 V 3 Phasen
Typ des Motorstarters	Sanftanlasser

Montage

Elektromagnetische Verträglichkeit	Leitungsgebundene und abgestrahlte Emissionen Level B entspricht CISPR 11 Leitungsgebundene und abgestrahlte Emissionen Level B entspricht IEC 60947-4-2 Gedämpfte oszillierende Wellen Level 3 entspricht IEC 61000-4-12 Elektrostatische Entladung Level 3 entspricht IEC 61000-4-2 EMV-Störfestigkeit entspricht EN 50082-1 EMV-Störfestigkeit Level B entspricht EN 50082-2 Oberwellen Level 3 entspricht IEC 1000-3-2 Oberwellen Level 3 entspricht IEC 1000-3-4 Störfestigkeit gegenüber Einschaltstößen Stufe 4 entspricht IEC 61000-4-4 Störfestigkeit gegen abgestrahlte radioelektrische Störungen Level 3 entspricht IEC 61000-4-3 Spannungs-/Strom-Impuls Level 3 entspricht IEC 61000-4-5 Leitungsgebundene und abgestrahlte Emissionen Level 3 entspricht IEC 61000-4-6 Störfestigkeit für leitungsgebundene durch HF-Felder verursachte Interferenz Stufe 4 entspricht IEC 61000-4-11
Normen	EN/IEC 60947-4-2

Produktzertifizierungen	UL CCC C-Tick CSA
Schutzart (IP)	IP20
Verschmutzungsgrad	2 entspricht EN/IEC 60947-4-2
Vibrationsfestigkeit	1 Gn (f= 13…150 Hz) entspricht EN/IEC 60068-2-6 1,5 mm Spitze zu Spitze (f= 3…13 Hz) entspricht EN/IEC 60068-2-6
Stoßfestigkeit	15 Gn für 11 ms entspricht EN/IEC 60068-2-27
Relative Luftfeuchtigkeit	5…95 % ohne Kondensation oder Tropfwasser entspricht EN/IEC 60068-2-3
Umgebungstemperatur bei Betrieb	-10…40 °C (ohne Leistungsreduzierung) 40…50 °C (mit Stromreduzierung von 2 % pro °C)
Umgebungstemperatur bei Lagerung	-25…70 °C entspricht EN/IEC 60947-4-2
Betriebshöhe	= 1.000 m ohne Leistungsreduzierung 1000 m mit Strom-Reduktion von 2,2% je weitere 100 m

Verpackungseinheiten

VPE 1 Art	PCE
Anzahl der Geräte pro Packung	1
VPE 1 Höhe	5,5 cm
VPE 1 Breite	17,5 cm
VPE 1 Länge	15,0 cm
Verpackungsgewicht (Lbs)	453,0 g
VPE 2 Art	S03
VPE 2 Menge	14
VPE 2 Höhe	30 cm
VPE 2 Breite	30 cm
VPE 2 Länge	40 cm
VPE 2 Gewicht	6,889 kg

Vertragliche Gewährleistung

Garantie (in Monaten)	18

Environmental Data

Schneider Electric hat sich zum Ziel gesetzt, den Net Zero-Status bis 2050 durch Lieferkettenpartnerschaften, Materialien mit geringerer Auswirkung und Kreislaufbildung über unsere laufende Kampagne "Use Better, Use Longer, Use Again" zu erreichen, um die Lebensdauer und Recyclingfähigkeit der Produkte zu verlängern.

Erläuterung der Environmental Data >

Wie wir die Produktnachhaltigkeit bewerten >

Use Better

Materialien und Verpackung

Verpackung mit Recycling-Karton	**Ja**
Verpackung ohne Kunststoff	**Ja**
EU-RoHS-Richtlinie	**Konform**
REACh-Verordnung	**Produkt beinhaltet besorgniserregende Stoffe (SVHC) nicht über dem Schwellwert**

Use Again

Reproduktion

Rücknahme	**Ja**
WEEE-Kennzeichnung	**Das Produkt muss entsprechend bestimmter Hinweise auf Märkten der Europäischen Union entsorgt werden und darf nicht in Haushaltsabfälle gelangen.**

Maßzeichnungen

Abmessungen

Mit TeSys U-Kombination (Leistungsbasis mit einer Drehrichtung)

Montage auf symmetrischer Schiene (35 mm) mit Leistungsanschluss zwischen ATS und TeSys U

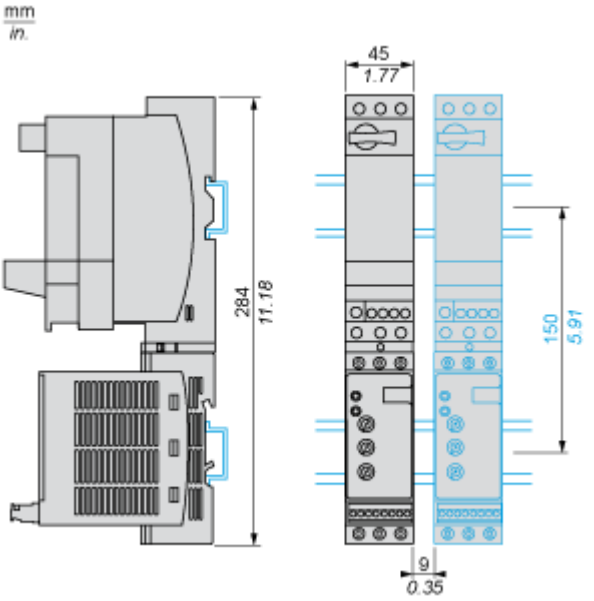

Mit TeSys U-Kombination (Leistungsbasis mit einer oder zwei Drehrichtungen)

Montage nebeneinander

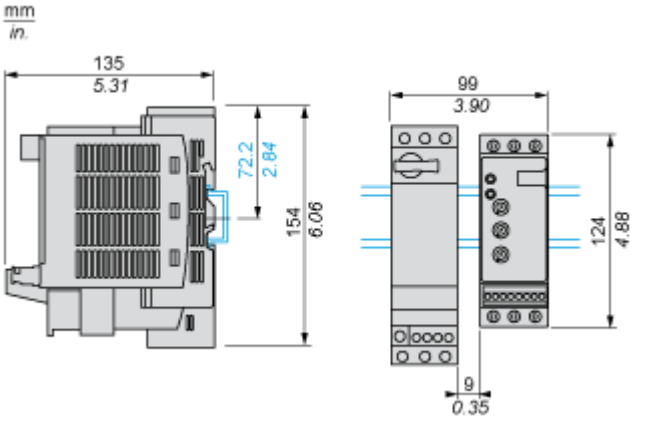

Anschlüsse und Schema

Anschluss der Spannungsversorgung

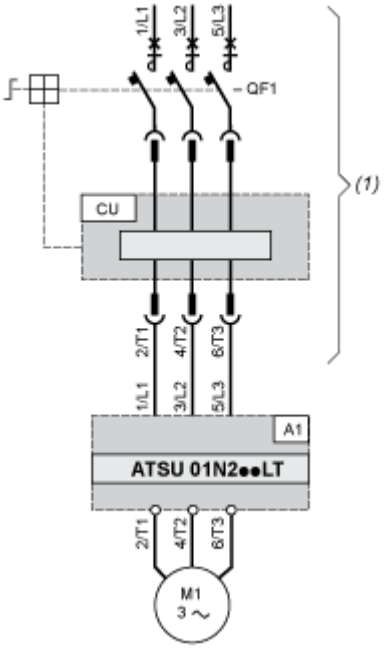

(1) TeSys U

A1: Sanftanlauf-/Sanftauslaufgeräte

QF1: TeSys U-Motorabgang

CU: TeSys U-Steuereinheit

Mit Umkehrvorrichtung

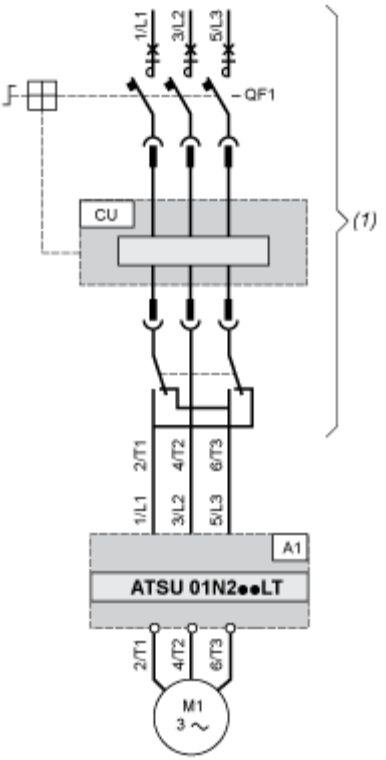

(1) TeSys U mit Umkehrvorrichtung

A1: Sanftanlauf-/Sanftauslaufgeräte

QF1: TeSys U-Motorabgang

CU: TeSys U-Steuereinheit

Steuerungsverdrahtung

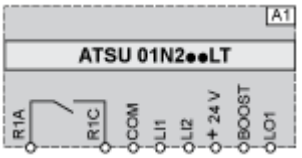

A1: Sanftanlauf-/Sanftauslaufgeräte

R1A, R1C: NO-Relaisausgang (Schließer)

COM: Gemeinsam

LI1, LI2: Logikeingänge (Stop- und Run-Funktion)

BOOST: Logikeingang (Boost-Funktion beim Anlaufen)

LO1: Logikausgang

Technische Beschreibung

Funktionsdiagramm einer automatischen 2-Draht-Steuerung

Ohne Verzögerung

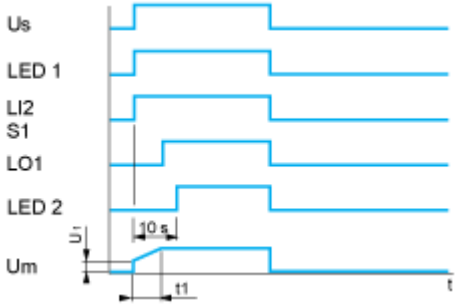

Us: Netzspannung

LED 1: Grüne LED

LI2: Logikeingang

S1: Drucktaster

LED 2: Gelbe LED

Um: Motorspannung

t1: Verzögerungszeit regelbar über ein Potentiometer

U1: Startzeit regelbar über ein Potentiometer

Mit und ohne Verzögerung

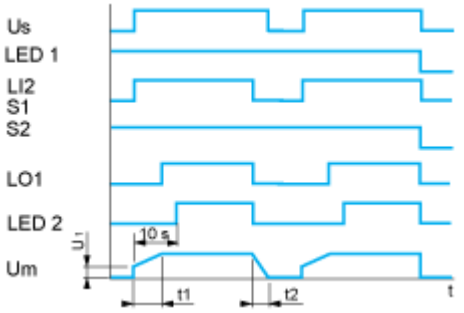

Us: Netzspannung

LED 1: Grüne LED

LI2: Logikeingang

S1, S2: Drucktaster

LO1: Logikausgang

LED 2: Gelbe LED

Um: Motorspannung

t1: Beschleunigungszeit regelbar über ein Potentiometer

t2: Verzögerungszeit regelbar über ein Potentiometer

U1: Startzeit regelbar über ein Potentiometer

Funktionsdiagramm einer automatischen 3-Draht-Steuerung

Ohne Verzögerung

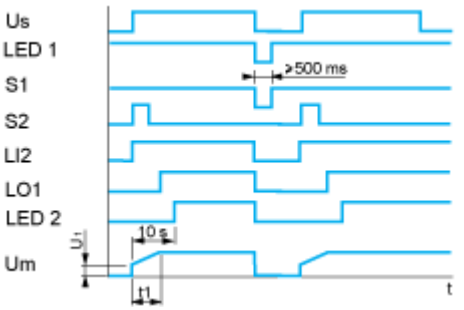

Us: Netzspannung

LED 1: Grüne LED

S1, S2: Drucktaster

LI2: Logikeingang

LO1: Logikausgang

LED 2: Gelbe LED

Um: Motorspannung

t1: Beschleunigungszeit regelbar über ein Potentiometer

U1: Startzeit regelbar über ein Potentiometer

Mit Verzögerung

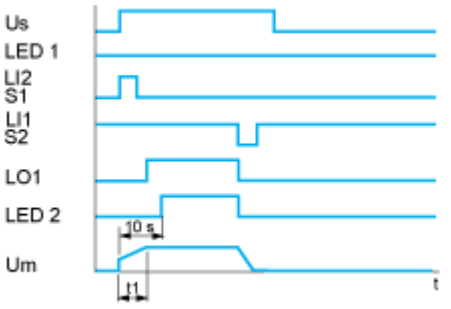

Us: Netzspannung

LED 1: Grüne LED

S1, S2: Drucktaster

LI1, LI2: Logikeingänge

LO1: Logikausgang

LED 2: Gelbe LED

Um: Motorspannung

t1: Beschleunigungszeit regelbar über ein Potentiometer