Produkta datu lapa

Specifikācijas



Softstarteris asinhronajam motoram, Altistart U01, TeSys U, ATSU01, 22A, 200 līdz 480 V, 4 līdz 11 kW

ATSU01N222LT

Galvenā

Produktu klāsts	Altistart U01 un TeSys U
Produkta galamērķis	Asinhronie motori
Produkta vai sastāvdaļas veids	Mīkstais starteris
Produktam specifisks pielietojums	Vienkārša mašīna
Ierīces īsais nosaukums	ATSU01
Tīkla fāžu skaits	3 fāzes
[Us] nominālais barošanas spriegums	200...480 V - 10...10 %
Motora jauda kW	11 kW , 3 fāzes pie 400 V 4 kW , 3 fāzes pie 230 V 7,5 kW , 3 fāzes pie 400 V 5,5 kW , 3 fāzes pie 230 V
Motora jauda (zirgspēki)	5 hp , 3 fāzes pie 230 V 7,5 hp , 3 fāzes pie 230 V 10 hp , 3 fāzes pie 460 V 15 hp , 3 fāzes pie 460 V
IcL startera vērtējums	22 A
Izmantošanas kategorija	AC-53B atbilst EN/IEC 60947-4-2
Pašreizējais patēriņš	100 mA
Sākuma veids	Sākt ar sprieguma rampu
Jaudas izkliede W	2,5 W pie pilnas slodzes un starta beigās 222,5 W pārejošā stāvoklī

Papildinošs

Montāžas stils	Ar radiatoru
Pieejamā funkcija	Integrēts apvedceļš
Barošanas sprieguma ierobežojumi	180…528 V
Piegādes biežums	50...60 Hz - 5...5 %
Tīkla frekvence	47,5...63 Hz
Izejas spriegums	<= barošanas spriegums
[Uc] vadības ķēdes spriegums	24 V DC +/- 10 %
Sākuma laiks	1 s / 100 5 s / 20 10 s / 10 regulējams no 1 līdz 10 s
Palēninājuma laika simbols	Regulējams no 1 līdz 10 s
Starta griezes moments	30...80 % no motora palaišanas momenta, kas pieslēgts tieši pie līnijas barošanas

Ir sasniegts maksimālais saīdzināmo produktu skaits. Lūdzu, atveriet sadaļu Saīdzināt produktus #SAITE# un izdzēsiet kādu produktu, lai turpinātu.

Diskrēts ievades veids	loģika (LI1, LI2, BOOST) apturēt, palaist un pastiprināt palaišanas funkcijas <= 8 mA 27 kOhm
Diskrēts ieejas spriegums	24...40 V
Ieejas izejas izolācija	Galvanisms starp jaudu un vadību
Diskrētā ievades loģika	pozitīvs LI1, LI2, BOOST stāvoklī 0: < 5 V un <= 0,2 mA 1. stāvoklī: > 13 V , >= 0,5 mA
Diskrētā izejas strāva	2 A DC-13 3 A AC-15
Diskrēts izvades veids	atvērtā kolektora loģika LO1 sākuma signāls releju izejas R1A, R1C NO
Diskrēts izejas spriegums	24 V (sprieguma ierobežojumi: 6...30 V) atvērtā kolektora loģika
Minimālā pārslēgšanas strāva	10 mA pie 6 V DC priekš releju izejas
Maksimālā pārslēgšanas strāva	releju izejas : 2 A pie 30 V DC cos phi = 0,5 un L/R = 20 ms induktīvs releju izejas : 2 A pie 250 V AC AC-15 cos phi = 0,5 un L/R = 20 ms induktīvs
Maksimālais pārslēgšanas spriegums	440 V releju izejas
Displeja veids	1 LED (zaļš) priekš starteris ieslēgts 1 LED (dzeltens) priekš sasniegts nominālais spriegums
Pievilkšanas griezes moments	1,9…2,5 Nm 0,5 Nm
Elektrības pieslēgums	4 mm skrūvju spailes spaile - stingrs 1 1...10 mm² AWG 8 strāvas ķēde skrūvju savienotājs - stingrs bez kabeļa gala 1 0.5...2.5 mm² AWG 14 vadības ķēde 4 mm skrūvju spailes spaile - stingrs 2 1...6 mm² AWG 10 strāvas ķēde skrūvju savienotājs - stingrs 2 0,5...1 mm² AWG 17 vadības ķēde skrūvju savienotājs - elastīgs ar kabeļa galu 1 0.5...1.5 mm² AWG 16 vadības ķēde 4 mm skrūvju spailes spaile - elastīgs bez kabeļa gala 1 1,5...10 mm² AWG 8 strāvas ķēde skrūvju savienotājs - elastīgs bez kabeļa gala 1 0.5...2.5 mm² AWG 14 vadības ķēde 4 mm skrūvju spailes spaile - elastīgs ar kabeļa galu 2 1...6 mm² AWG 10 strāvas ķēde 4 mm skrūvju spailes spaile - elastīgs bez kabeļa gala 2 1,5...6 mm² AWG 10 strāvas ķēde skrūvju savienotājs - elastīgs bez kabeļa gala 2 0.5...1.5 mm² AWG 16 vadības ķēde
Marķējums	CE
Darba pozīcija	Vertikāli +/- 10 grādi
Augstums	314 mm
Platums	45 mm
Dziļums	170 mm
Neto svars	0,49 kg
Motora jaudas diapazons AC-3	4…6 kW pie 200…240 V 3 fāzes 7…11 kW pie 380…440 V 3 fāzes
Motora startera tips	Mīkstais starteris

Vide

Elektromagnētiskā saderība	Vadītās un izstarotās emisijas līmenis B atbilst CISPR 11 Vadītās un izstarotās emisijas līmenis B atbilst IEC 60947-4-2 Slāpēti svārstību viļņi 3. līmenis atbilst IEC 61000-4-12 Elektrostatiskā izlāde 3. līmenis atbilst IEC 61000-4-2 EMC imunitāte atbilst EN 50082-1 EMC imunitāte līmenis B atbilst EN 50082-2 Harmonikas 3. līmenis atbilst IEC 1000-3-2 Harmonikas 3. līmenis atbilst IEC 1000-3-4 Imunitāte pret elektriskām pārejām 4. līmenis atbilst IEC 61000-4-4 Imunitāte pret izstarotiem radioelektriskiem traucējumiem 3. līmenis atbilst IEC 61000-4-3 Sprieguma/strāvas impulss 3. līmenis atbilst IEC 61000-4-5 Vadītās un izstarotās emisijas 3. līmenis atbilst IEC 61000-4-6 Imunitāte pret vadītiem traucējumiem, ko izraisa radioelektriskie lauki 4. līmenis atbilst IEC 61000-4-11
Standarti	EN/IEC 60947-4-2
Produkta sertifikācija	C-Tick CSA UL CCC
IP aizsardzības pakāpe	IP20
Piesārņojuma pakāpe	2 atbilst EN/IEC 60947-4-2
Vibrācijas pretestība	1 gn (f= 13…150 Hz) atbilst EN/IEC 60068-2-6 1,5 mm no smailes līdz virsotnei (f= 3…13 Hz) atbilst EN/IEC 60068-2-6
Triecienizturība	15 gn pie 11 ms atbilst EN/IEC 60068-2-27
Relatīvais mitrums	5…95 % bez kondensāta vai ūdens pilēšanas atbilst EN/IEC 60068-2-3
Apkārtējā gaisa temperatūra darbībai	-10…40 °C (bez pazemināšanas) 40…50 °C (ar strāvas samazinājumu 2 % uz °C)
Apkārtējā gaisa temperatūra uzglabāšanai	-25…70 °C atbilst EN/IEC 60947-4-2
Darbības augstums	<= 1000 m bez pazemināšanas > 1000 m ar strāvas samazinājumu 2,2 % uz papildu 100 m

Iepakošanas vienības

Pirmā iepakojuma vienības tips	PCE
Vienību skaits 1. iepakojumā	1
1. iepakojuma augstums	5,000 cm
1. iepakojuma platums	15,000 cm
1. iepakojuma garums	17,200 cm
1. iepakojuma svars	554,000 g
Otrā iepakojuma vienības tips	S03
Vienību skaits 2. iepakojumā	14
2. iepakojuma augstums	30,000 cm
2. iepakojuma platums	30,000 cm
2. iepakojuma garums	40,000 cm
2. iepakojuma svars	8,405 kg
Trešā iepakojuma vienības tips	P06
Vienību skaits 3. iepakojumā	112
3. iepakojuma augstums	75,000 cm
3. iepakojuma platums	60,000 cm
3. iepakojuma garums	80,000 cm

3. iepakojuma svars	77,036 kg

Līguma garantija

Garantija (mēnešos)	18

Environmental Data

Schneider Electric mērķis ir līdz 2050. gadam sasniegt nulles emisiju statusu, izmantojot piegādes ķēdes partnerību, zemākas ietekmes materiālus un cirkularitāti, izmantojot mūsu pašreizējo kampaņu "Use Better, Use Longer, Use Again", lai pagarinātu produktu kalpošanas laiku un to pārstrādājamību.

Environmental Data skaidrojums >

Kā mēs novērtējam produktu ilgtspēju >

Use Better

Materiāli un iepakojums

Iepakojums izgatavots no pārstrādāta kartona	**Jā**
Iepakojums bez plastmasas	**Jā**
ES RoHS direktīva	**Atbilst**
REACh regula	**Nesatur ļoti bīstamas vielas virs moteiktās normas**

Use Again

Pārsaiņošana un atkārtota ražošana

Atgriešana	**Jā**
WEEE marķējums	**Eiropas Savienības tirgū no šī produkta ir jāatbrīvojas, ievērojot noteiktu atkritumu savākšanas kārtību, un produkts nedrīkst nonākt sadzīves atkritumu tvertnēs.**

Dimensions Drawings

Dimensions

With TeSys U Combination (Non Reversing Power Base)

Mounting on symetrical (35 mm) rail with power connector between ATS and TeSys U.

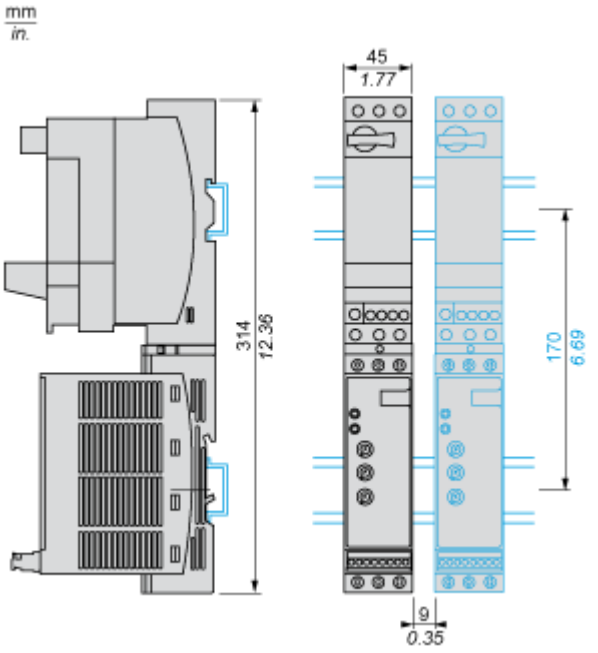

With TeSys U Combination (Non Reversing or Reversing Power Base)

Side by side mounting

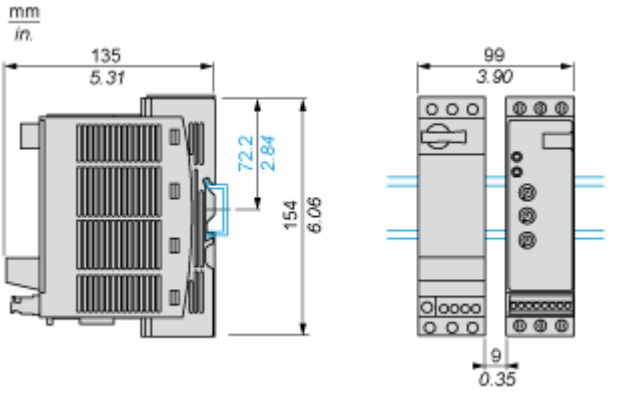

Connections and Schema

Power Wiring

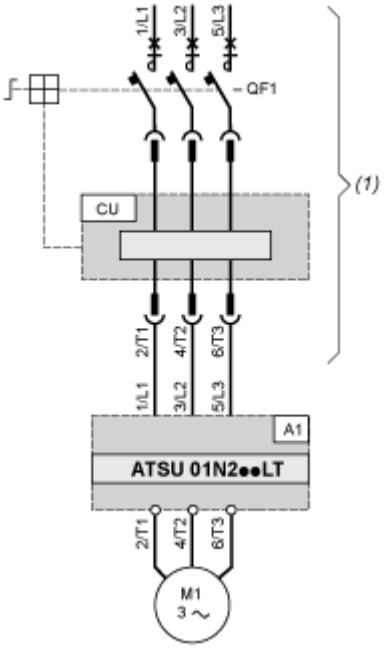

(1) TeSys U

A1 : Soft start/soft stop unit

QF1 : TeSys U controller-starter

CU : TeSys U control unit

With Reversing Unit

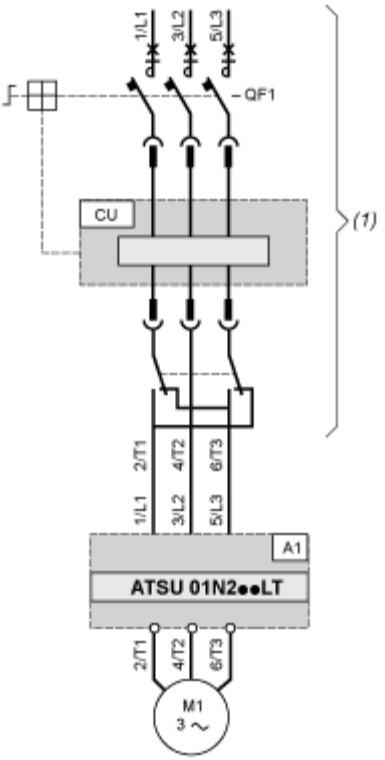

(1) TeSys U with reversing unit

A1 : Soft start/soft stop unit

QF1 : TeSys U controller-starter

CU : TeSys U control unit

Control Wiring

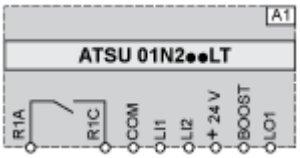

A1 : Soft start/soft stop unit

R1A, R1C : Relay output NO

COM : Commun

LI1, LI2 : Logic inputs (stop and run functions)

BOOST : Logic input (boost on start-up function)

LO1 : Logic output

Technical Description

Functional Diagram Automatic 2-wire Control

Without Deceleration

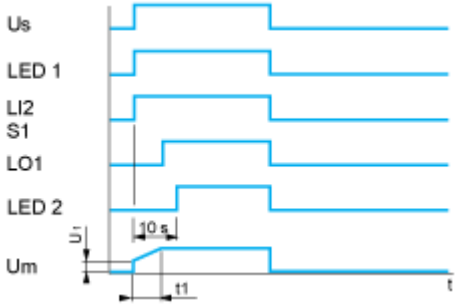

Us : Power supply voltage

LED 1 : Green LED

LI2 : Logic input

S1 : Pushbutton

LED 2 : Yellow LED

Um : Motor voltage

t1 : Acceleration time can be controlled by a potentiometer

U1 : Starting time can be controlled by a potentiometer

With and without Deceleration

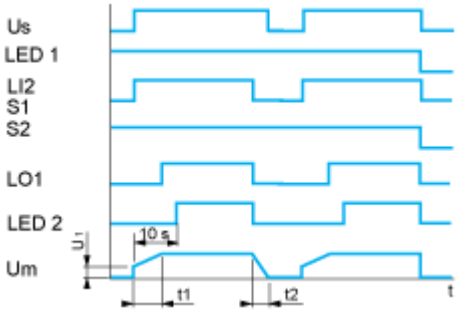

Us : Power supply voltage

LED 1 : Green LED

LI2 : Logic input

S1, S2 : Pushbuttons

LO1 : Logic output

LED 2 : Yellow LED

Um : Motor voltage

t1 : Acceleration time can be controlled by a potentiometer

t2 : Deceleration time can be controlled by a potentiometer

U1 : Starting time can be controlled by a potentiometer

Functional Diagram Automatic 3-wire Control

Without Deceleration

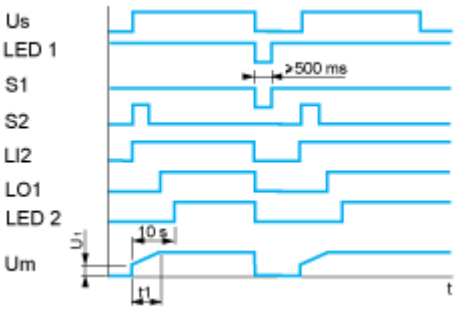

Us : Power supply voltage

LED 1 : Green LED

S1, S2 : Pushbuttons

LI2 : Logic input

LO1 : Logic output

LED 2 : Yellow LED

Um : Motor voltage

t1 : Acceleration time can be controlled by a potentiometer

U1 : Starting time can be controlled by a potentiometer

With Deceleration

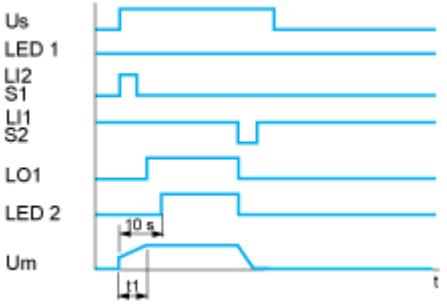

Us : Power supply voltage

LED 1 : Green LED

S1, S2 : Pushbuttons

LI1, LI2 : Logic inputs

LO1 : Logic output

LED 2 : Yellow LED

Um : Motor voltage

t1 : Acceleration time can be controlled by a potentiometer