Produktdatenblatt

Spezifikationen



Sanftanlasser für Asynchronmotor, ATS01, 3A, 110-480V, 0,55-1,1 KW

ATS01N103FT

EAN Code: 3389110667134

Hauptmerkmale

Baureihe	Altistart 01
Produktbestimmung	Asynchronmotoren
Produkt- oder Komponententyp	Sanftanlasser
Produktspezifische Anwendung	Einfache Maschine
Kurzbezeichnung des Geräts	ATS01
Anzahl der Netzphasen	1 Phase
[UH,nom] Bemessungs-Betriebsspannung	110 - 480 V -10 - +10 %
Motorleistung (kW)	0,37 kW, 3 Phasen bei 230 V 0,55 kW, 3 Phasen bei 230 V 1,1 kW, 3 Phasen bei 400 V 0,37 kW, 1 Phase bei 230 V
Motorleistung (HP)	0,5 hp, 3 Phasen bei 230 V 0,5 hp, 3 Phasen bei 460 V 1,5 hp, 3 Phasen bei 460 V
IcL-Nenngröße für Anlasser	3 A
Nutzungskategorie	AC-53B entspricht EN/IEC 60947-4-2
Stromaufnahme	15 A bei Nennlast
Art des Starts	Hochlauf mit Spannungsrampe
Verlustleistung in W	19 W im Übergangszustand 4 W beiVolllast und am Ende des Startvorgangs

Zusatzmerkmale

Bauweise	Mit Kühlkörper
Funktion verfügbar	Integrierter Bypass
Versorgungsspannungsgrenzen	99…528 V
Versorgungsfrequenz	50 - 60 Hz -5 - 5 %
Netzwerkfrequenz	47,5 - 63 Hz
Ausgangsspannung	= Versorgungsspannung
[Uc] Steuerkreisspannung	110 V AC ± 10 % bei 30 mA 24 V AC/DC ± 10 % bei 25 mA 240 V AC ± 10 % bei 65 mA
Startzeit	1 s / 100 5 s / 20 Einstellbar von 1 bis 5 s
Anfahrmoment	30 - 80% des Anlaufmoments des Motors bei Direktanschluss an das Netz
Digitaler Ausgangsstrom	2 A DC-13 3 A AC-15

Bruttopreisliste für Deutschland zuzüglich Zuschläge, Frachtkosten und Mehrwertsteuer, gültig ab dem 1. Januar 2024. Irrtum und Änderungen vorbehalten. Es gelten die AGBs der Schneider Electric GmbH.

Haftungsausschluss: Diese Dokumentation dient nicht als Ersatz für die Beurteilung der Eignung oder Verlässlichkeit dieser Produkte für bestimmte Verwendungsbereiche des Benutzers und darf nicht zu diesem Zweck verwendet werden.

[M] Anzugsdrehmoment	0,8 Nm
elektrische Verbindung	Stecker in Käfigausführung - fest 1 2,5 mm² AWG 14 Steuerkreis Stecker in Käfigausführung - fest mit Kabelende 1 2,5 mm² AWG 14 Stromkreis Stecker in Käfigausführung - fest ohne Kabelende 2 1 mm² AWG 17 Steuerkreis Stecker in Käfigausführung - fest ohne Kabelende 2 1 mm² AWG 17 Stromkreis Stecker in Käfigausführung - flexibel mit Kabelende 1 2,5 mm² AWG 14 Steuerkreis Stecker in Käfigausführung - flexibel mit Kabelende 1 2,5 mm² AWG 14 Stromkreis Stecker in Käfigausführung - flexibel ohne Kabelende 1 2,5 mm² AWG 14 Steuerkreis Stecker in Käfigausführung - flexibel ohne Kabelende 1 2,5 mm² AWG 14 Stromkreis Stecker in Käfigausführung - flexibel mit Kabelende 2 0,75 mm² AWG 18 Steuerkreis Stecker in Käfigausführung - flexibel mit Kabelende 2 0,75 mm² AWG 18 Stromkreis Stecker in Käfigausführung - flexibel ohne Kabelende 2 1 mm² AWG 17 Steuerkreis Stecker in Käfigausführung - flexibel ohne Kabelende 2 1 mm² AWG 17 Stromkreis
Beschriftung	CE
Betriebsposition	Senkrecht +/- 10 Grad
Höhe	100 mm
Breite	23 mm
Tiefe	100 mm
Produktgewicht	0,16 kg
Kompatibilitätscode	ATS01N1
Motorleistungsbereich AC-3	0…0,5 kW bei 200…240 V 1 Phase 0…0,5 kW bei 200…240 V 3 Phasen 0,55…1 kW bei 200…240 V 3 Phasen 1,1…2 kW bei 380…440 V 3 Phasen
Typ des Motorstarters	Sanftanlasser

Montage

Elektromagnetische Verträglichkeit	Leitungsgebundene und abgestrahlte Emissionen Level B entspricht CISPR 11 Leitungsgebundene und abgestrahlte Emissionen Level B entspricht IEC 60947-4-2 Gedämpfte oszillierende Wellen Level 3 entspricht IEC 61000-4-12 Elektrostatische Entladung Level 3 entspricht IEC 61000-4-2 EMV-Störfestigkeit Level 3 entspricht EN 50082-1 EMV-Störfestigkeit Level B entspricht EN 50082-2 Oberwellen Level 3 entspricht IEC 1000-3-2 Oberwellen Level 3 entspricht IEC 1000-3-4 Störfestigkeit für leitungsgebundene durch HF-Felder verursachte Interferenz Level 3 entspricht IEC 61000-4-6 Störfestigkeit gegenüber Einschaltstößen Stufe 4 entspricht IEC 61000-4-4 Störfestigkeit gegen abgestrahlte radioelektrische Störungen Level 3 entspricht IEC 61000-4-3 Kurzstromausfälle und Spannungsschwankungen entspricht IEC 61000-4-11 Spannungs-/Strom-Impuls Level 3 entspricht IEC 61000-4-5
Normen	EN/IEC 60947-4-2
Produktzertifizierungen	CSA GOST C-Tick UL CCC
Schutzart (IP)	IP20
Verschmutzungsgrad	2 entspricht EN/IEC 60947-4-2
Vibrationsfestigkeit	1 Gn (f= 13…150 Hz) entspricht EN/IEC 60068-2-6 1,5 mm Spitze zu Spitze (f= 3…13 Hz) entspricht EN/IEC 60068-2-6
Stoßfestigkeit	15 Gn für 11 ms entspricht EN/IEC 60068-2-27
Relative Luftfeuchtigkeit	5…95 % ohne Kondensation oder Tropfwasser entspricht EN/IEC 60068-2-3
Umgebungstemperatur bei Betrieb	-10…40 °C (ohne Leistungsreduzierung) 40…50 °C (mit Stromreduzierung von 2 % pro °C)
Umgebungstemperatur bei Lagerung	-25…70 °C entspricht EN/IEC 60947-4-2

Betriebshöhe	= 1.000 m ohne Leistungsreduzierung 1000 m mit Strom-Reduktion von 2,2% je weitere 100 m

Verpackungseinheiten

VPE 1 Art	PCE
Anzahl der Geräte pro Packung	1
VPE 1 Höhe	2,500 cm
VPE 1 Breite	10,300 cm
VPE 1 Länge	10,500 cm
Verpackungsgewicht (Lbs)	169,000 g
VPE 2 Art	S02
VPE 2 Menge	36
VPE 2 Höhe	15,000 cm
VPE 2 Breite	30,000 cm
VPE 2 Länge	40,000 cm
VPE 2 Gewicht	6,491 kg

Vertragliche Gewährleistung

Garantie (in Monaten)	18

Environmental Data

Schneider Electric hat sich zum Ziel gesetzt, den Net Zero-Status bis 2050 durch Lieferkettenpartnerschaften, Materialien mit geringerer Auswirkung und Kreislaufbildung über unsere laufende Kampagne "Use Better, Use Longer, Use Again" zu erreichen, um die Lebensdauer und Recyclingfähigkeit der Produkte zu verlängern.

Erläuterung der Environmental Data >

Wie wir die Produktnachhaltigkeit bewerten >

Use Better

Materialien und Verpackung

Verpackung mit Recycling-Karton	**Ja**
Verpackung ohne Kunststoff	**Ja**
EU-RoHS-Richtlinie	**Konform**
REACh-Verordnung	**Produkt beinhaltet besorgniserregende Stoffe (SVHC) nicht über dem Schwellwert**

Use Again

Reproduktion

Rücknahme	**Ja**
WEEE-Kennzeichnung	**Das Produkt muss entsprechend bestimmter Hinweise auf Märkten der Europäischen Union entsorgt werden und darf nicht in Haushaltsabfälle gelangen.**

Maßzeichnungen

Abmessungen

Montage auf symmetrischer (35 mm) oder asymmetrischer Schiene mit Adapter RHZ 66

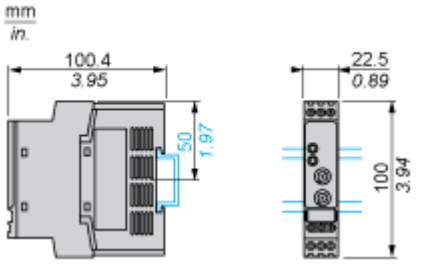

Anschlüsse und Schema

Anschlussbeispiel für eine 3-phasige Spannungsversorgung

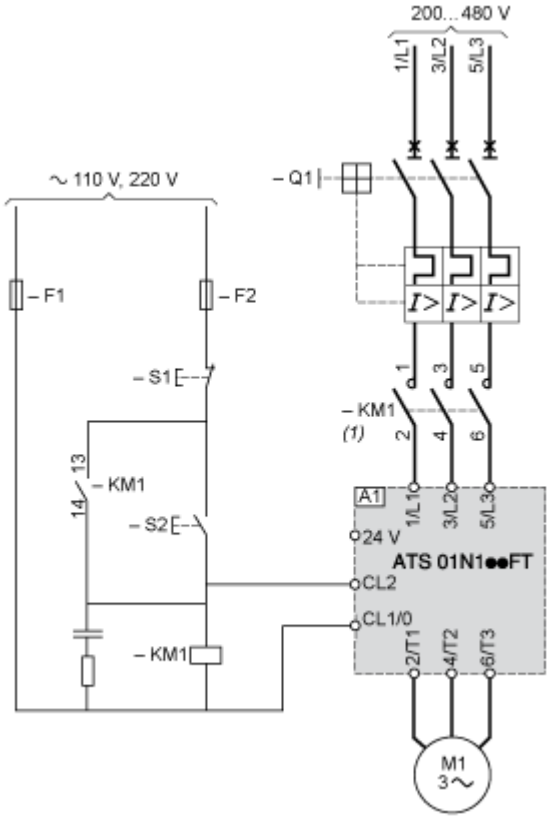

(1) In der Sequenz muss ein Netzschütz eingesetzt werden.

A1: Softanlasser

Q1: Motorleistungsschalter

KM1: Schaltschütze

F1, F2: Steuerungsschutzsicherungen

S1, S2: Drucktaster

Technische Beschreibung

Funktionsdiagramm

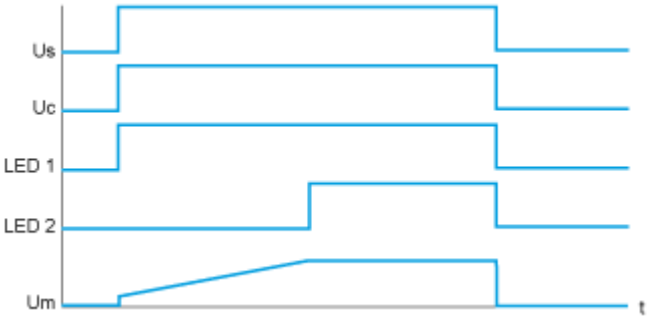

Us: Netzspannung

Uc: Steuerspannung

LED 1: Grüne LED

LED 2: Gelbe LED

Um: Motorspannung

Image of product / Alternate images

Alternative

