Produkta datu lapa

Specifikācijas



Softstarteris asinhronajam motoram, Altistart 01, ATS01, 12A, 380 līdz 415 V, 5,5 kW

ATS01N212QN

Galvenā

Produktu klāsts	Altistart 01
Produkta galamērķis	Asinhronie motori
Produkta vai sastāvdaļas veids	Mīkstais starteris
Produktam specifisks pielietojums	Vienkārša mašīna
Ierīces īsais nosaukums	ATS01
Tīkla fāžu skaits	3 fāzes
[Us] nominālais barošanas spriegums	380...415 V - 10...10 %
Motora jauda kW	5,5 kW , 3 fāzes pie 380...415 V
IcL startera vērtējums	12 A
Izmantošanas kategorija	AC-53B atbilst EN/IEC 60947-4-2
Pašreizējais patēriņš	60 A pie nominālās slodzes
Sākuma veids	Sākt ar sprieguma rampu
Jaudas izkliede W	4 W pie pilnas slodzes un starta beigās 124 W pārejošā stāvoklī

Papildinošs

Montāžas stils	Ar radiatoru
Pieejamā funkcija	Integrēts apvedceļš
Barošanas sprieguma ierobežojumi	342…456 V
Piegādes biežums	50...60 Hz - 5...5 %
Tīkla frekvence	47,5...63 Hz
Izejas spriegums	<= barošanas spriegums
[Uc] vadības ķēdes spriegums	iebūvēts starterī
Sākuma laiks	regulējams no 1 līdz 10 s
Palēninājuma laika simbols	Regulējams no 1 līdz 10 s
Starta griezes moments	30...80 % no motora palaišanas momenta, kas pieslēgts tieši pie līnijas barošanas
Diskrēts ievades veids	loģika (LI1, LI2, BOOST) apturēt, palaist un pastiprināt palaišanas funkcijas <= 8 mA 27 kOhm
Diskrēts ieejas spriegums	24...40 V
Diskrētā ievades loģika	pozitīvs LI1, LI2, BOOST stāvoklī 0: < 5 V un <= 0,2 mA 1. stāvoklī: > 13 V , >= 0,5 mA
Diskrētā izejas strāva	2 A DC-13 3 A AC-15

Ir sasniegts maksimālais salīdzināmo produktu skaits. Lūdzu, atveriet sadaļu Salīdzināt produktus #SAITE# un izdzēsiet kādu produktu, lai turpinātu.

Diskrēts izvades veids	atvērtā kolektora loģika LO1 sākuma signāls releju izejas R1A, R1C NO
Diskrēts izejas spriegums	24 V (sprieguma ierobežojumi: 6...30 V) atvērtā kolektora loģika
Minimālā pārslēgšanas strāva	10 mA pie 6 V DC priekš releju izejas
Maksimālā pārslēgšanas strāva	releju izejas : 2 A pie 250 V AC cos phi = 0,5 un L/R = 20 ms induktīvs releju izejas : 2 A pie 30 V DC cos phi = 0,5 un L/R = 20 ms induktīvs
Displeja veids	1 LED (zaļš) priekš starteris ieslēgts 1 LED (dzeltens) priekš sasniegts nominālais spriegums
Pievilkšanas griezes moments	1,9…2,5 Nm 0,5 Nm
Elektrības pieslēgums	4 mm skrūvju spailes spaile - stingrs 1 1...10 mm² AWG 8 strāvas ķēde skrūvju savienotājs - stingrs bez kabeļa gala 1 0.5...2.5 mm² AWG 14 vadības ķēde 4 mm skrūvju spailes spaile - stingrs 2 1...6 mm² AWG 10 strāvas ķēde skrūvju savienotājs - stingrs 2 0,5...1 mm² AWG 17 vadības ķēde skrūvju savienotājs - elastīgs ar kabeļa galu 1 0.5...1.5 mm² AWG 16 vadības ķēde 4 mm skrūvju spailes spaile - elastīgs bez kabeļa gala 1 1,5...10 mm² AWG 8 strāvas ķēde skrūvju savienotājs - elastīgs bez kabeļa gala 1 0.5...2.5 mm² AWG 14 vadības ķēde 4 mm skrūvju spailes spaile - elastīgs ar kabeļa galu 2 1...6 mm² AWG 10 strāvas ķēde 4 mm skrūvju spailes spaile - elastīgs bez kabeļa gala 2 1,5...6 mm² AWG 10 strāvas ķēde skrūvju savienotājs - elastīgs bez kabeļa gala 2 0.5...1.5 mm² AWG 16 vadības ķēde
Marķējums	CE
Darba pozīcija	Vertikāli +/- 10 grādi
Augstums	124 mm
Platums	45 mm
Dziļums	131 mm
Neto svars	0,42 kg
Saderības kods	ATS01N2
Motora jaudas diapazons AC-3	4…6 kW pie 380…440 V 3 fāzes
Motora startera tips	Mīkstais starteris

Vide

Elektromagnētiskā saderība	Vadītās un izstarotās emisijas līmenis B atbilst CISPR 11 Vadītās un izstarotās emisijas līmenis B atbilst IEC 60947-4-2 Slāpēti svārstību viļņi 3. līmenis atbilst IEC 61000-4-12 Elektrostatiskā izlāde 3. līmenis atbilst IEC 61000-4-2 EMC imunitāte 3. līmenis atbilst EN 50082-1 EMC imunitāte līmenis B atbilst EN 50082-2 Harmonikas 3. līmenis atbilst IEC 1000-3-2 Harmonikas 3. līmenis atbilst IEC 1000-3-4 Imunitāte pret vadītiem traucējumiem, ko izraisa radioelektriskie lauki 3. līmenis atbilst IEC 61000-4-6 Imunitāte pret elektriskām pārejām 4. līmenis atbilst IEC 61000-4-4 Imunitāte pret izstarotiem radioelektriskiem traucējumiem 3. līmenis atbilst IEC 61000-4-3 Mikrogriezumi un sprieguma svārstības atbilst IEC 61000-4-11 Sprieguma/strāvas impulss 3. līmenis atbilst IEC 61000-4-5
Standarti	EN/IEC 60947-4-2
Produkta sertifikācija	CCC UL GOST CSA C-Tick
IP aizsardzības pakāpe	IP20
Piesārņojuma pakāpe	2 atbilst EN/IEC 60947-4-2

Vibrācijas pretestība	1 gn (f= 13…150 Hz) atbilst EN/IEC 60068-2-6 1,5 mm no smailes līdz virsotnei (f= 3…13 Hz) atbilst EN/IEC 60068-2-6
Triecienizturība	15 gn pie 11 ms atbilst EN/IEC 60068-2-27
Relatīvais mitrums	5…95 % bez kondensāta vai ūdens pilēšanas atbilst EN/IEC 60068-2-3
Apkārtējā gaisa temperatūra darbībai	-10…40 °C (bez pazemināšanas) 40…50 °C (ar strāvas samazinājumu 2 % uz °C)
Apkārtējā gaisa temperatūra uzglabāšanai	-25…70 °C atbilst EN/IEC 60947-4-2
Darbības augstums	<= 1000 m bez pazemināšanas > 1000 m ar strāvas samazinājumu 2,2 % uz papildu 100 m

Iepakošanas vienības

Pirmā iepakojuma vienības tips	PCE
Vienību skaits 1. iepakojumā	1
1. iepakojuma augstums	5,500 cm
1. iepakojuma platums	15,200 cm
1. iepakojuma garums	17,500 cm
1. iepakojuma svars	525,000 g
Otrā iepakojuma vienības tips	S03
Vienību skaits 2. iepakojumā	14
2. iepakojuma augstums	30,000 cm
2. iepakojuma platums	30,000 cm
2. iepakojuma garums	40,000 cm
2. iepakojuma svars	7,842 kg
Trešā iepakojuma vienības tips	P06
Vienību skaits 3. iepakojumā	112
3. iepakojuma augstums	75,000 cm
3. iepakojuma platums	60,000 cm
3. iepakojuma garums	80,000 cm
3. iepakojuma svars	74,012 kg

Līguma garantija

Garantija (mēnešos)	18

Environmental Data

Schneider Electric mērķis ir līdz 2050. gadam sasniegt nulles emisiju statusu, izmantojot piegādes ķēdes partnerību, zemākas ietekmes materiālus un cirkularitāti, izmantojot mūsu pašreizējo kampaņu "Use Better, Use Longer, Use Again", lai pagarinātu produktu kalpošanas laiku un to pārstrādājamību.

Environmental Data skaidrojums >

Kā mēs novērtējam produktu ilgtspēju >

Use Better

Materiāli un iepakojums

Iepakojums izgatavots no pārstrādāta kartona	**Jā**
Iepakojums bez plastmasas	**Jā**
ES RoHS direktīva	**Atbilst**
REACh regula	**Nesatur ļoti bīstamas vielas virs moteiktās normas**

Use Again

Pārsaiņošana un atkārtota ražošana

Atgriešana	**Jā**
WEEE marķējums	**Eiropas Savienības tirgū no šī produkta ir jāatbrīvojas, ievērojot noteiktu atkritumu savākšanas kārtību, un produkts nedrīkst nonākt sadzīves atkritumu tvertnēs.**

Dimensions Drawings

Dimensions

Mounting on Symetrical (35 mm) Rail

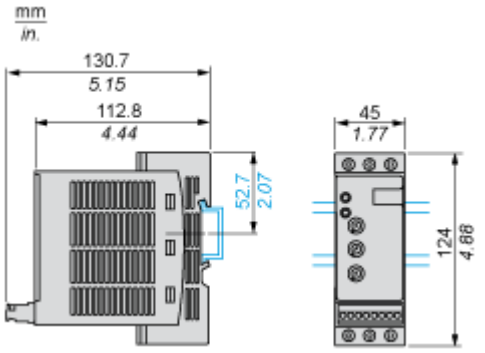

Screw Fixing

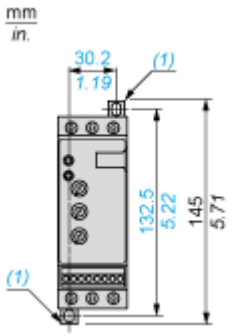

(1) Retractable fixings

Connections and Schema

Example of Manual Control

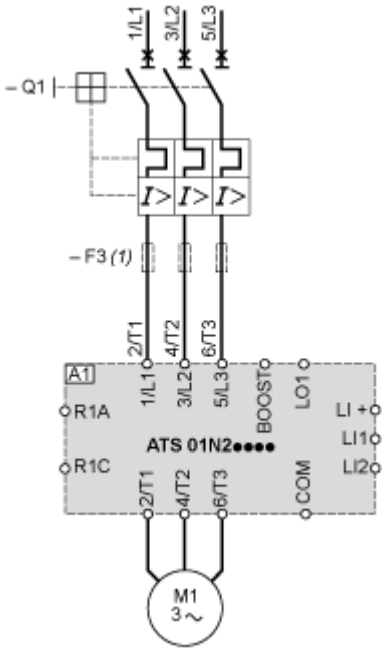

A1 : Soft start/soft stop unit

(1) For type 2 coordination

Q1 : Motor circuit-breaker

F3 : 3 fast-acting fuses

Technical Description

Function Diagram

2-wire Control with Deceleration

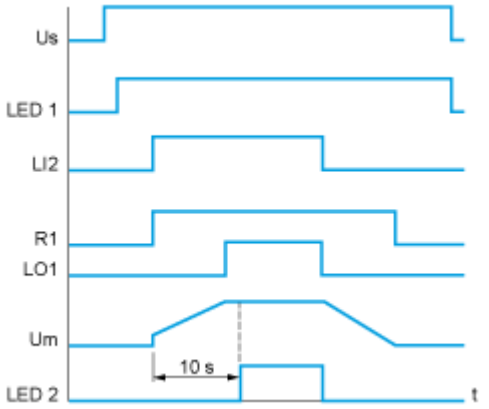

Us : Power supply voltage

LED 1 : Green LED

LI2 : Logic input

R1 : Relay output

LO1 : Logic output

LED 2 : Yellow LED

3-wire Control with Deceleration

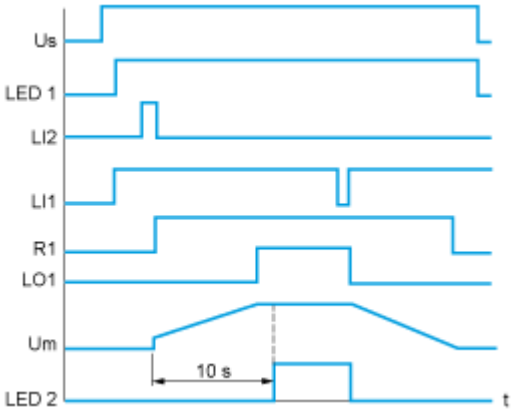

Us : Power supply voltage

LED 1 : Green LED

LI2, LI1 : Logic inputs

R1 : Relay output

LO1 : Logic output

Um : Motor voltage

LED 2 : Yellow LED

Image of product / Alternate images

Alternative





Produkta datu lapa ATS01N212QN

