Produkta datu lapa

Specifikācijas



Tiks pārtraukts

Softstarteris asinhronajam motoram, Altistart 22, vadība 230V, 230 līdz 440V, 7,5 līdz 15kW

ATS22D32Q

Tiks pārtraukts: 2027. gada 30. jūn.

Servisa atbalsta beigu datums: 2035. gada 29. jūn.

Galvenā

Produktu klāsts	Altistart 22
Produkta vai sastāvdaļas veids	Mīkstais starteris
Produkta galamērķis	Asinhronie motori
Produktam specifisks pielietojums	Sūkņi un ventilatori
Komponenta nosaukums	ATS22
Tīkla fāžu skaits	3 fāzes
[Us] nominālais barošanas spriegums	230...440 V - 15...10 %
Motora jauda kW	15 kW 400 V 15 kW 440 V 7,5 kW 230 V
Rūpnīcas iestatījuma strāva	28,5 A
Jaudas izkliede W	44 W standarta lietojumiem
Izmantošanas kategorija	AC-53A
Sākuma veids	Sāciet ar griezes momenta kontroli (strāva ierobežota līdz 3,5 collām)
IcL startera vērtējums	32 A priekš savienojums motora barošanas līnijā standarta lietojumiem
IP aizsardzības pakāpe	IP20

Papildinošs

Montāžas stils	Ar radiatoru
Pieejamā funkcija	Iekšējais apvedceļš
Barošanas sprieguma ierobežojumi	195…484 V
Piegādes biežums	50...60 Hz - 10...10 %
Tīkla frekvence	45...66 Hz
Ierīces savienojums	Motora barošanas līnijā Uz motora trīsstūra spailēm
[Uc] vadības ķēdes spriegums	230 V - 15...10 % 50/60 Hz
Kontroles ķēdes patēriņš	20 W
Diskrēts izvades numurs	2
Diskrēts izvades veids	releju izejas R1 230 V darbojas, signalizācija, brauciens, apstājies, neapstājās, sākas, gatavs C/O releju izejas R2 230 V darbojas, signalizācija, brauciens, apstājies, neapstājās, sākas, gatavs C/O
Minimālā pārslēgšanas strāva	100 mA pie 12 V DC (releju izejas)

Ir sasniegts maksimālais saīdzināmo produktu skaits. Lūdzu, atveriet sadaļu Saīdzināt produktus #SAITE# un izdzēsiet kādu produktu, lai turpinātu.

Maksimālā pārslēgšanas strāva	5 A 250 V AC pretestības 1 releju izejas 5 A 30 V DC pretestības 1 releju izejas 2 A 250 V AC induktīvs 0,4 20 ms releju izejas 2 A 30 V DC induktīvs 7 ms releju izejas
Diskrēts ievades numurs	3
Diskrēts ievades veids	(LI1, LI2, LI3) loģika, 5 mA 4.3 kOhm
Diskrēts ieejas spriegums	24 V <= 30 V
Diskrētā ievades loģika	pozitīva loģika LI1, LI2, LI3 stāvoklī 0: < 5 V un <= 2 mA 1. stāvoklī: > 11 V , >= 5 mA
Izejas strāva	0,4...1 Icl regulējami
PTC zondes ievade	750 omi
Komunikācijas porta protokols	Modbus
Konektora tips	1 RJ45
Sakaru datu saite	Seriāls
Fiziskā saskarne	RS485 multidrop
Pārraides ātrums	4800, 9600 vai 19200 bps
instalēta ierīce	31
Aizsardzības veids	fāzes atteice : līniju termiskā aizsardzība : motors termiskā aizsardzība : starteris
Marķējums	CE
Dzesēšanas veids	Piespiedu konvekcija
Darba pozīcija	Vertikāli +/- 10 grādi
Augstums	265 mm
Platums	130 mm
Dziļums	169 mm
Neto svars	7 kg
Motora jaudas diapazons AC-3	7…11 kW pie 200…240 V 3 fāzes 15…25 kW pie 380…440 V 3 fāzes
Motora startera tips	Mīkstais starteris

Vide

Elektromagnētiskā saderība	Vadītās un izstarotās emisijas A līmenis atbilst IEC 60947-4-2 Slāpēti svārstību viļņi 3. līmenis atbilst IEC 61000-4-12 Elektrostatiskā izlāde 3. līmenis atbilst IEC 61000-4-2 Imunitāte pret elektriskām pārejām 4. līmenis atbilst IEC 61000-4-4 Imunitāte pret izstarotiem radioelektriskiem traucējumiem 3. līmenis atbilst IEC 61000-4-3 Sprieguma/strāvas impulss 3. līmenis atbilst IEC 61000-4-5
Standarti	IEC 60947-4-2
Produkta sertifikācija	GOST C-Tick UL CCC CSA
Vibrācijas pretestība	1 gn (f= 13…200 Hz) atbilst IEC 60068-2-6 1,5 mm (f= 2…13 Hz) atbilst IEC 60068-2-6
Triecienizturība	15 gn pie 11 ms atbilst IEC 60068-2-27
trokšņa līmenis	45 dB
Piesārņojuma pakāpe	2. līmenis atbilst IEC 60664-1

Relatīvais mitrums	0…95 % bez kondensāta vai ūdens pilēšanas atbilst IEC 60068-2-3
Apkārtējā gaisa temperatūra darbībai	-10…40 °C (bez pazemināšanas) 40…60 °C (ar strāvas samazināšanos 2,2 % uz °C)
Apkārtējā gaisa temperatūra uzglabāšanai	-25…70 °C
Darbības augstums	<= 1000 m bez pazemināšanas > 1000...< 2000 m ar strāvas samazinājumu 2,2 % uz papildu 100 m

Iepakošanas vienības

Pirmā iepakojuma vienības tips	PCE
Vienību skaits 1. iepakojumā	1
1. iepakojuma augstums	27 cm
1. iepakojuma platums	22 cm
1. iepakojuma garums	33,5 cm
1. iepakojuma svars	5,6 kg
Otrā iepakojuma vienības tips	P06
Vienību skaits 2. iepakojumā	10
2. iepakojuma augstums	73,5 cm
2. iepakojuma platums	80 cm
2. iepakojuma garums	60 cm
2. iepakojuma svars	69,52 kg

Līguma garantija

Garantija (mēnešos)	18

Environmental Data

Schneider Electric mērķis ir līdz 2050. gadam sasniegt nulles emisiju statusu, izmantojot piegādes ķēdes partnerību, zemākas ietekmes materiālus un cirkularitāti, izmantojot mūsu pašreizējo kampaņu "Use Better, Use Longer, Use Again", lai pagarinātu produktu kalpošanas laiku un to pārstrādājamību.

Environmental Data skaidrojums >

Kā mēs novērtējam produktu ilgtspēju >

Use Better

Materiāli un iepakojums

Iepakojums izgatavots no pārstrādāta kartona	**Nē**
Iepakojums bez plastmasas	**Nē**
SCIP numurs	**D8bc8cd7-f319-4ef8-93dd-0294448b5290**
ES RoHS direktīva	**Atbilst, Izmantojot Izņēmumu**
REACh regula	**Atsauce satur vielas virs noteiktās normas, kas rada ļoti lielas bažas**

Use Again

Pārsaiņošana un atkārtota ražošana

Atgriešana	**Jā**
WEEE marķējums	**Eiropas Savienības tirgū no šī produkta ir jāatbrīvojas, ievērojot noteiktu atkritumu savākšanas kārtību, un produkts nedrīkst nonākt sadzīves atkritumu tvertnēs.**

Dimensions Drawings

Frame Size A

Dimensions

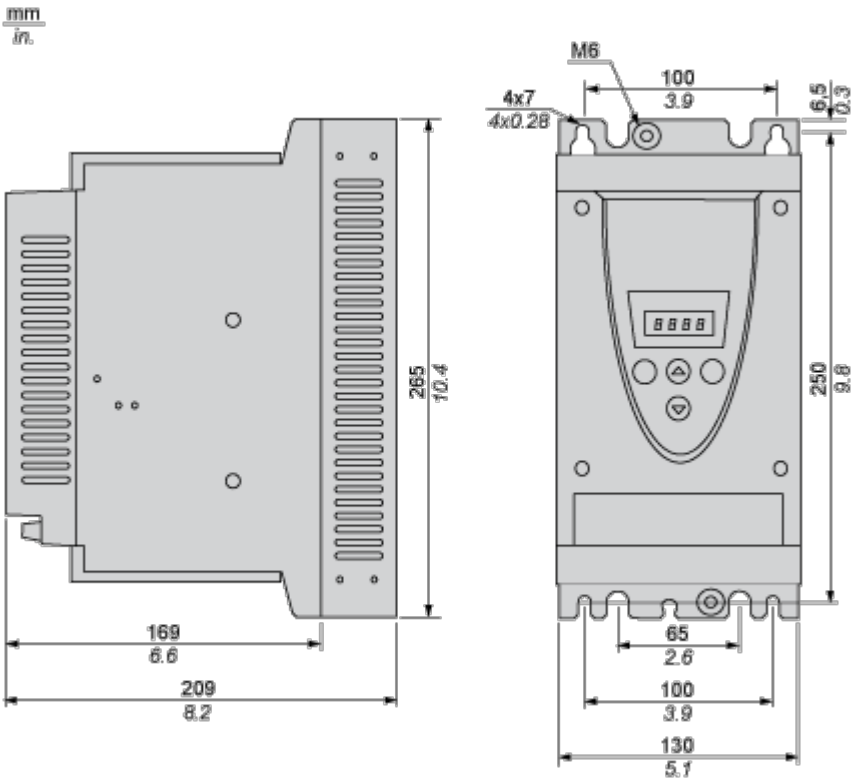

Mounting and Clearance

Precautions

Standards

The Altistart 22 soft starter is compliant with pollution Degree 2 as defined in NEMA ICS1-1 or IEC 60664-1.
For environment pollution degree 3, install the Altistart 22 soft starter inside a cabinet type 12 or IP54.

DANGER

HAZARD OF ELECTRIC SHOCK, EXPLOSION, OR ARC FLASH

ATS22 soft starters are open devices and must be mounted in a suitable enclosure.

Failure to follow these instructions will result in death or serious injury.

Air Circulation

Leave sufficient free space to help the air required for cooling purposes to circulate from the bottom to the top of the unit.

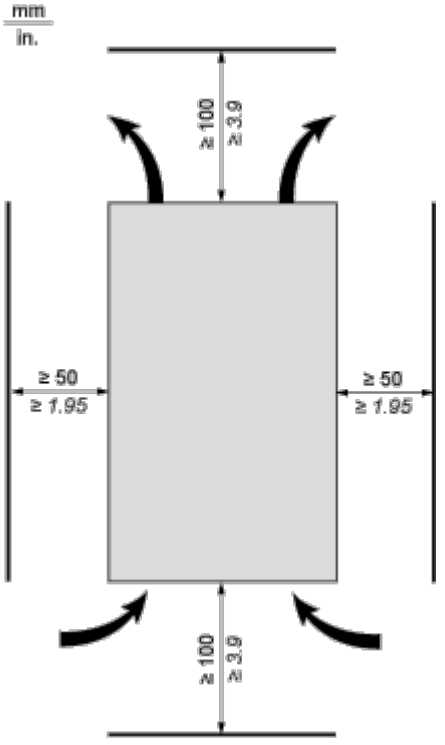

Overheating

To avoid the soft starter to overheat, respect the following recommendations:

- Mount the Altistart 22 Soft Starter within ± 10° of vertical.
- Do not locate the Altistart 22 Soft Starter near heat radiating elements.
- Electrical current through the Altistart 22 Soft Starter will result in heat losses that must be dissipated into the ambient air immediately surrounding the soft starter. To help prevent a thermal fault, provide sufficient enclosure cooling and/or ventilation to limit the ambient temperature around the soft starter.
- If several soft starters are installed in a control panel, arrange them in a row. Do not stack soft starters. Heat generated from the bottom soft starter can adversely affect the ambient temperature around the top soft starter.

Mounting

Connection Between the Fan and the Altistart 22 Soft Starter

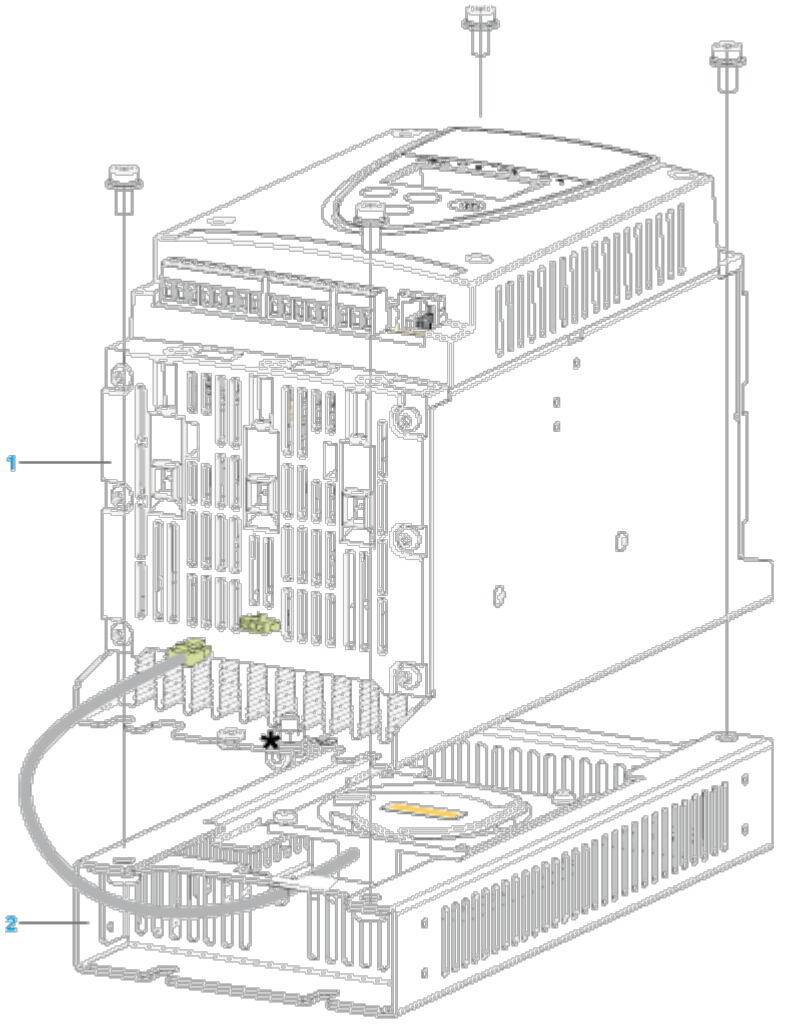

1 Altistart 22 Soft Starter

2 Fan

Wall mounted or Floor-standing Enclosure with IP 23 Degree of protection

Introduction

To help proper air circulation in the soft starter, grilles and forced ventilation can be installed.

Ventilation Grilles

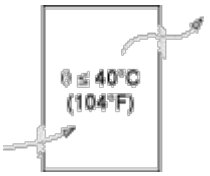

Forced Ventilation Unit

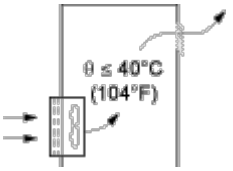

Connections and Schema

Power Terminal

Cage Style

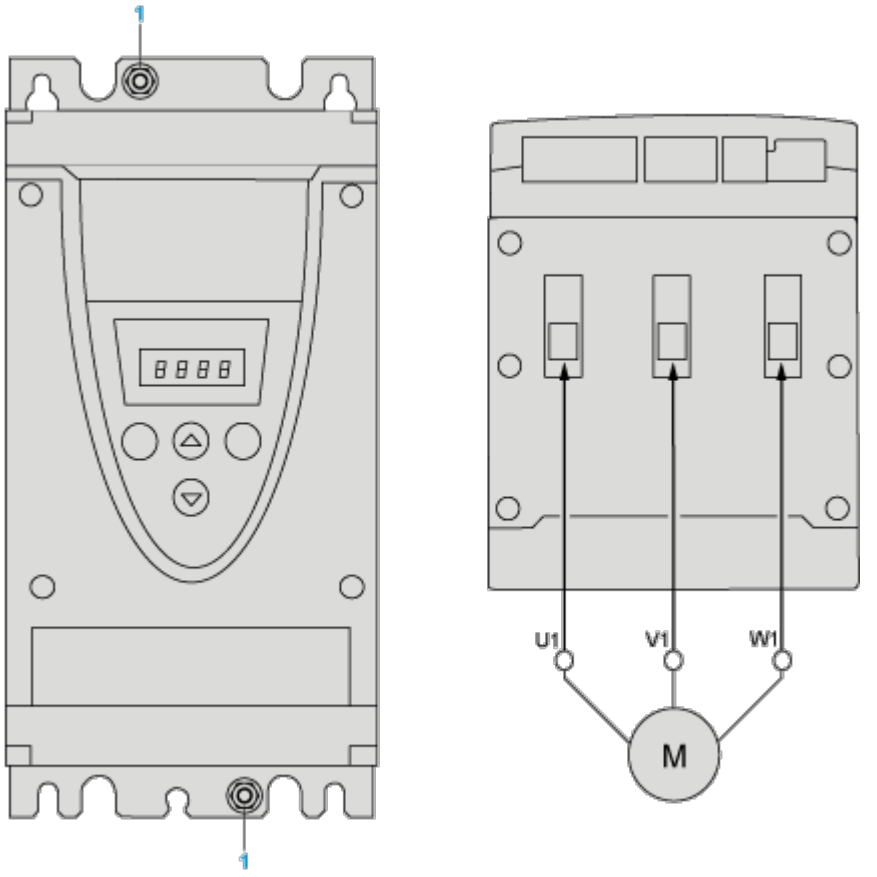

1 Ground connection

Power connections, minimum and maximum wiring capabilities, tightening torque

			IEC cable	UL cable
Power supply and output to motor	Size/gauge	min	2.5 mm	12 AWG
		max	16 mm	4 AWG
	Tightening torque	min	3 N.m	26.25 lb.in
		max	3 N.m	26.25 lb.in
	Strip length		10 mm	0.4 in.

Power connections, minimum required wiring section

IEC cable mm² (Cu 70°C/158°F) (1)	UL cable AWG (Cu 75°C/167°F) (1)
6	8

230 Vac control, logic Inputs (LI) 24 Vdc, 3-wire control

With Line Contactor, Freewheel or Controlled Stop

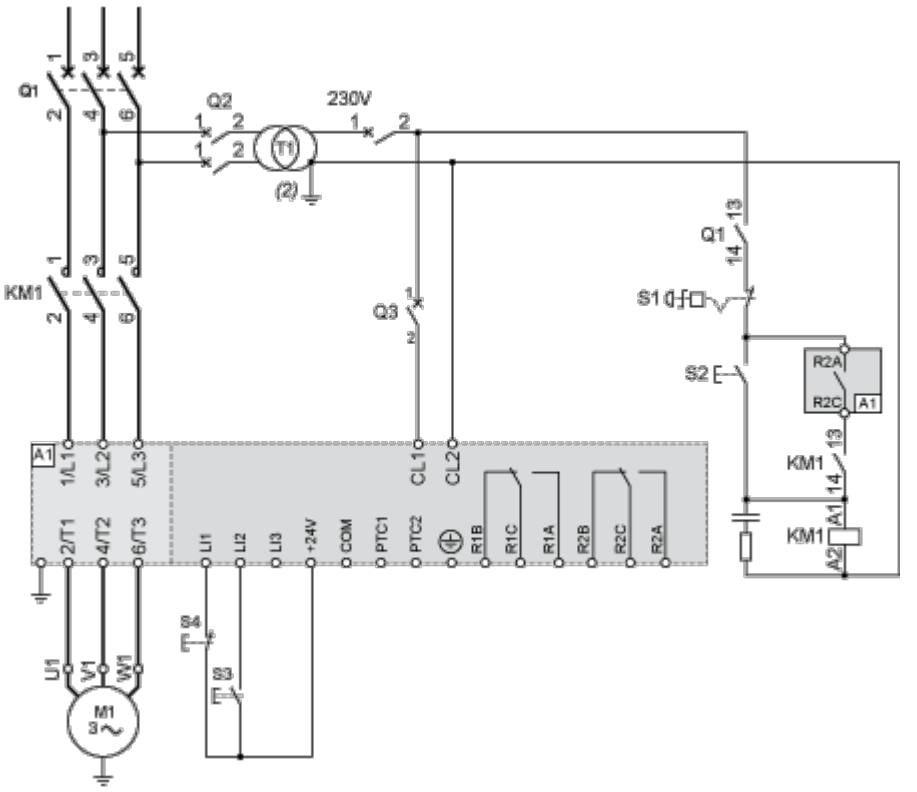

230 Vac control, logic Inputs (LI) 24 Vdc, 2-wire control,freewheel stop

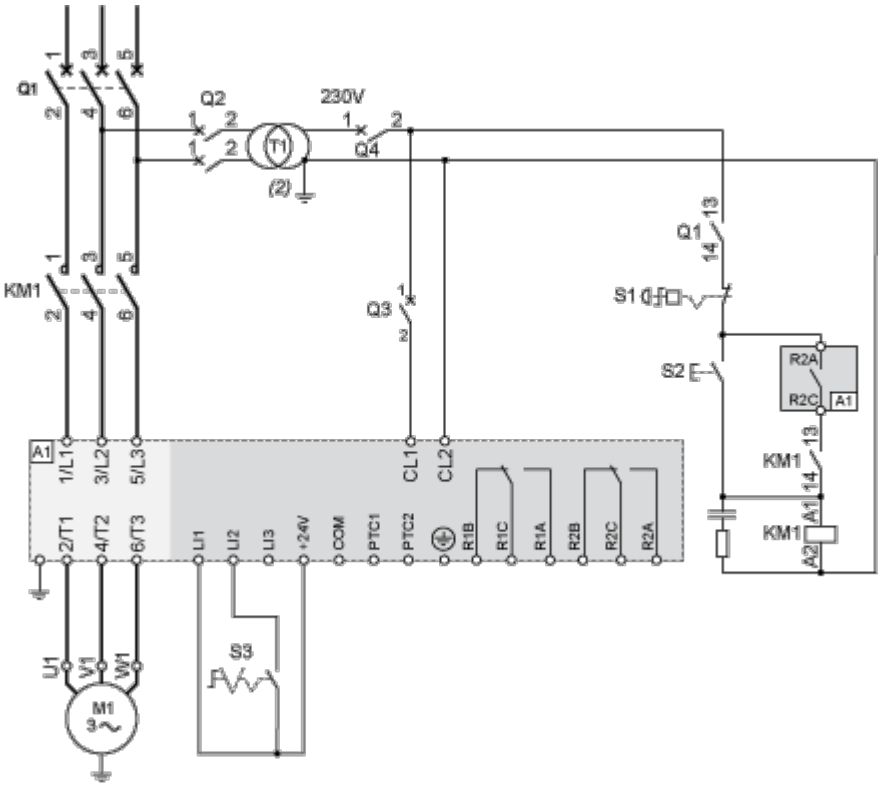

Connection in the motor delta winding in series with each winding

Wiring

ATS22 soft starters connected to motors with the delta connections can be inserted in series in the motor windings.
The following wiring requieres particular attention. It is documented in the Altistart 22 Soft start - soft stop unit user manual.
Please contact Schneider Electric commercial organisation for further informations.

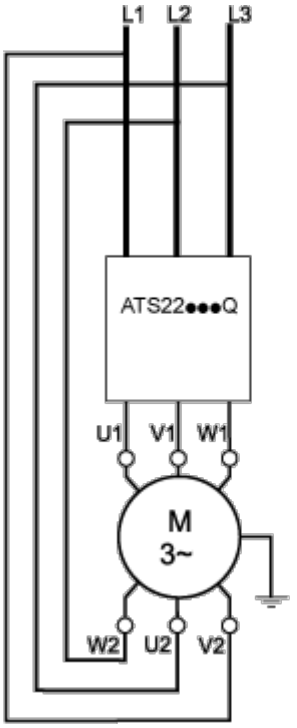

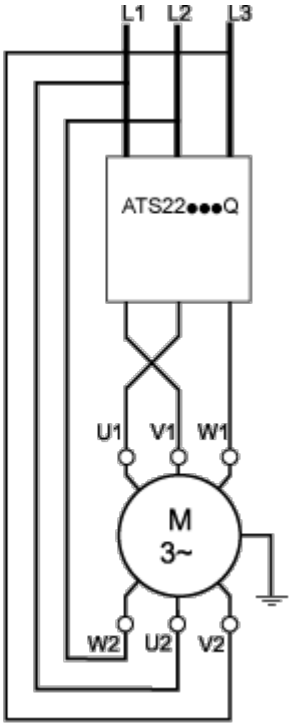

Example

A 400 V - 110 kW motor with a line current of 195 A (nominal current for the delta connection). The current in each winding is equal to 195/1.5 or 130 A. The rating is determined by selecting the soft starter with a permanent nominal current (ICL) just above this current.

Performance Curves

Motor Thermal Protection - Cold Curves

Curves

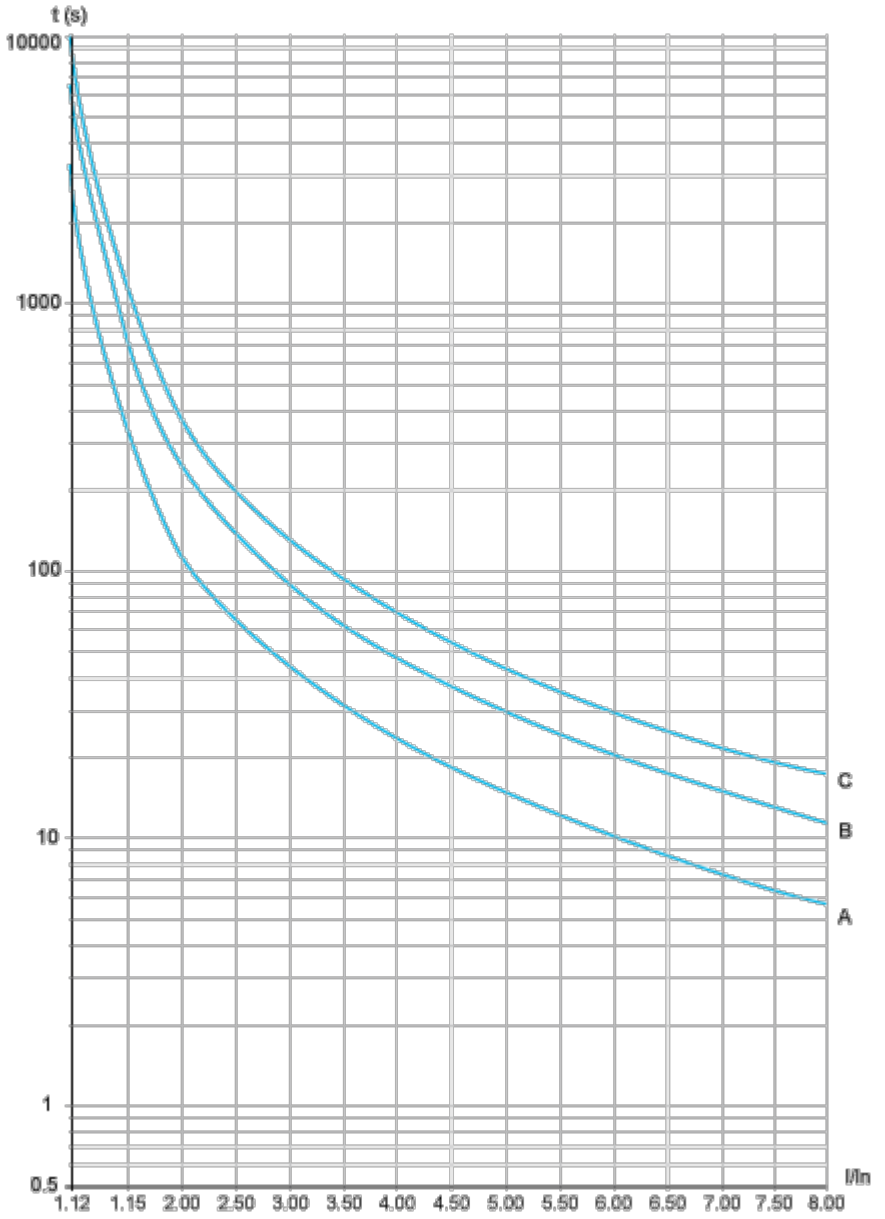

A Class 10

B Class 20

C Class 30

Trip time for a Standard Application (Class 10)

3.5 In
32 s

Trip time for a Severe Application (Class 20)

3.5 In
63 s

Trip time for a Severe Application (Class 30)

3.5 In
95 s

Motor Thermal Protection - Warm Curves

Curves

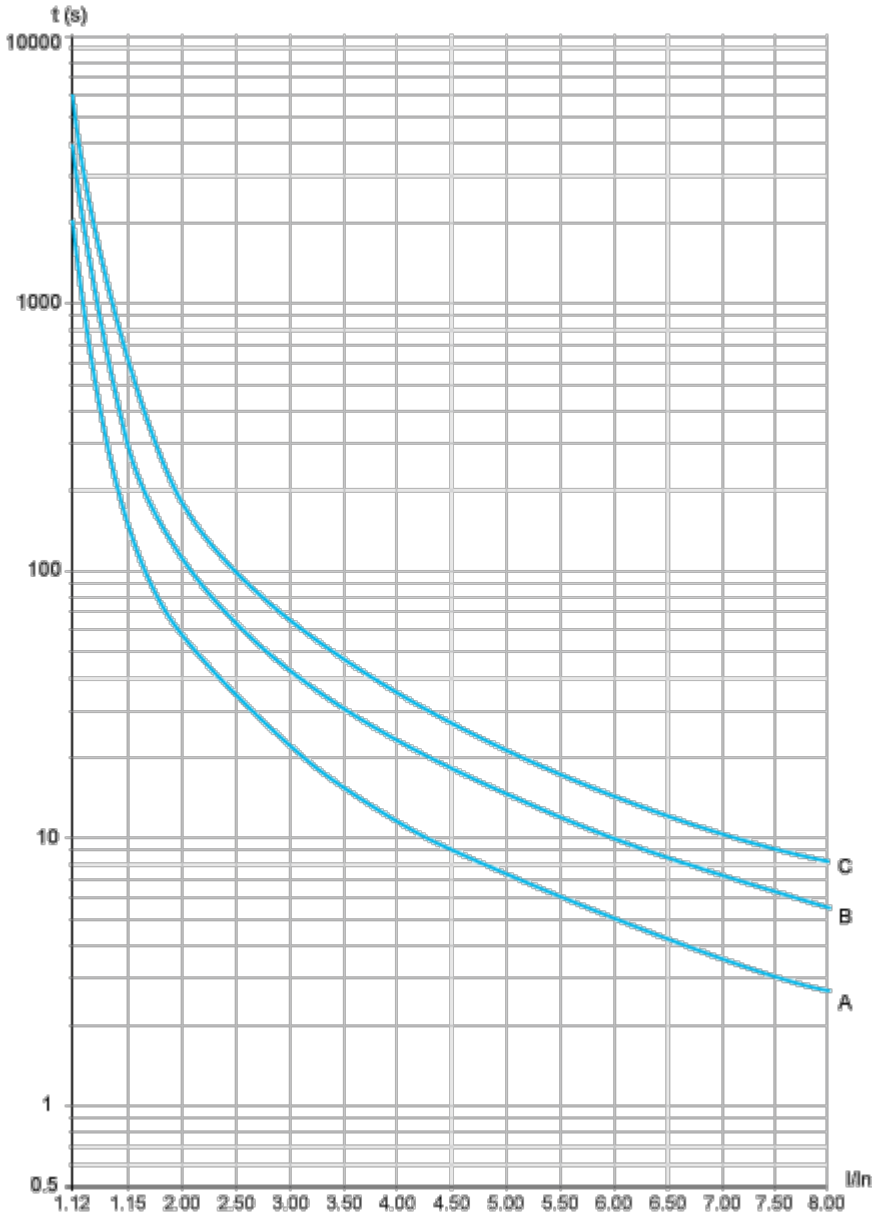

A Class 10

B Class 20

C Class 30

Trip time for a Standard Application (Class 10)

3.5 In
16 s

Trip time for a Severe Application (Class 20)

3.5 In

32 s

Trip time for a Severe Application (Class 30)

3.5 In
48 s

Image of product / Alternate images

Alternative

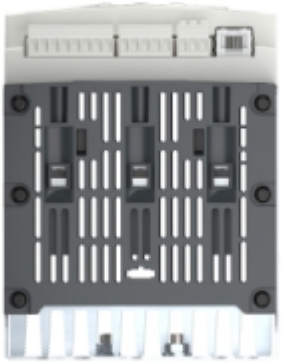



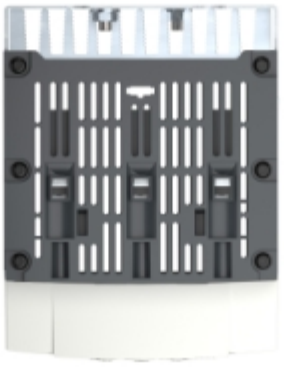






1/L1
3/L2
5/L3
Schneider Electric
Rdy
Con
Run
Fault
50
ESC
ENT
2/T1
4/T2
6/T3