Produktdatenblatt

Spezifikationen



Altivar Sanftanlasser ATS480, 22 A, 208-690V AC, Steuerspannung 110-230V AC

ATS480D22Y

EAN Code: 3606481089007

Hauptmerkmale

Baureihe	Altivar Soft Starter ATS480
Produkt- oder Komponententyp	Sanftanlasser
Produktbestimmung	Asynchronmotoren
Produktspezifische Anwendung	Prozesse und Infrastrukturen
Kurzbezeichnung des Geräts	ATS480
Anzahl der Netzphasen	3 Phasen
Nutzungskategorie	AC-3A AC - 53 A
Versorgungsspannung	208 - 690 V -15 - +10 %
Frequenz der Stromversorgung	50 - 60 Hz -20 - +20 %
Nennbetriebsstrom Ie	Normalbetrieb: 22,0 A (bei <40 °C)
Bemessungsstrom im Schwerlastbetrieb	17,0 A bei 40 °C für Schwerlastbetrieb
Drehmomentsteuerung	Richtig
Schutzart (IP)	IP20
Motorleistung (kW)	5,5 kW bei 230 V in der Motorversorgungsleitung Normalbetrieb 4,0 kW bei 230 V in der Motorversorgungsleitung Schwerlastbetrieb 11,0 kW bei 400 V in der Motorversorgungsleitung Normalbetrieb 7,5 kW bei 400 V in der Motorversorgungsleitung Schwerlastbetrieb 11,0 kW bei 440 V in der Motorversorgungsleitung Normalbetrieb 7,5 kW bei 440 V in der Motorversorgungsleitung Schwerlastbetrieb 11,0 kW bei 500 V in der Motorversorgungsleitung Normalbetrieb 9,0 kW bei 500 V in der Motorversorgungsleitung Schwerlastbetrieb 11,0 kW bei 525 V in der Motorversorgungsleitung Normalbetrieb 9,0 kW bei 525 V in der Motorversorgungsleitung Schwerlastbetrieb 15,0 kW bei 660 V in der Motorversorgungsleitung Normalbetrieb 11,0 kW bei 660 V in der Motorversorgungsleitung Schwerlastbetrieb 18,5 kW bei 690 V in der Motorversorgungsleitung Normalbetrieb 15,0 kW bei 690 V in der Motorversorgungsleitung Schwerlastbetrieb 9,0 kW bei 230 V in die Dreieckschaltung des Motors Normalbetrieb 7,5 kW bei 230 V in die Dreieckschaltung des Motors Schwerlastbetrieb 18,5 kW bei 400 V in die Dreieckschaltung des Motors Normalbetrieb 15,0 kW bei 400 V in die Dreieckschaltung des Motors Schwerlastbetrieb
Motorleistung (HP)	5,0 hp bei 208 V Normalbetrieb 3,0 hp bei 208 V Schwerlastbetrieb 7,5 hp bei 230 V Normalbetrieb 5,0 hp bei 230 V Schwerlastbetrieb 15,0 hp bei 460 V Normalbetrieb 10,0 hp bei 460 V Schwerlastbetrieb 20,0 hp bei 575 V Normalbetrieb 15,0 hp bei 575 V Schwerlastbetrieb
Optionskarte	Kommunikationsmodul für Profibus DP V1 Kommunikationsmodul für Modbus TCP/EtherNet/IP Kommunikationsmodul für CANopen Daisy Chain Kommunikationsmodul für CANopen Sub-D Kommunikationsmodul für CANopen Open Style Kommunikationsmodul für Profinet

Bruttopreisliste für Deutschland zuzüglich Zuschläge, Frachtkosten und Mehrwertsteuer, gültig ab dem 1. Januar 2024. Irrtum und Änderungen vorbehalten. Es gelten die AGBs der Schneider Electric GmbH.

Haftungsausschluss: Diese Dokumentation dient nicht als Ersatz für die Beurteilung der Eignung oder Verlässlichkeit dieser Produkte für bestimmte Verwendungsbereiche des Benutzers und darf nicht zu diesem Zweck verwendet werden.

Zusatzmerkmale

Geräteanschluss	In der Motorversorgungsleitung In die Dreieckschaltung des Motors
[Us] Steuerspannung	110 - 230 V AC 50/60 Hz -15 - +10 %
Scheinleistung	0,06 kVA
integrierter Motorüberlastungsschutz	Richtig
thermische Schutzklasse des Motors	Klasse 10E
Schutzart	Phasenausfall: Linie Integrierter thermischer Schutz: Motor Thermischer Schutz: Starter Stromüberlastung: Motor Unterlast: Motor Anlaufzeit zu lang, blockierter Rotor: Motor Ausfall Motorphase: Motor Phasenausfallserkennung der Versorgungsspannung: Linie Phasenausfallserkennung der Versorgungsspannung: Motor Thermischer Schutz: Motor
Strombegrenzung % In (max. 5 x Ie)	150…700 %
Spezifikation des Nennstroms und des Stromverlusts	22,0 A
Verlustleistung stromunabhängig	25,0 W
Verlustleistung pro Gerät stromabhängig	54,0 W
Normen	IEC 60947-4-2 UL 60947-4-2 IEC 60664-1
Produktzertifizierungen	CE cULus CCC UKCA RCM EAC DNV ABS BV CCS
Beschriftung	CE CCC UKCA EAC RCM CULus
[Uc] Steuerkreisspannung	24 V DC
Anzahl diskrete Eingänge	4
Digitaler Eingang	(STOP) Logikeingänge, 3.500 Ohm (RUN) Logikeingänge, 3.500 Ohm (DI3) programmierbar als Logikeingang, 3.500 Ohm (DI4) programmierbar als Logikeingang, 3.500 Ohm
Kompatibilität der Eingänge	STOP: Diskreter Eingang Level 1 SPS entspricht IEC 61131-2 RUN: Diskreter Eingang Level 1 SPS entspricht IEC 61131-2 DI3: Diskreter Eingang Level 1 SPS entspricht IEC 61131-2 DI4: Diskreter Eingang Level 1 SPS entspricht IEC 61131-2
digitaler Logikeingang	Programmierbarer digitaler Eingang bei Status 0: 5 V
Relaisausgangsnummer	3
Relais-Ausgangstyp	Relaisausgänge R1A 1 Schließer Relaisausgänge R1B 1 Schließer Relaisausgänge RIC 1 S / 1 Ö programmierbar
Min. Schaltstrom	100 mA bei 12 V DC für Relaisausgänge

Max. Schaltstrom	Relaisausgänge 2 A bei 250 V AC Relaisausgänge 2 A bei 30 V DC
Anzahl diskrete Ausgänge	2
Digitaler Ausgang	(DQ1) programmierbarer digitaler Ausgang <= 30 V (DQ2) programmierbarer digitaler Ausgang <= 30 V
Authentifizierung	Offener Kollektor Level 1 SPS entspricht IEC 65A-68
Anzahl der Analogeingänge	1
Analoger Eingangstyp	AI1/PTC PTC/Pt 100 Temperaturfühler PTC2 PTC/Pt 100 Temperaturfühler PTC3 PTC/Pt 100 Temperaturfühler
Anzahl der Analogausgänge	1
Analoger Ausgangstyp	Stromausgang AQ1: 0 - 20 mA oder 0 - 10 V, Impedanz <500 Ohm
Kommunikationsprotokoll	Modbus, seriell
Anschlusstyp	1 RJ45
Kommunikationsdatenverbindung	Seriell
Physikalische Schnittstelle	2-Draht- RS 485
Übertragungsgeschwindigkeit	1.200 - 256.000 bit/s
Übertragungsrahmen	RTU
Datenformat	8 Bits, einstellbar auf ungerade, gerade oder keine Parität
Polarisierungsart	Keine Impedanz für Modbus, seriell
Anzahl der Adressen	0…227 für Modbus, seriell
Zugriffsmethode	Slave Modbus, seriell
Funktion verfügbar	Externe Bypass-Steuerung Vorheizung Entrauchung Mehrmotorige Kaskade Zweiter Motorsatz Benutzerverwaltung Sicherung von Anschlüssen und Verbindungen Sicherheits-Ereignisprotokollierung Cybersecure Firmware-Update Einzelne Richtung
Anzeigebildschirm verfügbar	Richtig
Betriebsposition	Senkrecht +/- 10 Grad
Höhe	275,0 mm
Breite	160,0 mm
Tiefe	203,0 mm
Produktgewicht	4,9 kg

Montage

Elektromagnetische Verträglichkeit	Leitungsgebundene und abgestrahlte Emissionen Level A entspricht IEC 60947-4-2 Leitungsgebundene und abgestrahlte Emissionen mit Bypass Level B entspricht IEC 60947-4-2 Gedämpfte oszillierende Wellen Level 3 entspricht IEC 61000-4-12 Elektrostatische Entladung Level 3 entspricht IEC 61000-4-11 Störfestigkeit gegenüber Einschaltstößen Stufe 4 entspricht IEC 61000-4-4 Störfestigkeit gegen abgestrahlte radioelektrische Störungen Level 3 entspricht IEC 61000-4-3 Spannungs-/Strom-Impuls Level 3 entspricht IEC 61000-4-5
Verschmutzungsgrad	Stufe 3
[Uimp] Bemessungs-Stoßspannungsfestigkeit	6 kV

[Ui] Bemessungs-Isolationsspannung	690 V
Umweltklasse (während des Betriebs)	Klasse 3C3 gemäß IEC 60721-3-3 Klasse 3S2 gemäß IEC 60721-3-3
Relative Luftfeuchtigkeit	0…95 % ohne Kondensation oder Tropfwasser entspricht IEC 60068-2-3
Umgebungstemperatur bei Betrieb	40…60 °C (mit Stromreduzierung von 2 % pro °C) -15…40 °C (ohne Leistungsreduzierung)
Umgebungstemperatur bei Lagerung	-25…70 °C
Betriebshöhe	= 1.000 m ohne Leistungsreduzierung > 1.000 - 4.000 m mit Stromreduzierung 1 % pro 100 m
Max. Durchbiegung unter Rüttelbelastung (während des Betriebs)	1,5 mm bei 2 - 13 Hz
Max. Durchbiegung unter Rüttelbelastung (während der Lagerung)	1,75 mm bei 2 - 9 Hz
Max. Durchbiegung unter Rüttelbelastung (während des Transports)	1,75 mm bei 2 - 9 Hz
Max. Beschleunigung unter Rüttelbelastung (während des Betriebs)	10 m/s² bei 13 - 200 Hz
Max. Beschleunigung unter Rüttelbelastung (während der Lagerung)	15 m/s² bei 200 - 500 Hz 10 m/s² bei 9 - 200 Hz
Max. Beschleunigung unter Rüttelbelastung (während des Transports)	15 m/s² bei 200 - 500 Hz 10 m/s² bei 9 - 200 Hz
Max. Beschleunigung bei Stoßeinwirkung (während des Betriebs)	150 m/s² bei 11 ms
Max. Beschleunigung unter Stoßbelastung (während der Lagerung)	100 m/s² bei 11 ms
Max. Beschleunigung unter Stoßbelastung (während des Transports)	100 m/s² bei 11 ms

Verpackungseinheiten

VPE 1 Art	PCE
Anzahl der Geräte pro Packung	1
VPE 1 Höhe	29,500 cm
VPE 1 Breite	26,700 cm
VPE 1 Länge	37,000 cm
Verpackungsgewicht (Lbs)	6,195 kg
VPE 2 Art	S06
VPE 2 Menge	8
VPE 2 Höhe	75,000 cm
VPE 2 Breite	60,000 cm
VPE 2 Länge	80,000 cm
VPE 2 Gewicht	62,500 kg

Vertragliche Gewährleistung

Garantie (in Monaten)	18

Environmental Data

Schneider Electric hat sich zum Ziel gesetzt, den Net Zero-Status bis 2050 durch Lieferkettenpartnerschaften, Materialien mit geringerer Auswirkung und Kreislaufbildung über unsere laufende Kampagne "Use Better, Use Longer, Use Again" zu erreichen, um die Lebensdauer und Recyclingfähigkeit der Produkte zu verlängern.

Erläuterung der Environmental Data >

Wie wir die Produktnachhaltigkeit bewerten >

Umweltbilanz

Total lifecycle Carbon footprint	**2 088 kg CO2 eq.**
CO_2-Fußabdruck der Herstellungsphase [A1 bis A3]	**111 kg CO2 eq.**
CO_2-Fußabdruck der Distributionsphase [A4]	**1 kg CO2 eq.**
CO_2-Fußabdruck der Installationsphase [A5]	**2 kg CO2 eq.**
CO_2-Fußabdruck der Nutzungsphase [B2, B3, B4, B6]	**1 966 kg CO2 eq.**
CO_2-Fußabdruck der End-of-Life-Phase [C1 bis C4]	**8 kg CO2 eq.**
Umweltproduktdeklaration	**Produktumweltprofil**

Use Better

Materialien und Verpackung

Verpackung mit Recycling-Karton	**Ja**
Verpackung ohne Kunststoff	**Nein**
SCIP-Nummer	**411029a0-6a52-4ec9-8a30-b0c07e93ba50**
EU-RoHS-Richtlinie	**Freistellungskonform**
REACh-Verordnung	**Produkt beinhaltet besorgniserregende Stoffe (SVHC) über dem Schwellwert**

Use Again

Reproduktion

Recyclingfähigkeitspotential in %	**82**
Circular Econmomy-Eignung	**Entsorgungsinformationen**
Austauschbare Batterie	**Ja**
Rücknahme	**Ja**
WEEE-Kennzeichnung	**Das Produkt muss entsprechend bestimmter Hinweise auf Märkten der Europäischen Union entsorgt werden und darf nicht in Haushaltsabfälle gelangen.**

Maßzeichnungen

Abmessungen

Vorder-, Seiten- und Rückansicht

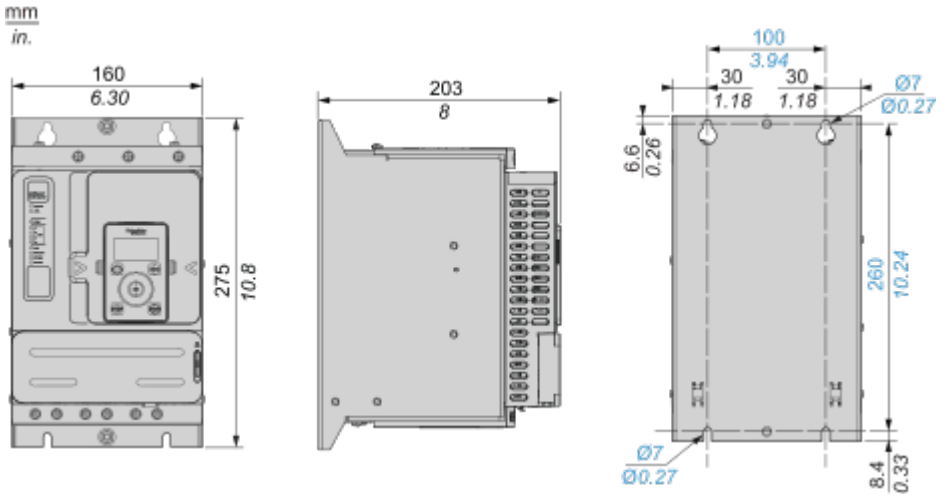

Anschlüsse und Schema

Netzanschlüsse

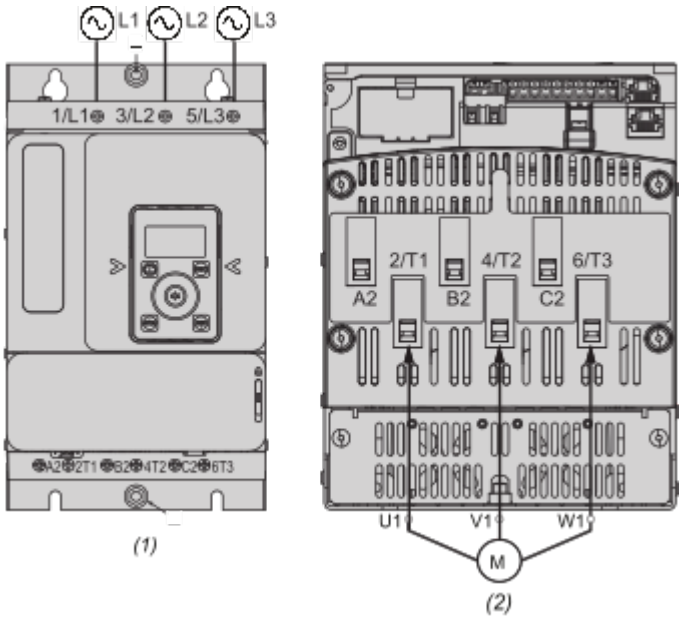

(1): Netzversorgung
(2): Motorseite
1/L1, 3/L2, 5/L3: Eingänge für die Netzversorgung
2/T1, 4/T2, 6/T3: Ausgänge zum Motor
A2, B2, C2: Überbrückung Sanftanlasser

Verbindung in Reihe, mit Netzschütz, keine Überbrückung, Koordination Typ 1 oder Typ 2, eine Drehrichtung, 2-Draht- oder 3-Drahtsteuerung

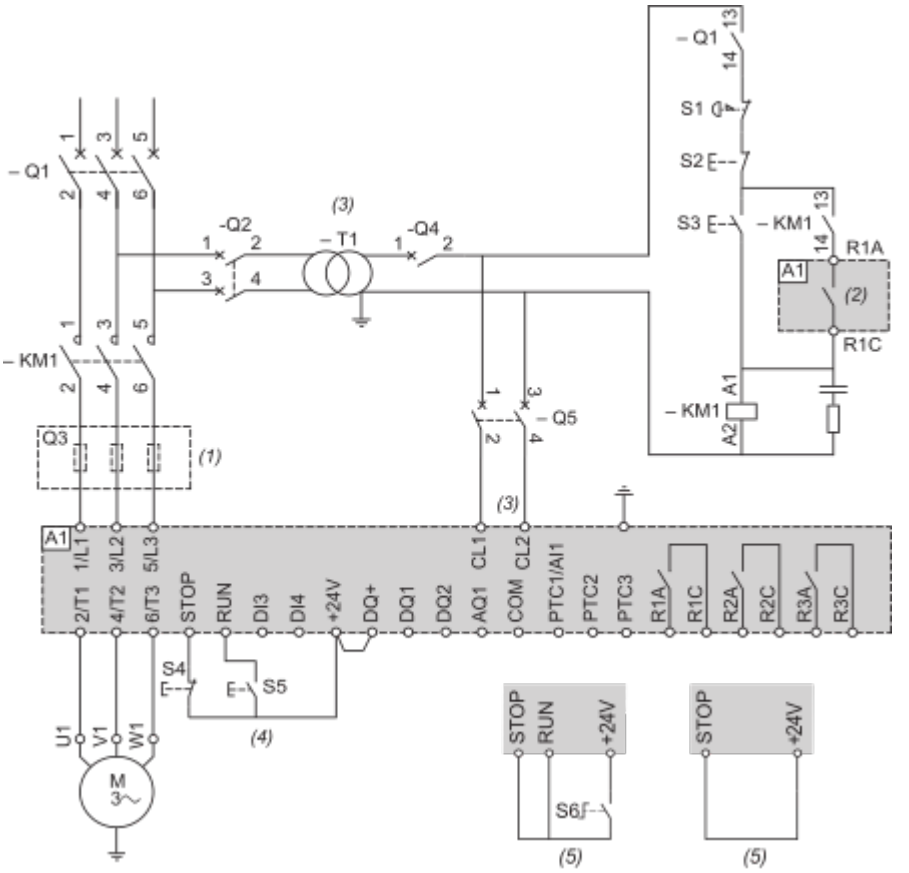

(1): Einbau von zusätzlichen schnell ansprechenden Sicherungen zur Aufrüstung auf eine Koordination des Typs 2 gemäß IEC 60947–4–2.
(2): Berücksichtigen Sie die technischen Daten zur Elektrik der Relais, siehe Technische Daten der Steuerklemmen).
(3): Der Transformator muss 110 bis 230 VAC +10 %–15 %, 50/60 Hz liefern.
(4): RUN- und STOP-Management (3-Draht-Steuerung)
(5): RUN- und STOP-Management (2-Draht-Steuerung)

Verbindung in Reihe, mit Netzshcüzt und Überbrückungsschütz, Freilaufstopp oder kontrolliertes Stoppen, Koordination Typ 1 oder 2, eine Drehrichtung, 2–Draht- oder 3-Draht-Steuerung

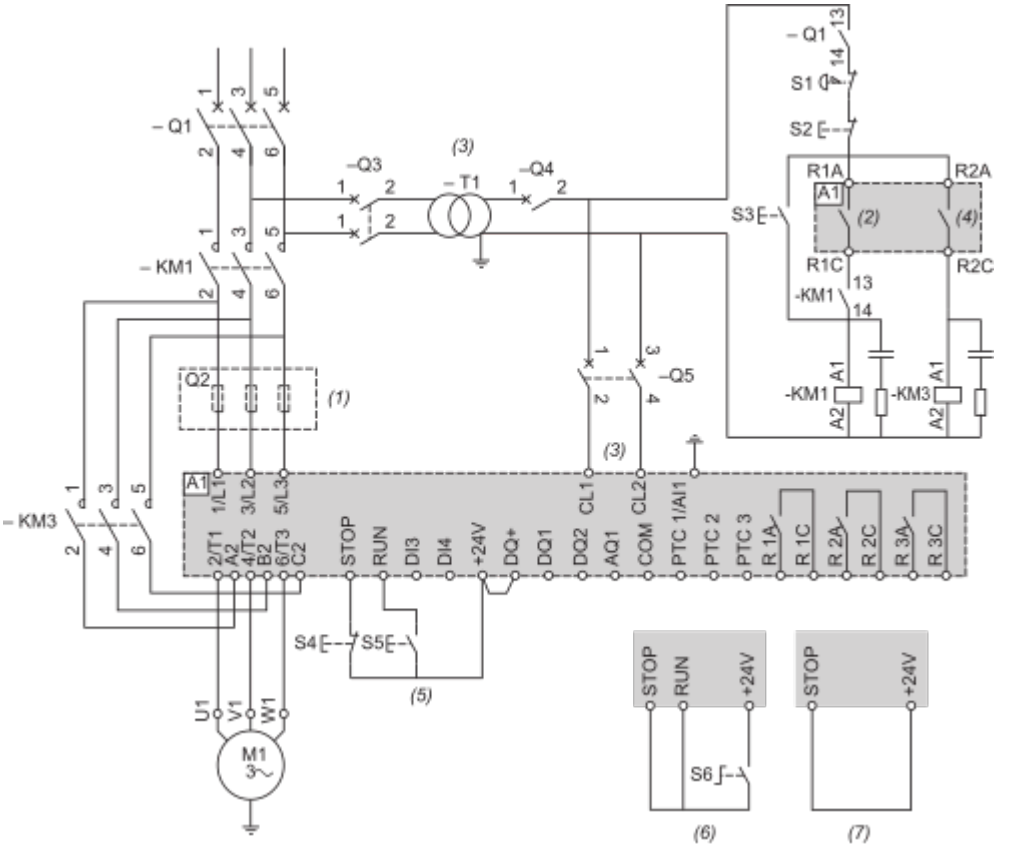

(1): Einbau von zusätzlichen schnell ansprechenden Sicherungen zur Aufrüstung auf eine Koordination des Typs 2 gemäß IEC 60947–4–2.
(2): Berücksichtigen Sie die technischen Daten zur Elektrik der Relais, siehe Technische Daten der Steuerklemmen).
(3): Der Transformator muss 110 bis 230 VAC +10 %–15 %, 50/60 Hz liefern.
(4): Berücksichtigen Sie die elektrischen Eigenschaften der Relais, insbesondere beim Anschluss an Schütze mit hoher Leistung (Merkmale der Steuerklemmen).
(5): RUN- und STOP-Management (3-Draht-Steuerung)
(6): RUN- und STOP-Management (2-Draht-Steuerung)
(7): PC- oder SPS-Steuerung

Verbindung innerhalb des Dreiecks, mit Netz- und Bypass-Schütz, Koordination Typ 1 und 2, eine Drehrichtung, 2-Draht- oder 3-Draht-Steuerung

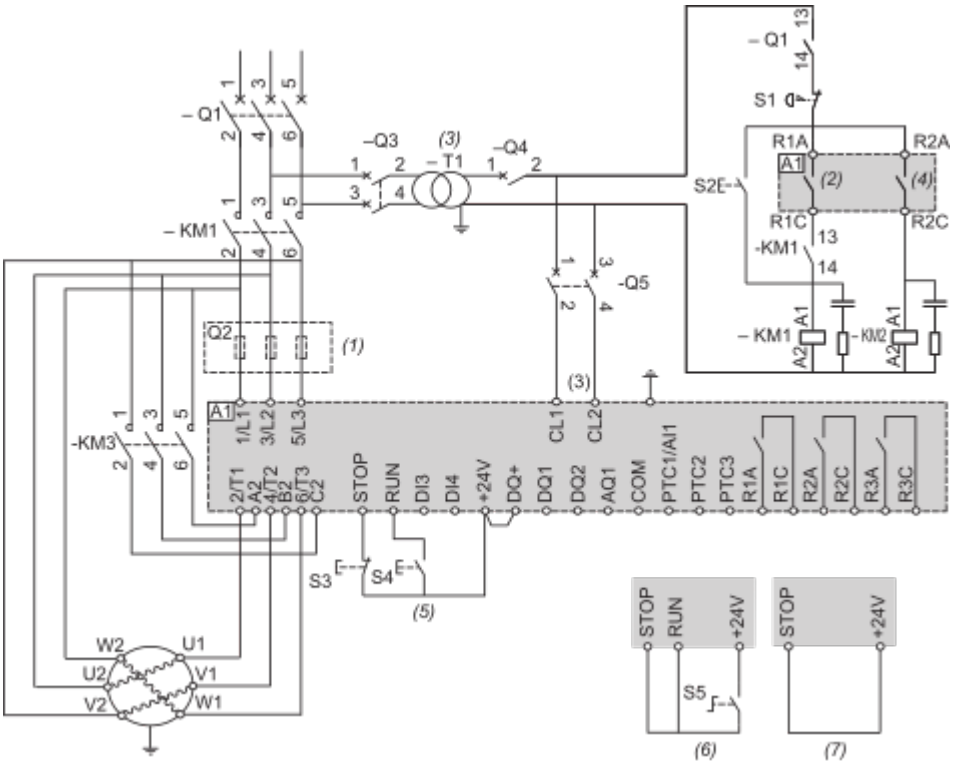

(1): Einbau von zusätzlichen schnell ansprechenden Sicherungen zur Aufrüstung auf eine Koordination des Typs 2 gemäß IEC 60947–4–2.
(2): Berücksichtigen Sie die technischen Daten zur Elektrik der Relais, siehe Technische Daten der Steuerklemmen).
(3): Der Transformator muss 110 bis 230 VAC +10 %–15 %, 50/60 Hz liefern.
(4): Berücksichtigen Sie die elektrischen Eigenschaften der Relais, insbesondere beim Anschluss an Schütze mit hoher Leistung (Merkmale der Steuerklemmen).
(5): RUN- und STOP-Management (3-Draht-Steuerung)
(6): RUN- und STOP-Management (2-Draht-Steuerung)
(7): PC- oder SPS-Steuerung

Verdrahtungsschema Steuerblock

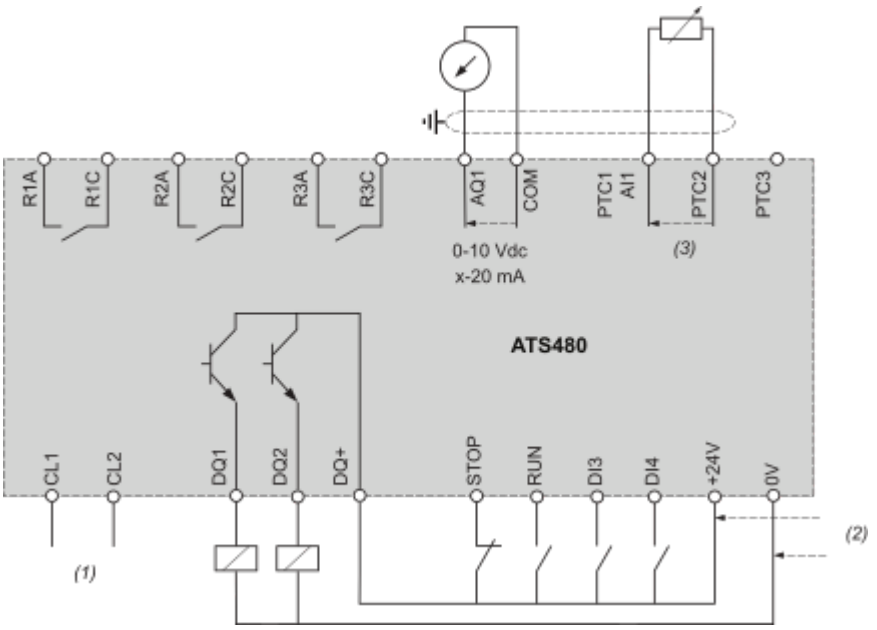

(1): Steuerspannungsversorgung 110–230 VAC
(2): Externe Versorgung 24 VDC
(3): 2-Draht PTC/PT100
R1A, R1C, R3A, R3C: Phasenfolgerelais
R2A, R2C: Ende des Starts
STOP, RUN, DI3, DI4: Digitaleingänge
AQ1: Analogausgang
PTC1/AI1, PTC2, PTC3: PTC- oder PT100-Anschluss
DQ1, DQ2, DQ+: Digitalausgänge

Montage und Abstand

Montageposition

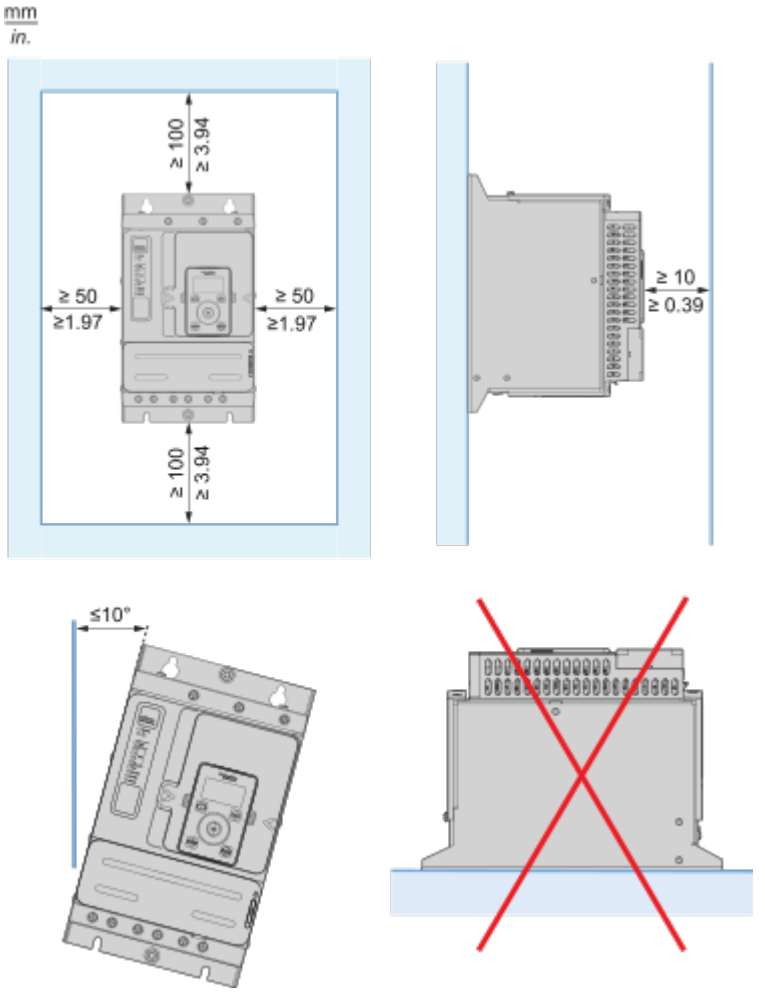

Image of product / Alternate images

Alternative

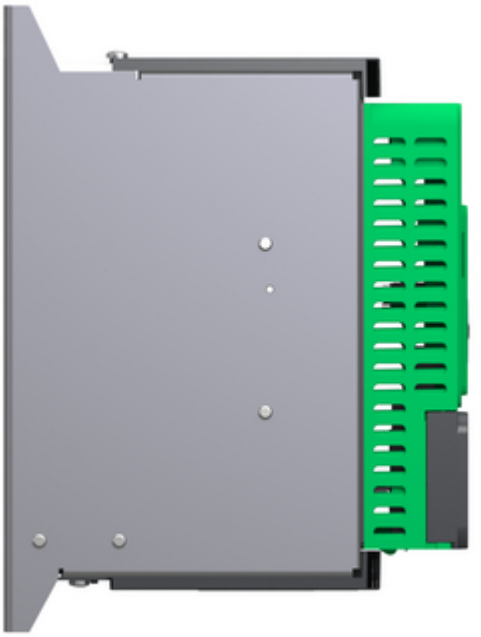

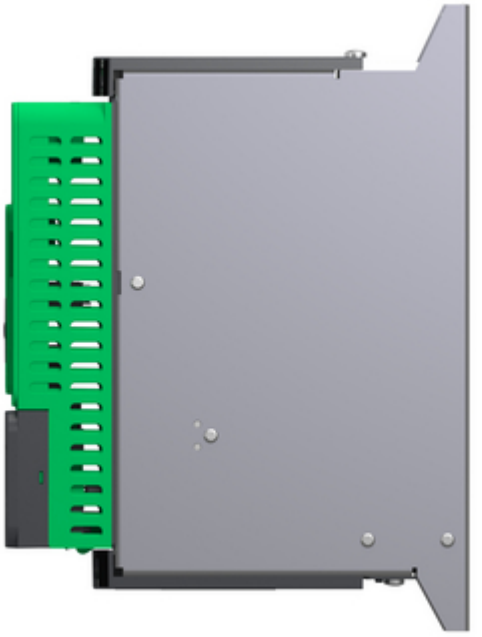

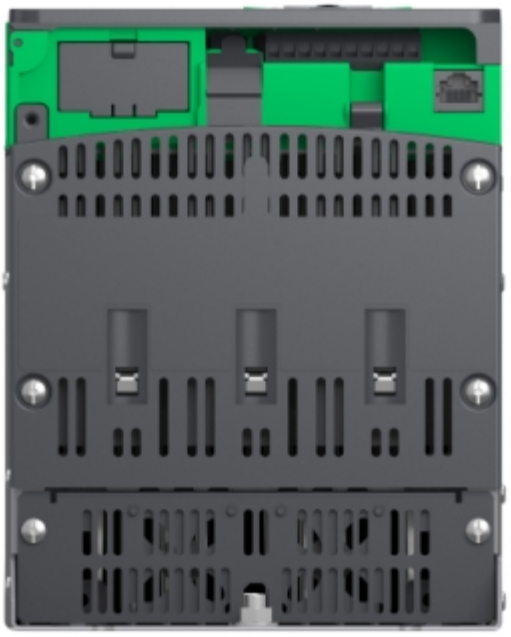




Schneider
Electric