Produkta datu lapa

Specifikācijas



Softstarteris, Altistart 480, 32A, 208 līdz 690 V AC, vadības padeve 110 līdz 230 V AC

ATS480D32Y

Galvenā

Produktu klāsts	Altivar mīkstais starteris ATS480
Produkta vai sastāvdaļas veids	Mīkstais starteris
Produkta galamērķis	Asinhronie motori
Produktam specifisks pielietojums	Procesu un infrastruktūru
Ierīces īsais nosaukums	ATS480
Tīkla fāžu skaits	3 fāzes
Izmantošanas kategorija	AC-3A AC-53A
Izmantojiet barošanas avota spriegumu	208...690 V - 15...10 %
barošanas avota frekvence	50...60 Hz - 20...20 %
[Ie] rated operational current	normāla slodze : 32,0 A (pie < 40 °C)
nominālā strāva lieljaudas apstākļos	22,0 A pie 40 °C priekš lieljaudas
Griezes momenta kontrole	"True"
IP aizsardzības pakāpe	IP20
Motora jauda kW	7,5 kW pie 230 V motora barošanas līnijā normāla slodze 5,5 kW pie 230 V motora barošanas līnijā smaga slodze 15,0 kW pie 400 V motora barošanas līnijā normāla slodze 11,0 kW pie 400 V motora barošanas līnijā smaga slodze 15,0 kW pie 440 V motora barošanas līnijā normāla slodze 11,0 kW pie 440 V motora barošanas līnijā smaga slodze 18,5 kW pie 500 V motora barošanas līnijā normāla slodze 11,0 kW pie 500 V motora barošanas līnijā smaga slodze 18,5 kW pie 525 V motora barošanas līnijā normāla slodze 11,0 kW pie 525 V motora barošanas līnijā smaga slodze 22,0 kW pie 660 V motora barošanas līnijā normāla slodze 15,0 kW pie 660 V motora barošanas līnijā smaga slodze 22,0 kW pie 690 V motora barošanas līnijā normāla slodze 18,5 kW pie 690 V motora barošanas līnijā smaga slodze 15,0 kW pie 230 V uz motora trīsstūra spailēm normāla slodze 9,0 kW pie 230 V uz motora trīsstūra spailēm smaga slodze 22,0 kW pie 400 V uz motora trīsstūra spailēm normāla slodze 18,5 kW pie 400 V uz motora trīsstūra spailēm smaga slodze
Motora jauda (zirgspēki)	7,5 hp pie 208 V normāla slodze 5,0 hp pie 208 V smaga slodze 10,0 hp pie 230 V normāla slodze 7,5 hp pie 230 V smaga slodze 20,0 hp pie 460 V normāla slodze 15,0 hp pie 460 V smaga slodze 25,0 hp pie 575 V normāla slodze 20,0 hp pie 575 V smaga slodze
Opciju karte	komunikācijas modulis priekš Profibus DP V1 komunikācijas modulis priekš Modbus TCP/EtherNet/IP komunikācijas modulis priekš CANopen margrietiņu ķēde komunikācijas modulis priekš CANopen Sub-D komunikācijas modulis priekš CANopen atvērts stils komunikācijas modulis priekš PROFINET

Ir sasniegts maksimālais salīdzināmo produktu skaits. Lūdzu, atveriet sadaļu Salīdzināt produktus #SAITE# un izdzēsiet kādu produktu, lai turpinātu.

Papildinošs

Ierīces savienojums	Motora barošanas līnijā Uz motora trīsstūra spailēm
[Us] vadības ķēdes spriegums	110...230 V AC 50/60 Hz - 15...10 %
Šķietamais spēks	0,09 kVA
Integrēta motora pārslodzes aizsardzība	"True"
motora termiskās aizsardzības klase	10E klase
Aizsardzības veids	fāzes atteice : līniju integrēta termiskā aizsardzība : motors termiskā aizsardzība : starteris strāvas pārslodze : motors nepietiekama slodze : motors pārmērīgs starta laiks, bloķēts rotors : motors motora fāzes zudums : motors līnijas barošanas fāzes zudums : līniju līnijas barošanas fāzes zudums : motors termiskā aizsardzība : motors
strāvas ierobežojums % In (5 x Ie maksimums)	150…700 %
Nominālās strāvas pwr zudumu specifikācija	32,0 A
Strāvas zudums no statiskās strāvas neatkarīgs	25,0 W
Jaudas zudumi uz ierīci ir atkarīgi no strāvas	84,0 W
Standarti	IEC 60947-4-2 UL 60947-4-2 IEC 60664-1
Produkta sertifikācija	CE cULus CCC UKCA RCM EAC DNV ABS BV CCS
Marķējums	CE CCC UKCA EAC RCM CULus
[Uc] vadības ķēdes spriegums	24 V DC
Diskrēts ievades numurs	4
Diskrēts ievades veids	(STOP) loģiskās ieejas, 3500 Ohm (RUN) loģiskās ieejas, 3500 Ohm (DI3) programmējams kā loģiskā ievade, 3500 Ohm (DI4) programmējams kā loģiskā ievade, 3500 Ohm
Ievades saderība	STOP diskrēta ievade 1. līmeņa PLC atbilst IEC 61131-2 RUN diskrēta ievade 1. līmeņa PLC atbilst IEC 61131-2 DI3 diskrēta ievade 1. līmeņa PLC atbilst IEC 61131-2 DI4 diskrēta ievade 1. līmeņa PLC atbilst IEC 61131-2
Diskrētā ievades loģika	programmējama digitālā ieeja stāvoklī 0: < 5 V
Releja izejas numurs	3
Releja izejas veids	releju izejas R1A 1 NO releju izejas R1B 1 NO releju izejas RIC NO/NC programmējams
Minimālā pārslēgšanas strāva	100 mA pie 12 V DC priekš releju izejas

Maksimālā pārslēgšanas strāva	releju izejas 2 A pie 250 V AC releju izejas 2 A pie 30 V DC
Diskrēts izvades numurs	2
Diskrēts izvades veids	(DQ1) programmējama digitālā izeja <= 30 V (DQ2) programmējama digitālā izeja <= 30 V
Izvades saderība	atvērts savācējs 1. līmeņa PLC atbilst IEC 65A-68
Analogās ievades numurs	1
analogās ievades veids	AI1/PTC PTC/Pt 100 temperatūras zonde PTC2 PTC/Pt 100 temperatūras zonde PTC3 PTC/Pt 100 temperatūras zonde
Analogās izejas numurs	1
Analogās izvades veids	strāvas izvade AQ1 : 0...20 mA vai 0...10 V , pretestība < 500 Ohm
Komunikācijas porta protokols	Modbus serial
Konektora tips	1 RJ45
Sakaru datu saite	Seriāls
Fiziskā saskarne	2 vadu RS 485
Pārraides ātrums	1200...256000 bit/s
Transmisijas rāmis	RTU
Datu formāts	8 biti, konfigurējams nepāra, pāra vai bez paritātes
Polarizācijas veids	nav pretestības priekš Modbus serial
Adrešu skaits	0…227 priekš Modbus serial
Piekļuves metode	"slave" Modbus serial
Pieejamā funkcija	Ārējā apvedceļa kontrole Iepriekšēja uzsildīšana Dūmu nosūkšana Daudzmotoru kaskāde Otrais motoru komplekts Lietotāju pārvaldība Ostu un pakalpojumu sacietēšana Drošības notikumu reģistrēšana Kiberdrošības programmaparatūras atjauninājums Viens virziens
Pieejams displeja ekrāns	"True"
Darba pozīcija	Vertikāli +/- 10 grādi
Augstums	275,0 mm
Platums	160,0 mm
Dziļums	203,0 mm
Neto svars	4,9 kg

Vide

Elektromagnētiskā saderība	Vadītās un izstarotās emisijas A līmenis atbilst IEC 60947-4-2 Vadītās un izstarotās emisijas ar apvedceļu līmenis B atbilst IEC 60947-4-2 Slāpēti svārstību viļņi 3. līmenis atbilst IEC 61000-4-12 Elektrostatiskā izlāde 3. līmenis atbilst IEC 61000-4-11 Imunitāte pret elektriskām pārejām 4. līmenis atbilst IEC 61000-4-4 Imunitāte pret izstarotiem radioelektriskiem traucējumiem 3. līmenis atbilst IEC 61000-4-3 Sprieguma/strāvas impulss 3. līmenis atbilst IEC 61000-4-5
Piesārņojuma pakāpe	3. līmenis
[Uimp] nominālais impulsu izturības spriegums	6 kV

[Ui] nominālais izolācijas spriegums	690 V
Vides klase (darbības laikā)	Klase 3C3 saskaņā ar IEC 60721-3-3 Klase 3S2 saskaņā ar IEC 60721-3-3
Relatīvais mitrums	0…95 % bez kondensāta vai ūdens pilēšanas atbilst IEC 60068-2-3
Apkārtējā gaisa temperatūra darbībai	40…60 °C (ar strāvas samazinājumu 2 % uz °C) -15…40 °C (bez pazemināšanas)
Apkārtējā gaisa temperatūra uzglabāšanai	-25…70 °C
Darbības augstums	<= 1000 m bez pazemināšanas > 1000...4000 m ar strāvas samazinājumu 1 % uz 100 m
Maksimālā novirze zem vibrācijas slodzes (darbības laikā)	1,5 mm pie 2...13 Hz
Maksimālā novirze pie vibrācijas slodzes (uzglabāšanas laikā)	1,75 mm pie 2...9 Hz
Maksimālā novirze zem vibrācijas slodzes (transportēšanas laikā)	1,75 mm pie 2...9 Hz
Maksimālais paātrinājums vibrācijas spriedzes apstākļos (darbības laikā)	10 m/s² pie 13...200 Hz
Maksimālais paātrinājums zem vibrācijas slodzes (uzglabāšanas laikā)	15 m/s² pie 200...500 Hz 10 m/s² pie 9...200 Hz
Maksimālais paātrinājums zem vibrācijas slodzes (transportēšanas laikā)	15 m/s² pie 200...500 Hz 10 m/s² pie 9...200 Hz
Maksimālais paātrinājums trieciena ietekmē (darbības laikā)	150 m/s² pie 11 ms
Maksimālais paātrinājums trieciena slodzes laikā (uzglabāšanas laikā)	100 m/s² pie 11 ms
Maksimālais paātrinājums trieciena slodzes laikā (transportēšanas laikā)	100 m/s² pie 11 ms

Iepakošanas vienības

Pirmā iepakojuma vienības tips	PCE
Vienību skaits 1. iepakojumā	1
1. iepakojuma augstums	30,000 cm
1. iepakojuma platums	27,000 cm
1. iepakojuma garums	37,000 cm
1. iepakojuma svars	6,213 kg
Otrā iepakojuma vienības tips	S06
Vienību skaits 2. iepakojumā	8
2. iepakojuma augstums	75,000 cm
2. iepakojuma platums	60,000 cm
2. iepakojuma garums	80,000 cm
2. iepakojuma svars	64,900 kg

Līguma garantija

Garantija (mēnešos)	18

Environmental Data

Schneider Electric mērķis ir līdz 2050. gadam sasniegt nulles emisiju statusu, izmantojot piegādes ķēdes partnerību, zemākas ietekmes materiālus un cirkularitāti, izmantojot mūsu pašreizējo kampaņu "Use Better, Use Longer, Use Again", lai pagarinātu produktu kalpošanas laiku un to pārstrādājamību.

Environmental Data skaidrojums >

Kā mēs novērtējam produktu ilgtspēju >

Ietekme uz vidi

Kopējā dzīves cikla oglekļa pēda	**2 928 kg CO2 eq.**
Ražošanas posma oglekļa pēdas nospiedums [A1–A3]	**112 kg CO2 eq.**
Izplatīšanas posma oglekļa pēdas nospiedums [A4]	**1 kg CO2 eq.**
Uzstādīšanas posma oglekļa pēdas nospiedums [A5]	**2 kg CO2 eq.**
Lietošanas posma oglekļa pēdas nospiedums [B2, B3, B4, B6]	**2 805 kg CO2 eq.**
Dzīves cikla beigu posma oglekļa pēdas nospiedums [C1–C4]	**8 kg CO2 eq.**
Vides informācijas publiskošana	**Produkta ietekme uz vidi**

Use Better

Materiāli un iepakojums

Iepakojums izgatavots no pārstrādāta kartona	**Jā**
Iepakojums bez plastmasas	**Nē**
SCIP numurs	**411029a0-6a52-4ec9-8a30-b0c07e93ba50**
ES RoHS direktīva	**Atbilst, Izmantojot Izņēmumu**
REACh regula	**Atsauce satur vielas virs noteiktās normas, kas rada ļoti lielas bažas**

Use Again

Pārsaiņošana un atkārtota ražošana

Pārstrādājamības potenciāls, %	**82**
Cirkularitātes profils	**Informācija par ekspluatācijas izbeigšanu**
Noņemams akumulators	**Jā**
Atgriešana	**Jā**
WEEE marķējums	**Eiropas Savienības tirgū no šī produkta ir jāatbrīvojas, ievērojot noteiktu atkritumu savākšanas kārtību, un produkts nedrīkst nonākt sadzīves atkritumu tvertnēs.**

Dimensions Drawings

Dimensions

Front, Side and Rear View

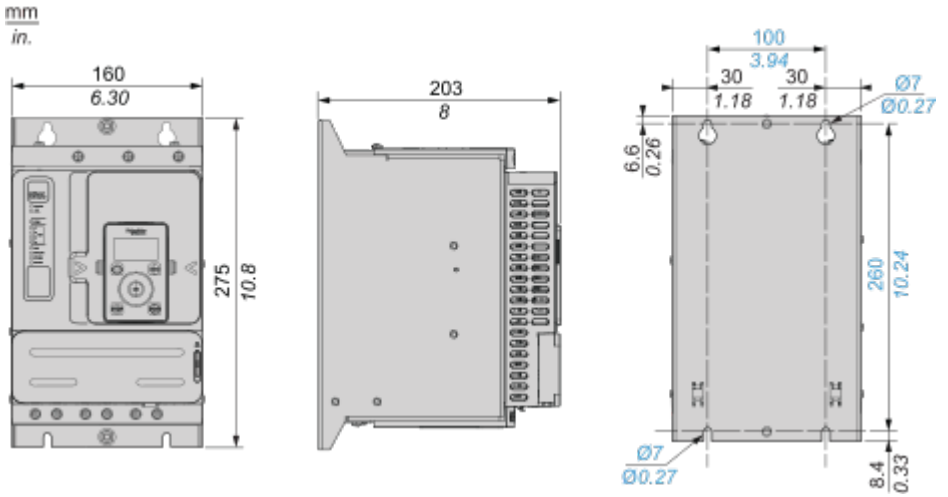

Connections and Schema

Power Connections

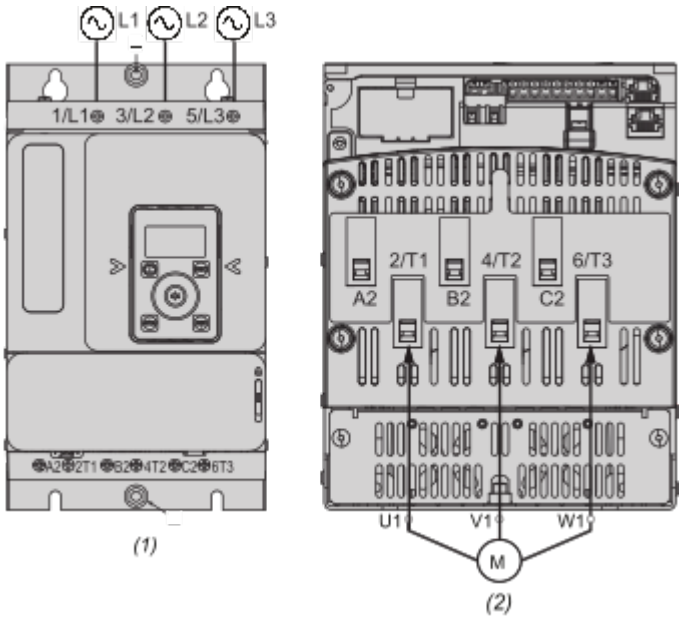

(1) : Mains side
(2) : Motor side
1/L1, 3/L2, 5/L3 : Mains supply inputs
2/T1, 4/T2, 6/T3 : Outputs to motor
A2, B2, C2 : Soft starter bypass

Connection in line, with line contactor, no bypass, type 1 or 2 coordination, non - reversing, 2-wire or 3-wire control

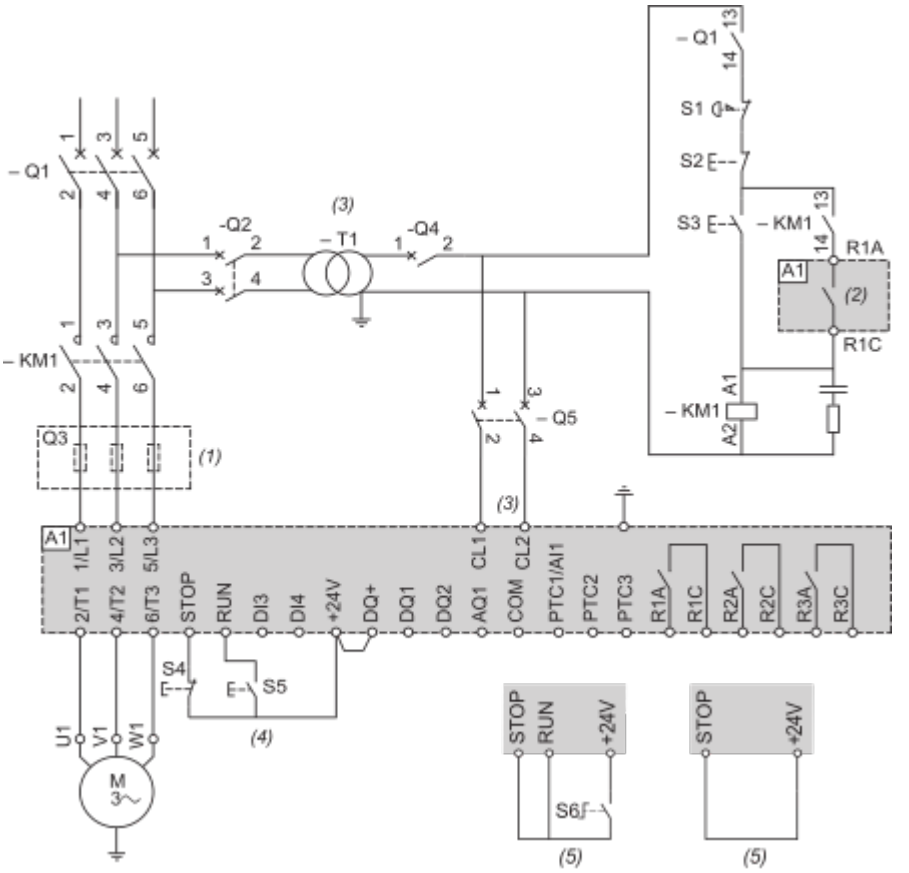

(1) : Installation of additional fast-acting fuses to upgrade to type 2 coordination according to IEC 60947–4–2.
(2) : Take into account the electrical characteristics of the relays (Control Terminal Characteristics).
(3) : The transformer must supply 110...230 VAC +10% — 15%, 50/60Hz.
(4) : RUN and STOP Management (3-wire control).
(5) : RUN and STOP Management (2-wire control).

Connection in line, with line and bypass contactor, freewheel or controlled stop, type 1 or 2 coordination, non reversing, 2-wire or 3-wire

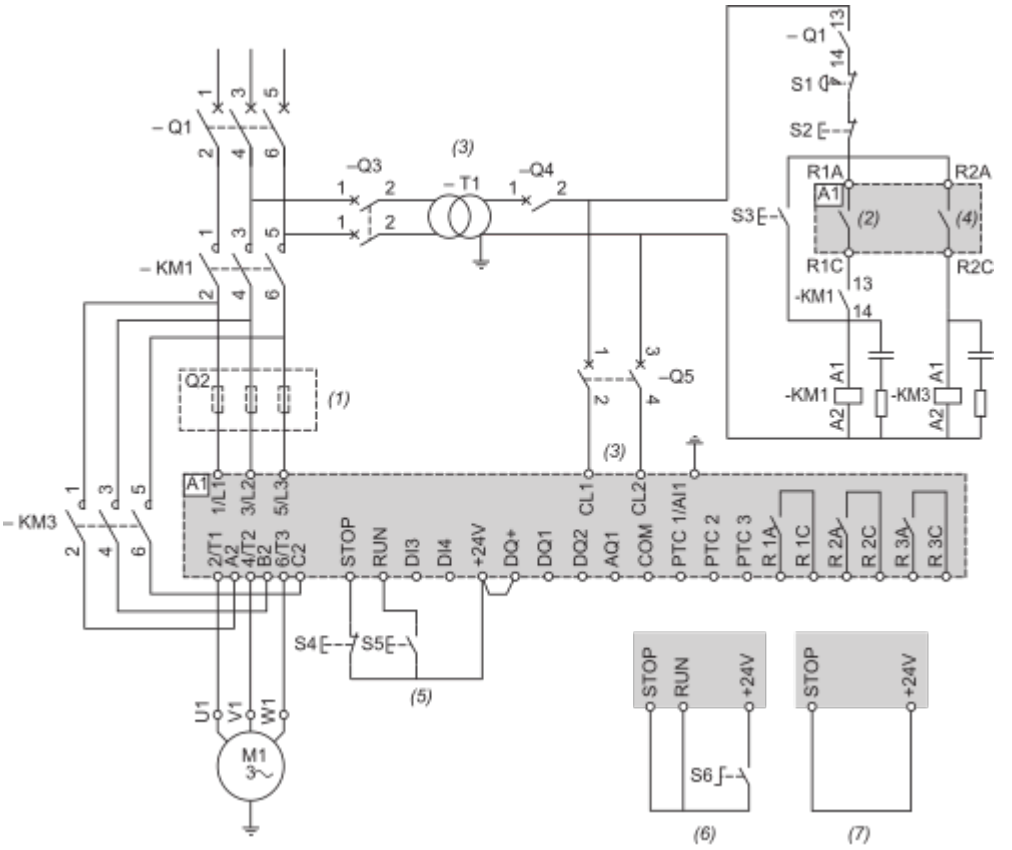

(1) : Installation of additional fast-acting fuses to upgrade to type 2 coordination according to IEC 60947–4–2.
(2) : Take into account the electrical characteristics of the relays (Control Terminal Characteristics).
(3) : The transformer must supply 110...230 VAC +10% – 15%, 50/60Hz.
(4) : Take into account the electrical characteristics of the relays, especially when connecting to high rating contactor (Control Terminal Characteristics).
(5) : RUN and STOP Management (3-wire control).
(6) : RUN and STOP Management (2-wire control).
(7) : PC or PLC control

Connection inside the delta, with line and bypass contactor, type 1 and 2 coordination, non reversing, 2 wire or 3 wire

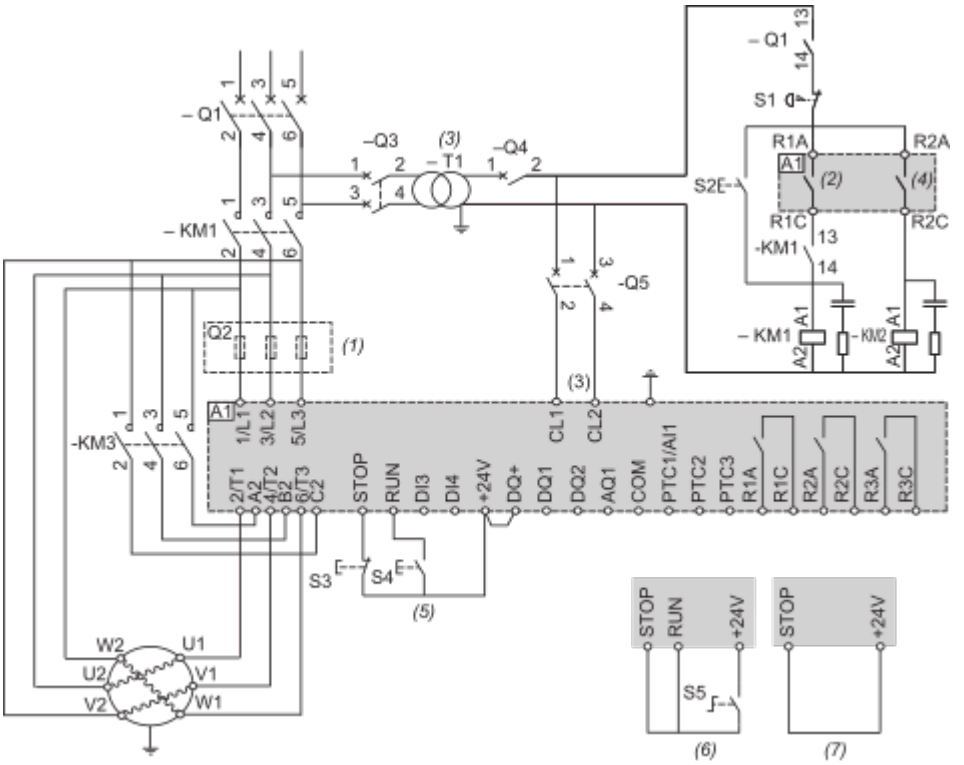

(1) : Installation of additional fast-acting fuses to upgrade to type 2 coordination according to IEC 60947–4–2.
(2) : Take into account the electrical characteristics of the relays (Control Terminal Characteristics).
(3) : The transformer must supply 110...230 VAC +10% – 15%, 50/60Hz.
(4) : Take into account the electrical characteristics of the relays, especially when connecting to high rating contactor (Control Terminal Characteristics).
(5) : RUN and STOP Management (3-wire control).
(6) : RUN and STOP Management (2-wire control).
(7) : PC or PLC control

Control block wiring diagram

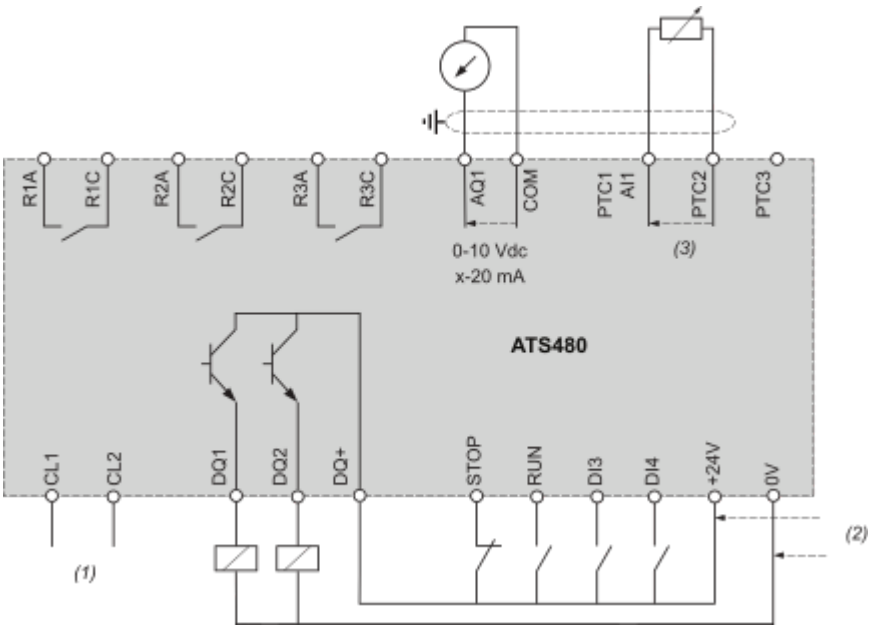

(1) : Control power supply 110-230 VAC
(2) : External supply 24 VDC
(3) : 2 Wires PTC/PT100
R1A, R1C, R3A, R3C : Sequence relay
R2A, R2C : End of start
STOP, RUN, DI3, DI4 : Digital inputs
AQ1 : Analogue output
PTC1/AI1, PTC2, PTC3 : PTC or PT100 connection
DQ1, DQ2, DQ+ : Digital outputs

Mounting and Clearance

Mounting Position

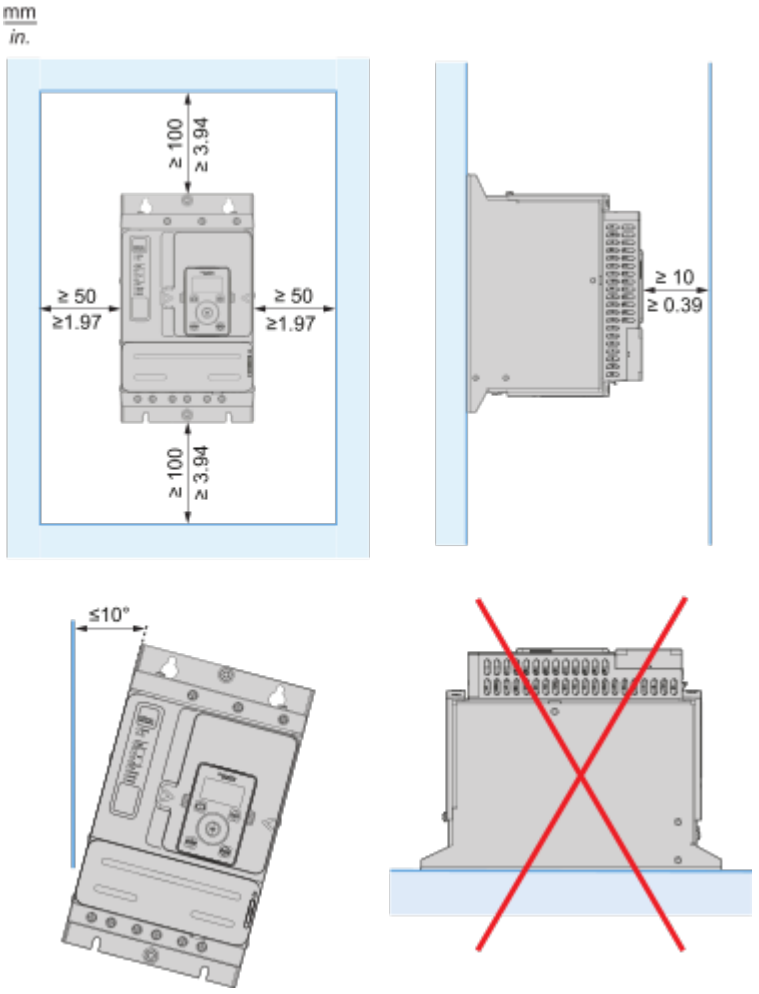

Image of product / Alternate images

Alternative

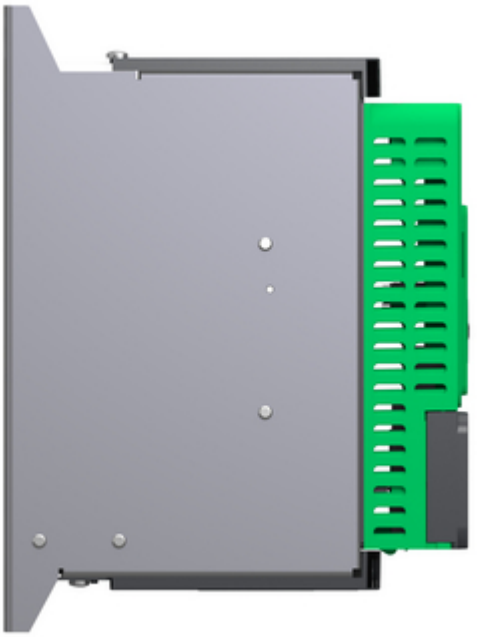

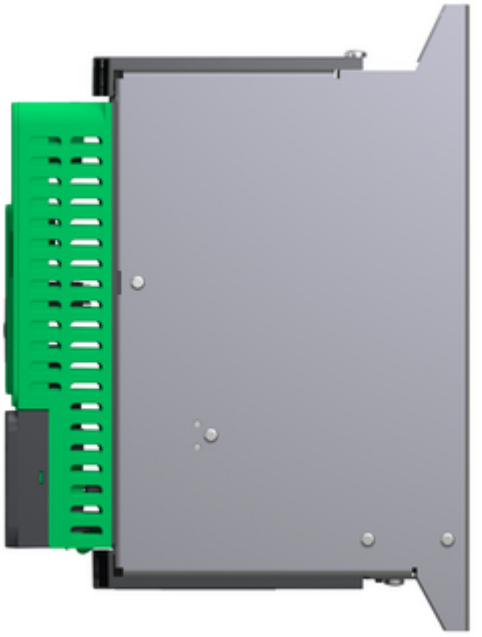

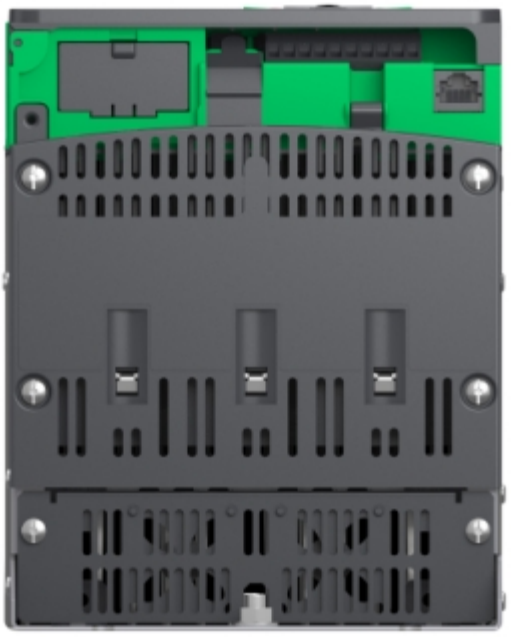



Produkta datu lapa ATS480D32Y

