Produkta datu lapa

Specifikācijas



Altivar Softstarteris ATS130, 65A, 200 līdz 480 V AC, vadības barošana 24 V DC

ATS130N2D65LT

Galvenā

Produktu klāsts	Altivar mīkstais starteris ATS130
Produkta vai sastāvdaļas veids	Mīkstais starteris
Produkta galamērķis	Asinhronie motori
Produktam specifisks pielietojums	Vienkārša mašīna
Ierīces īsais nosaukums	ATS130
Tīkla fāžu skaits	3 fāzes
Izmantošanas kategorija	AC-53A
Izmantojiet barošanas avota spriegumu	200...480 V - 15...10 %
barošanas avota frekvence	50...60 Hz +/- 5 Hz
[Ie] rated operational current	65 A rindā (pie < 40 °C)
Servisa faktors pie Ie	100
Griezes momenta kontrole	False
IP aizsardzības pakāpe	IP20
Motora jauda kW	18,5 kW pie 230 V normāla slodze 30 kW pie 400 V normāla slodze 37 kW pie 440 V normāla slodze
Motora jauda (zirgspēki)	20 hp pie 200 V normāla slodze 20 hp pie 208 V normāla slodze 20 hp pie 230 V normāla slodze 40 hp pie 460 V normāla slodze 50 hp pie 480 V normāla slodze

Papildinošs

Pārslodzes strāvas profils	300 % Ti priekš 5 s
Slodzes koeficients	70 %
Darbības cikli stundā	13 cikls/h
Minimālā motora strāva	20 % Ti
Ierīces savienojums	Rindā
[Us] vadības ķēdes spriegums	24 V DC +/- 10 %
Kontrolēt jaudu	21,6 W iedarbināšana un apstāšanās 3 W līdzsvara stāvoklis
Integrēta motora pārslodzes aizsardzība	False
Aizsardzības veids	fāzes atteice : elektrotīkla termiskā aizsardzība : starteris apiešanas kļūda : starteris vadības spriegums Us : starteris

Ir sasniegts maksimālais saīdzināmo produktu skaits. Lūdzu, atveriet sadaļu Saīdzināt produktus #5AITE# un izdzēsiet kādu produktu, lai turpinātu.

Nominālās strāvas pwr zudumu specifikācija	65 A
Strāvas zudums no statiskās strāvas neatkarīgs	3 W
Jaudas zudumi uz ierīci ir atkarīgi no strāvas	16 W
Jaudas zudums palaišanas laikā	397 W 300 % Ti
Standarti	EN/IEC 60947-4-2 UL 60947-4-2 IEC 60664-1
Produkta sertifikācija	CE UKCA CCC RCM EAC UL
Marķējums	CE CCC UKCA RCM EAC
[Uc] vadības ķēdes spriegums	24 V DC
Diskrēts ievades numurs	3
Diskrēts ievades veids	(DI) digitālā ieeja, 10 kOhm (DI2) digitālā ieeja, 10 kOhm (BOOST) digitālā ieeja, 10 kOhm
Ievades saderība	diskrēta ievade 1. līmeņa PLC atbilst EN/IEC 61131-2
Diskrētā ievades loģika	digitālā ieeja stāvoklī 0: 0...< 5 V un <= 0,2 mA 1. stāvoklī: > 13 V , >= 0,5 mA
Releja izejas numurs	1
Releja izejas veids	releju izejas R1A, R1C NO
Minimālā pārslēgšanas strāva	2,5 mA pie 24 V DC priekš releju izejas
Maksimālā pārslēgšanas strāva	uz pretestības slodzes priekš releju izejas : 1 A 250 V AC 400000 cikli uz pretestības slodzes priekš releju izejas : 1 A 30 V DC 400000 cikli uz induktīvās slodzes priekš releju izejas : 1 A 250 V AC cos phi = 0,4 100000 cikli uz induktīvās slodzes priekš releju izejas : 1 A 30 V DC cos phi = 0,4 100000 cikli
Diskrēts izvades numurs	1
Diskrēts izvades veids	neprogrammējama digitālā izeja DQ1 <= 30 V 200 mA
Displeja veids	1 LED (zaļš) priekš kontrolētu jaudu 1 LED (dzeltens un sarkans) priekš motora darbības fāzes, kļūdas
Pieejams displeja ekrāns	False
Darba pozīcija	Vertikāli +/- 30 grādi
Augstums	166 mm
Platums	55 mm
Dziļums	165 mm
Neto svars	1,3 kg
Piemērots uzstādīšanai uz standarta sliedēm	"True"
Pieejamā funkcija	Palēninājuma sprieguma rampa Palielināt
Iekšējais apvedceļš	"True"
Materiāla deklarācija	"True"

Vide

Piesārņojuma pakāpe	2. līmenis
vides klase (ekspluatācijas laikā)	bez sāls miglas : 3C3 atbilst IEC 60721-3-3 3S3 atbilst IEC 60721-3-3
[Uimp] nominālais impulsu izturības spriegums	4 kV
[Ui] nominālais izolācijas spriegums	480 V
Elektromagnētiskā saderība	Vadītās un izstarotās emisijas līmenis B atbilst IEC 60947-4-2 Īsi sprieguma pārtraukumi 3. līmenis atbilst IEC 61000-4-11 Elektrostatiskā izlāde 2. līmenis atbilst IEC 61000-4-2 Izstarotā radiofrekvences elektromagnētiskā lauka imunitātes pārbaude 1. līmenis atbilst IEC 61000-4-3 Elektriskās ātras pārejas/pārsprāgšanas imunitātes tests 2. līmenis atbilst IEC 61000-4-4 Svārstību viļņu imunitāte 3. līmenis atbilst IEC 61000-4-12 Sprieguma/strāvas impulss 2. līmenis atbilst IEC 61000-4-5 Radiofrekvenču lauku izraisīti traucējumi 1. līmenis atbilst IEC 61000-4-6
Apkārtējā gaisa temperatūra darbībai	-10…40 °C (bez pazemināšanas) 40…60 °C (ar strāvas samazināšanos 1,5 % uz °C)
Apkārtējā gaisa temperatūra uzglabāšanai	-25…70 °C
Apkārtējā gaisa transporta temperatūra	-40…70 °C
Darbības augstums	0...1000 m bez pazemināšanas 1000...4000 m 1 % uz 100 m
Relatīvais mitrums	5…95 % nekondensējas bez ūdens pilēšanas atbilst IEC 60068-2-3
Maksimālais paātrinājums vibrācijas spriedzes apstākļos (darbības laikā)	10 m/s² pie 9...200 Hz
Maksimālais paātrinājums zem vibrācijas slodzes (uzglabāšanas laikā)	10 m/s² pie 9...200 Hz
Maksimālais paātrinājums zem vibrācijas slodzes (transportēšanas laikā)	10 m/s² pie 9...200 Hz
Maksimālā novirze zem vibrācijas slodzes (darbības laikā)	3 mm pie 2-9 Hz
Maksimālā novirze pie vibrācijas slodzes (uzglabāšanas laikā)	3 mm pie 2-9 Hz
Maksimālā novirze zem vibrācijas slodzes (transportēšanas laikā)	3 mm pie 2-9 Hz
Maksimālais paātrinājums trieciena ietekmē (darbības laikā)	100 m/s² pie 11 ms
Maksimālais paātrinājums trieciena slodzes laikā (uzglabāšanas laikā)	100 m/s² pie 11 ms
Maksimālais paātrinājums trieciena slodzes laikā (transportēšanas laikā)	100 m/s² pie 11 ms

Iepakošanas vienības

Pirmā iepakojuma vienības tips	PCE
Vienību skaits 1. iepakojumā	1
1. iepakojuma augstums	6,000 cm
1. iepakojuma platums	27,000 cm
1. iepakojuma garums	27,500 cm
1. iepakojuma svars	1,510 kg
Otrā iepakojuma vienības tips	S06
Vienību skaits 2. iepakojumā	40
2. iepakojuma augstums	75,000 cm
2. iepakojuma platums	60,000 cm

2. iepakojuma garums	80,000 cm
2. iepakojuma svars	69,500 kg

Līguma garantija

Garantija (mēnešos)	18

Environmental Data

Schneider Electric mērķis ir līdz 2050. gadam sasniegt nulles emisiju statusu, izmantojot piegādes ķēdes partnerību, zemākas ietekmes materiālus un cirkularitāti, izmantojot mūsu pašreizējo kampaņu "Use Better, Use Longer, Use Again", lai pagarinātu produktu kalpošanas laiku un to pārstrādājamību.

Environmental Data skaidrojums >

Kā mēs novērtējam produktu ilgtspēju >

Ietekme uz vidi

Kopējā dzīves cikla oglekļa pēda	**182 kg CO2 eq.**
Ražošanas posma oglekļa pēdas nospiedums [A1–A3]	**94 kg CO2 eq.**
Izplatīšanas posma oglekļa pēdas nospiedums [A4]	**0.2 kg CO2 eq.**
Uzstādīšanas posma oglekļa pēdas nospiedums [A5]	**0 kg CO2 eq.**
Lietošanas posma oglekļa pēdas nospiedums [B2, B3, B4, B6]	**88 kg CO2 eq.**
Dzīves cikla beigu posma oglekļa pēdas nospiedums [C1–C4]	**0.2 kg CO2 eq.**
Vides informācijas publiskošana	**Produkta ietekme uz vidi**

Use Better

Materiāli un iepakojums

Iepakojums izgatavots no pārstrādāta kartona	**Jā**
Iepakojums bez plastmasas	**Jā**
ES RoHS direktīva	**Atbilst**
REACh regula	**Nesatur ļoti bīstamas vielas virs moteiktās normas**

Use Again

Pārsaiņošana un atkārtota ražošana

Cirkularitātes profils	**Informācija par ekspluatācijas izbeigšanu**
Atgriešana	**Jā**
WEEE marķējums	**Eiropas Savienības tirgū no šī produkta ir jāatbrīvojas, ievērojot noteiktu atkritumu savākšanas kārtību, un produkts nedrīkst nonākt sadzīves atkritumu tvertnēs.**

Dimensions Drawings

Dimensions

Soft Starter

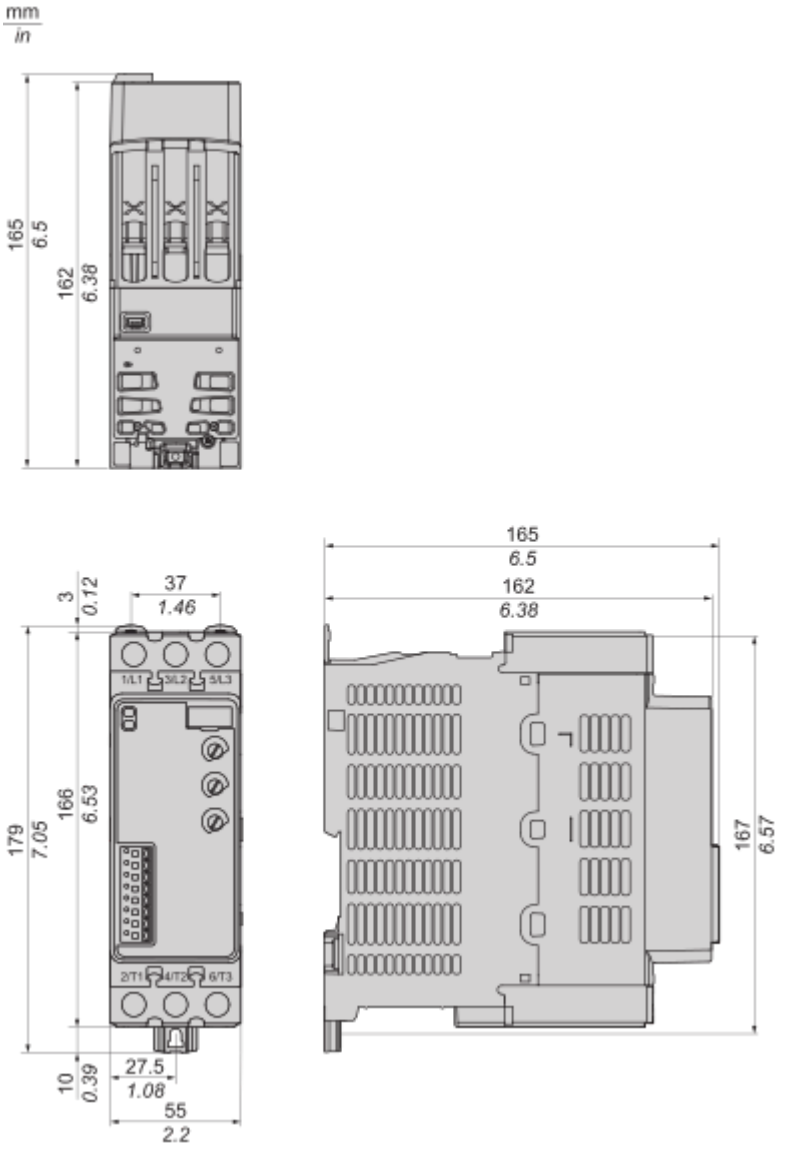

Dimensions

Soft Motor Starter

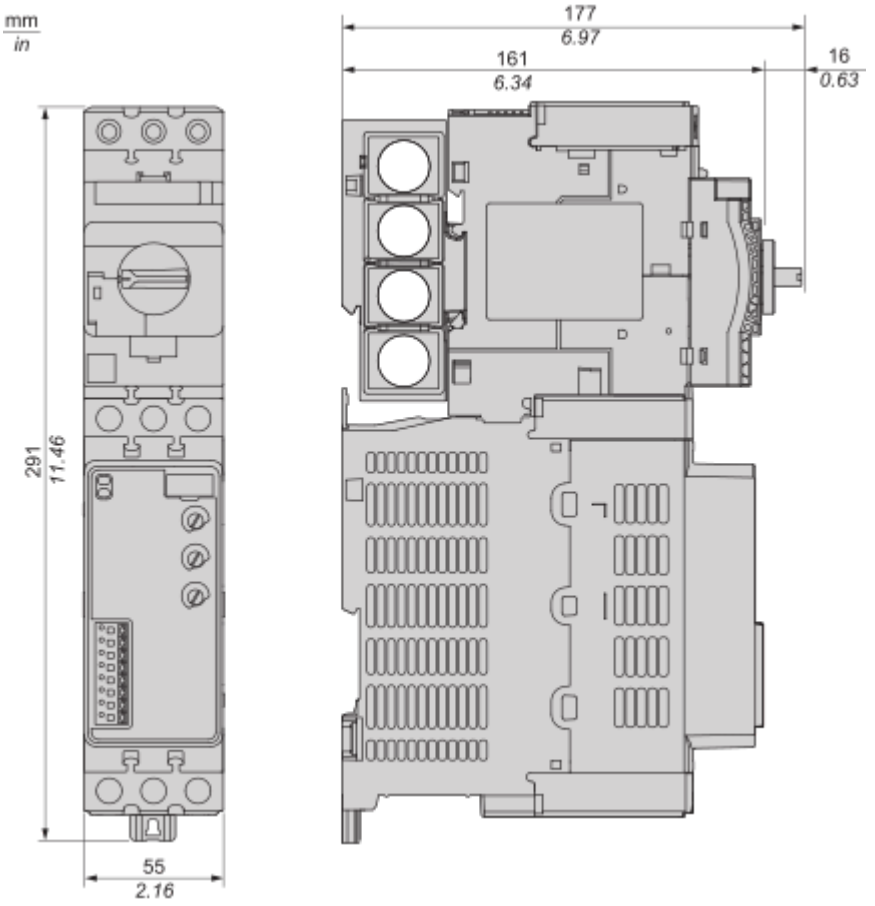

Mounting and Clearance

Mounting

ATS130 Standalone

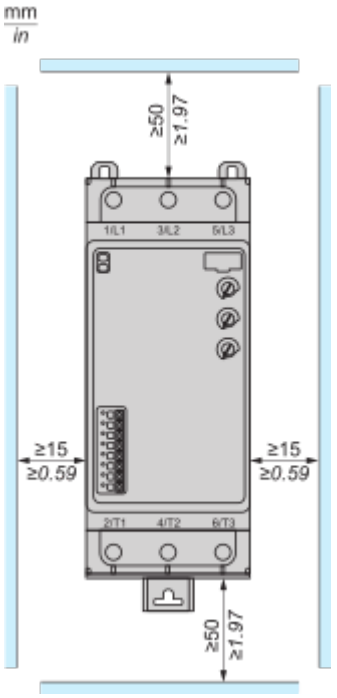

ATS130 Side by side

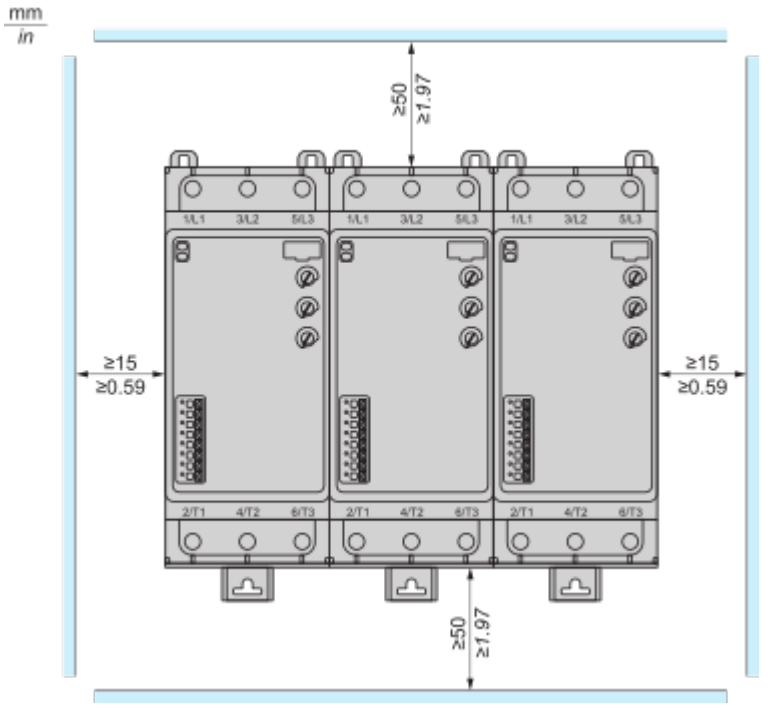

ATS130 Soft Motor Starter (ATS130 + TeSys Deca circuit breaker)

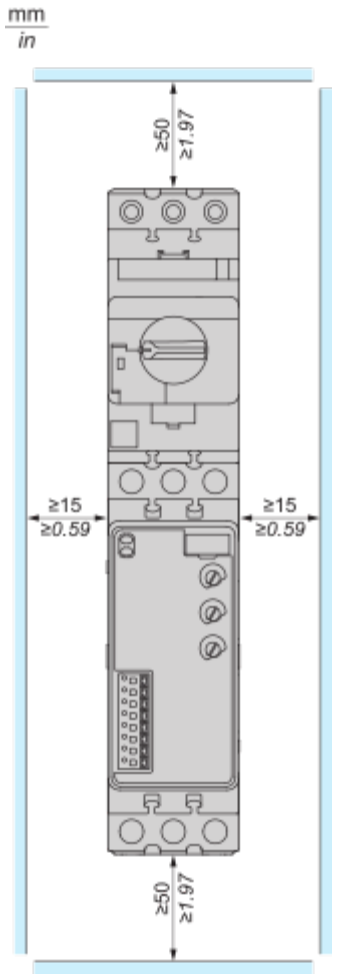
mm
in
≥50
≥1.97
≥15
≥0.59
≥15
≥0.59
≥50
≥1.97

Connections and Schema

Wiring

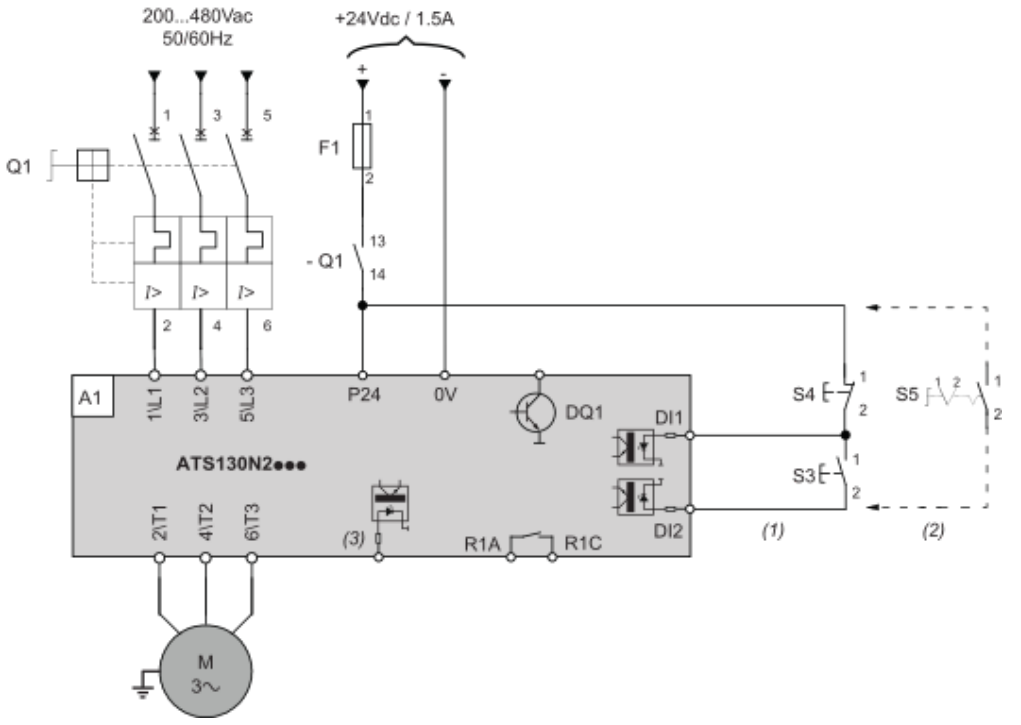

NOTE: Set the potentiometer **Stop Time (s)** to 0 to get a freewheel.

(1): 3-Wire control
(2): 2-Wire control
(3): BOOST

Designation	Component	Description
Q1	Circuit breaker	Thermal-magnetic motor circuit breaker
– Q1	Auxiliary contact of the circuit breaker Q1	Normally open auxiliary contact
F1	Fuse	Short circuit protection of the 24Vdc control supply
S3	Normally open push-button	RUN order
S4	Normally closed push-button	STOP order and freewheel or controlled stop
S5	Selector switch, 2 positions, normally open contact	RUN/STOP command for 2–wire control

Wiring

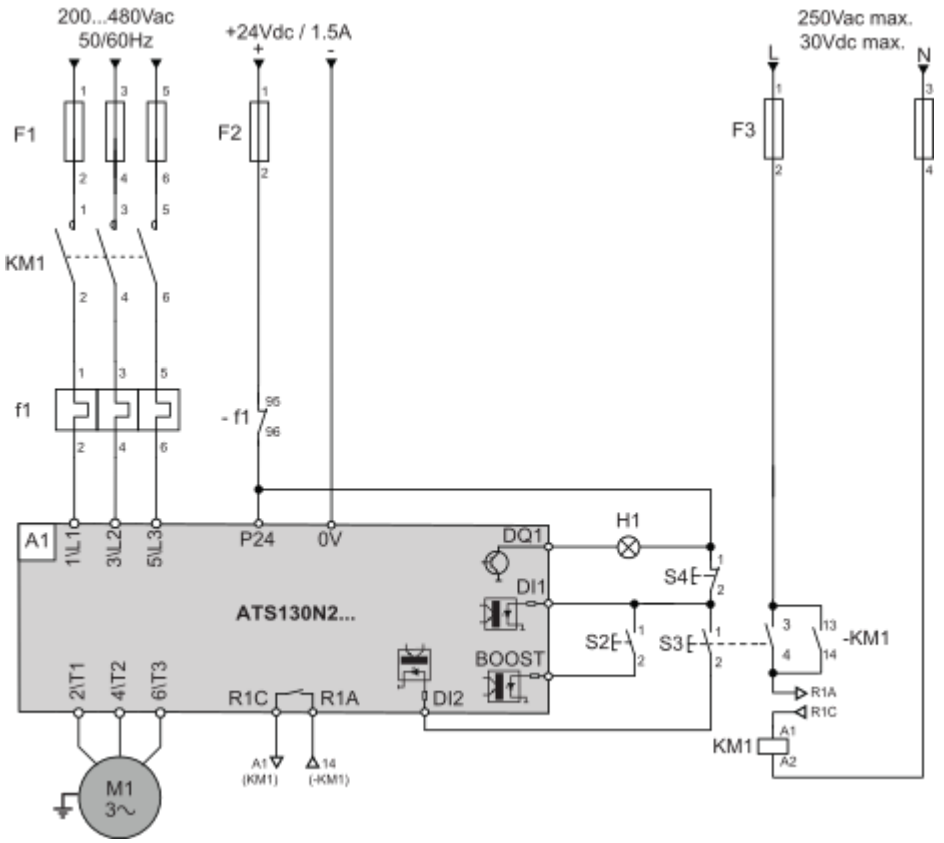

NOTE: Set the potentiometer **Stop Time (s)** to 0 to get a freewheel.

Designation	Component	Description
F1	Fuses	Short circuit protection device for the mains
KM1	Contactor	Line contactor
–KM1	Auxiliary contact of the contactor	Auxiliary contact of the contactor on the command part
f1	Motor overload relay	Thermal protection device for the motor
– f1	Auxiliary contact of the motor overload relay	Auxiliary contact of the motor overload relay F1 inserted in the control circuit
F2	Fuse	Short circuit protection of the 24Vdc control supply
F3	Fuses	Short circuit protection of the control supply
S2	Normally open contact push-button.	RUN command for BOOST command
S3	Normally open contact push-button.	RUN command for 3-wire control
S4	Normally closed contact push-button	STOP command for 3-wire control

Designation	Component	Description
H1	Light	Presence of current

Image of product / Alternate images

Alternative









