Produktdatenblatt

Spezifikationen



Altivar Sanftanlasser ATS130, 80A, 200 bis 480V AC, Steuerspannung 24V DC

ATS130N2D80LT

EAN Code: 3606486007433

Hauptmerkmale

Baureihe	Altivar Soft Starter ATS130
Produkt- oder Komponententyp	Sanftanlasser
Produktbestimmung	Asynchronmotoren
Produktspezifische Anwendung	Einfache Maschine
Kurzbezeichnung des Geräts	ATS130
Anzahl der Netzphasen	3 Phasen
Nutzungskategorie	AC - 53 A
Ue power supply voltage	200 - 480 V -15 - +10 %
power supply frequency	50 - 60 Hz +/-5 Hz
Nennbetriebsstrom Ie	80 A in line (bei <40 °C)
Service factor at Ie	100
Drehmomentsteuerung	Falsch
Schutzart (IP)	IP20
Motorleistung (kW)	22 kW bei 230 V Normalbetrieb 45 kW bei 400 V Normalbetrieb 45 kW bei 440 V Normalbetrieb
Motorleistung (HP)	25 hp bei 200 V Normalbetrieb 25 hp bei 208 V Normalbetrieb 30 hp bei 230 V Normalbetrieb 60 hp bei 460 V Normalbetrieb 60 hp bei 480 V Normalbetrieb

Zusatzmerkmale

Overload current profile	300 % Ie for 5 s
Lastfaktor	70 %
Operating cycles/hour	25 cyc/h
Minimum motor current	20 % Ie
Geräteanschluss	In einer Reihe
[Us] control circuit voltage	24 V DC ± 10 %
Control power	21.6 W starting and stopping 3 W steady state
integrierter Motorüberlastungsschutz	Falsch
Schutzart	Phasenausfall: mains Thermischer Schutz: Starter Bypass error: Starter Control voltage Us: Starter

Bruttopreisliste für Deutschland zuzüglich Zuschläge, Frachtkosten und Mehrwertsteuer, gültig ab dem 1. Januar 2024. Irrtum und Änderungen vorbehalten. Es gelten die AGBs der Schneider Electric GmbH.

Haftungsausschluss: Diese Dokumentation dient nicht als Ersatz für die Beurteilung der Eignung oder Verlässlichkeit dieser Produkte für bestimmte Verwendungsbereiche des Benutzers und darf nicht zu diesem Zweck verwendet werden.

Spezifikation des Nennstroms und des Stromverlusts	80 A
Verlustleistung stromunabhängig	3 W
Verlustleistung pro Gerät stromabhängig	16 W
Power loss during starting	512 W 300 % Ie
Normen	EN/IEC 60947-4-2 UL 60947-4-2 IEC 60664-1
Produktzertifizierungen	CE UKCA CCC RCM EAC UL
Beschriftung	CE CCC UKCA RCM EAC
[Uc] Steuerkreisspannung	24 V DC
Anzahl diskrete Eingänge	3
Digitaler Eingang	(DI) Digitaleingang, 10 kOhm (DI2) Digitaleingang, 10 kOhm (BOOST) Digitaleingang, 10 kOhm
Kompatibilität der Eingänge	Diskreter Eingang Level 1 SPS entspricht EN/IEC 61131-2
digitaler Logikeingang	Digital input bei Status 0: 0 - < 5 V und <= 0,2 mA bei Status 1: > 13 V, >= 0,5 mA
Relaisausgangsnummer	1
Relais-Ausgangstyp	Relaisausgänge R1A, R1C nein
Min. Schaltstrom	2,5 mA bei 24 V DC für Relaisausgänge
Max. Schaltstrom	Bei ohmscher Last for Relaisausgänge : 1 A 250 V AC 400000 Zyklen Bei ohmscher Last for Relaisausgänge : 1 A 30 V DC 400000 Zyklen Bei induktiver Last for Relaisausgänge : 1 A 250 V AC cos phi = 0,4 100000 Zyklen Bei induktiver Last for Relaisausgänge : 1 A 30 V DC cos phi = 0,4 100000 Zyklen
Anzahl diskrete Ausgänge	1
Diskreter Ausgangstyp	Non programmable digital output DQ1 = 30 V 200 mA
Displaytyp	1 LED (grün) für control power energized 1 LED (yellow and red) für motor operation phases, errors
Anzeigebildschirm verfügbar	Falsch
Betriebsposition	Vertical +/- 30 degree
Höhe	197 mm
Breite	81 mm
Tiefe	180 mm
Produktgewicht	2,3 kg
Geeignet für die Montage auf Normschienen	Richtig
Funktion verfügbar	Deceleration voltage ramp Boost
internal bypass	Richtig
material declaration	Richtig

Montage

Verschmutzungsgrad	Stufe 2
environmental class (during operation)	Without salt mist: 3C3 entspricht IEC 60721-3-3 3S3 entspricht IEC 60721-3-3
[Uimp] Bemessungs-Stoßspannungsfestigkeit	4 kV
[Ui] Bemessungs-Isolationsspannung	480 V
Elektromagnetische Verträglichkeit	Leitungsgebundene und abgestrahlte Emissionen Level B entspricht IEC 60947-4-2 Short voltage interruptions Level 3 entspricht IEC 61000-4-11 Elektrostatische Entladung Level 2 entspricht IEC 61000-4-2 Prüfung der Störfestigkeit gegen abgestrahlte hochfrequente elektromagnetische Felder Ebene 1 entspricht IEC 61000-4-3 Elektrische Funkentstörfestigkeitsprüfung Level 2 entspricht IEC 61000-4-4 Oscillatory waves immunity Level 3 entspricht IEC 61000-4-12 Spannungs-/Strom-Impuls Level 2 entspricht IEC 61000-4-5 Conducted disturbances, induced by radiofrequency fields Ebene 1 entspricht IEC 61000-4-6
Umgebungstemperatur bei Betrieb	-10…40 °C (ohne Leistungsreduzierung) 40…60 °C (mit Stromreduzierung von 2 % pro °C)
Umgebungstemperatur bei Lagerung	-25…70 °C
Umgebungslufttemperatur beim Transport	-40…70 °C
Betriebshöhe	0 - 1.000 m ohne Leistungsreduzierung 1000 - 4000 m 1 % pro 100 m
Relative Luftfeuchtigkeit	5…95 % non condensing without dripping water entspricht IEC 60068-2-3
Max. Beschleunigung unter Rüttelbelastung (während des Betriebs)	10 m/s² bei 9 - 200 Hz
Max. Beschleunigung unter Rüttelbelastung (während der Lagerung)	10 m/s² bei 9 - 200 Hz
Max. Beschleunigung unter Rüttelbelastung (während des Transports)	10 m/s² bei 9 - 200 Hz
Max. Durchbiegung unter Rüttelbelastung (während des Betriebs)	3 mm at 2-9 Hz
Max. Durchbiegung unter Rüttelbelastung (während der Lagerung)	3 mm at 2-9 Hz
Max. Durchbiegung unter Rüttelbelastung (während des Transports)	3 mm at 2-9 Hz
Max. Beschleunigung bei Stoßeinwirkung (während des Betriebs)	100 m/s² bei 11 ms
Max. Beschleunigung unter Stoßbelastung (während der Lagerung)	100 m/s² bei 11 ms
Max. Beschleunigung unter Stoßbelastung (während des Transports)	100 m/s² bei 11 ms

Verpackungseinheiten

VPE 1 Art	PCE
Anzahl der Geräte pro Packung	1
VPE 1 Höhe	8,500 cm
VPE 1 Breite	27,000 cm
VPE 1 Länge	28,000 cm
Verpackungsgewicht (Lbs)	2,560 kg
VPE 2 Art	S06
VPE 2 Menge	28

VPE 2 Höhe	75,000 cm
VPE 2 Breite	60,000 cm
VPE 2 Länge	80,000 cm
VPE 2 Gewicht	81,000 kg

Vertragliche Gewährleistung

Garantie (in Monaten)	18

Environmental Data

Schneider Electric hat sich zum Ziel gesetzt, den Net Zero-Status bis 2050 durch Lieferkettenpartnerschaften, Materialien mit geringerer Auswirkung und Kreislaufbildung über unsere laufende Kampagne "Use Better, Use Longer, Use Again" zu erreichen, um die Lebensdauer und Recyclingfähigkeit der Produkte zu verlängern.

Erläuterung der Environmental Data >

Wie wir die Produktnachhaltigkeit bewerten >

Umweltbilanz

Total lifecycle Carbon footprint	**249 kg CO2 eq.**
CO_2-Fußabdruck der Herstellungsphase [A1 bis A3]	**161 kg CO2 eq.**
CO_2-Fußabdruck der Distributionsphase [A4]	**0.3 kg CO2 eq.**
CO_2-Fußabdruck der Installationsphase [A5]	**0 kg CO2 eq.**
CO_2-Fußabdruck der Nutzungsphase [B2, B3, B4, B6]	**88 kg CO2 eq.**
CO_2-Fußabdruck der End-of-Life-Phase [C1 bis C4]	**0.4 kg CO2 eq.**
Umweltproduktdeklaration	**Produktumweltprofil**

Use Better

Materialien und Verpackung

Verpackung mit Recycling-Karton	**Ja**
Verpackung ohne Kunststoff	**Ja**
EU-RoHS-Richtlinie	**Konform**
REACh-Verordnung	**Produkt beinhaltet besorgniserregende Stoffe (SVHC) nicht über dem Schwellwert**

Use Again

Reproduktion

Circular Econmomy-Eignung	**Entsorgungsinformationen**
Rücknahme	**Ja**
WEEE-Kennzeichnung	**Das Produkt muss entsprechend bestimmter Hinweise auf Märkten der Europäischen Union entsorgt werden und darf nicht in Haushaltsabfälle gelangen.**

Maßzeichnungen

Abmessungen

Sanftstarter

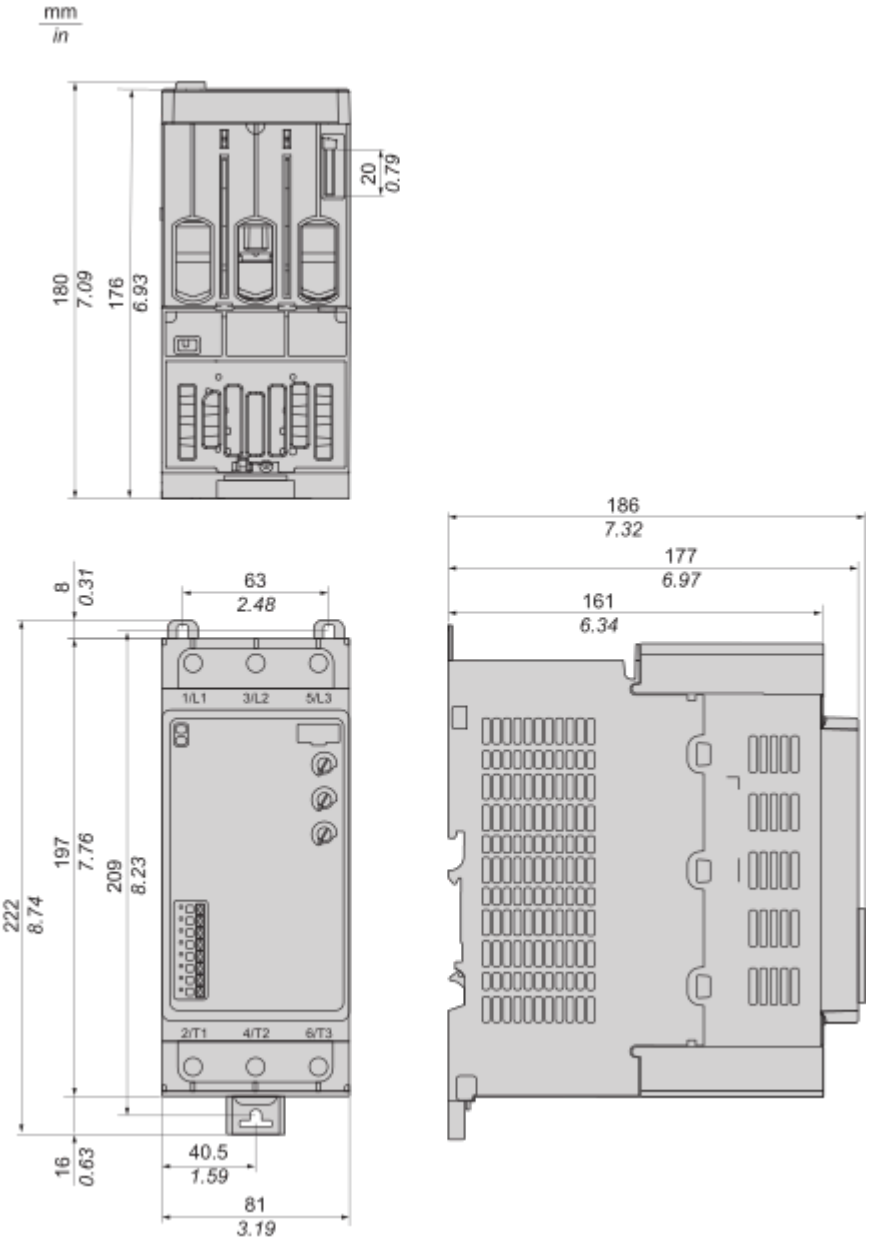

Abmessungen

Sanftanlasser

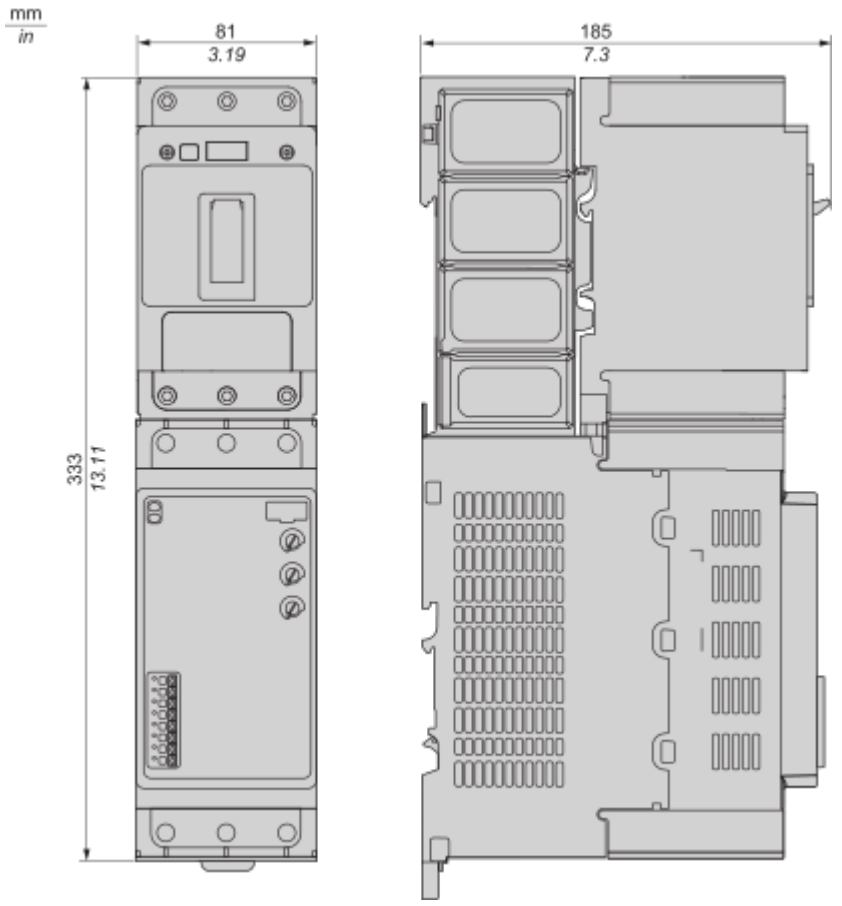

Montage und Abstand

Montage

ATS130 Standalone

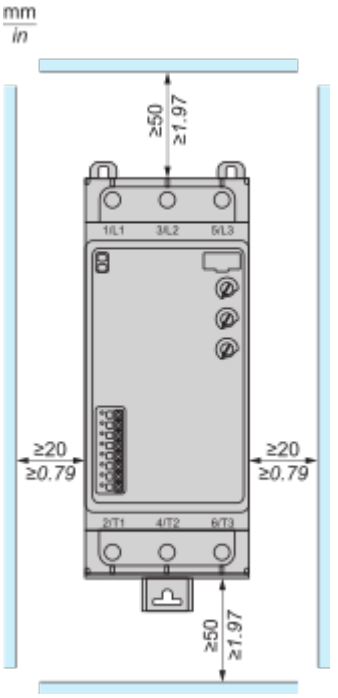

ATS130 Nebeneinander

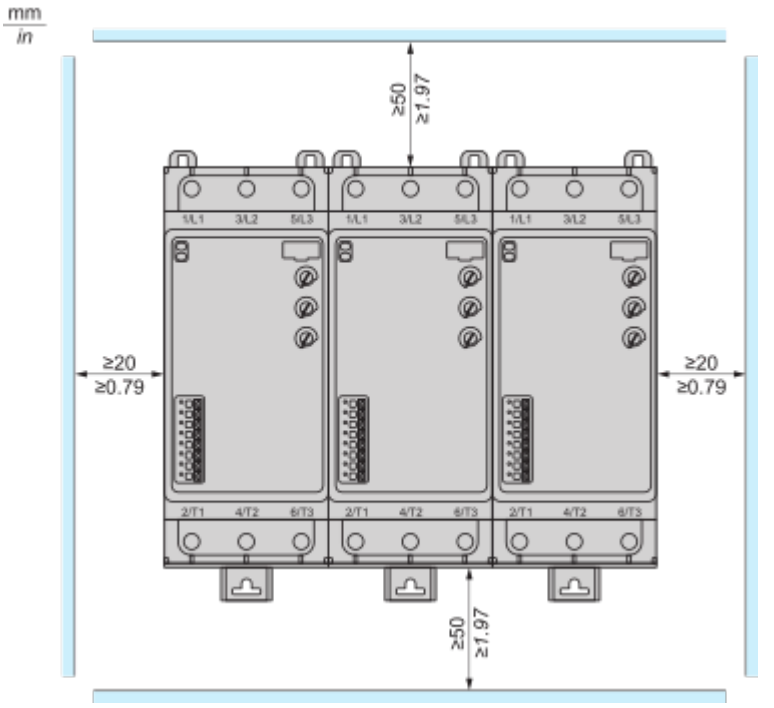

Sanftanlasser ATS130 (ATS130 + TeSys Deca-Leistungsschalter)

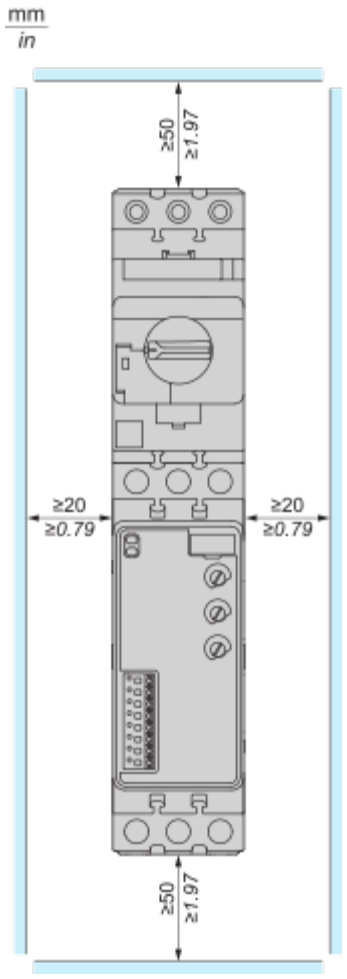
mm
in
≥50
≥1.97
≥20
≥0.79
≥20
≥0.79
≥50
≥1.97

Anschlüsse und Schema

Verdrahtung

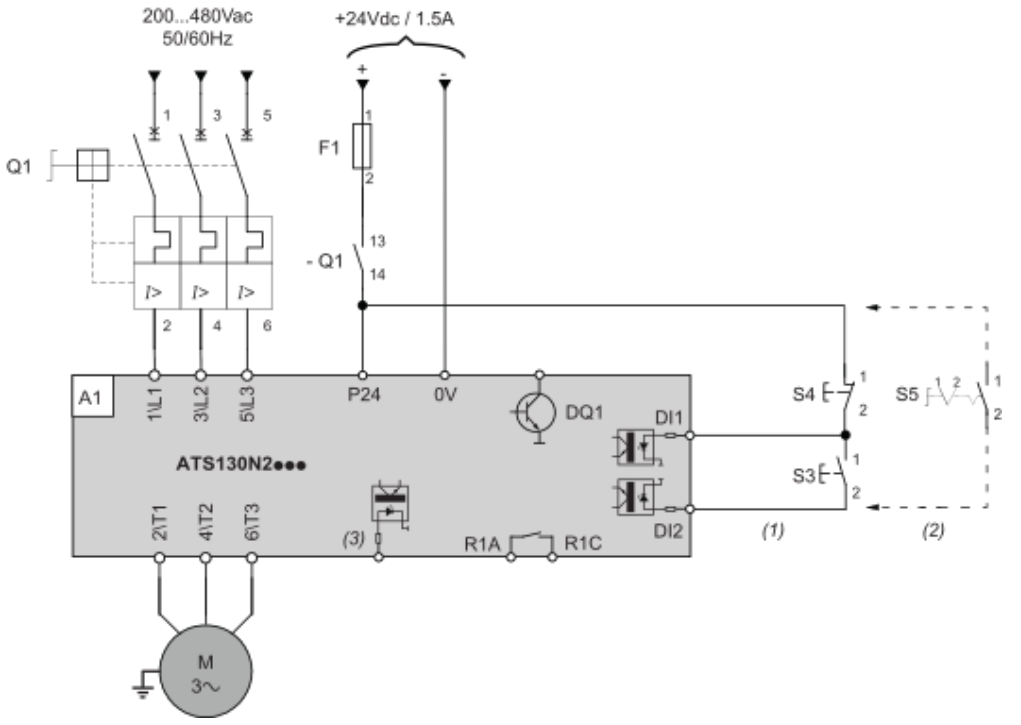

HINWEIS: Setzen Sie die **Stoppzeit (s)** des Potenziometers auf 0, um den Freilauf zu aktivieren.

(1):3-Draht-Steuerung
(2):2-Draht-Steuerung
(3):BOOST

Bezeichnung	Komponente	Beschreibung
Q1	Schutzschalter	Motorschutzschalter mit thermisch-magnetischer Auslösung
– Q1	Hilfskontakt von Leistungsschalter Q1	Schließer-Hilfskontakt
F1	Sicherung	Kurzschlussschutz der 24-VDC-Steuerungsversorgung
S3	Drucktaster (Schließer)	RUN-Befehl
S4	Öffner-Drucktaster	STOPP-Befehl und Freilauf oder gesteuerter Stopp
S5	Wahlschalter, 2 Stellungen, Schließer	RUN/STOP-Befehl für 2-Draht-Steuerung

Verdrahtung

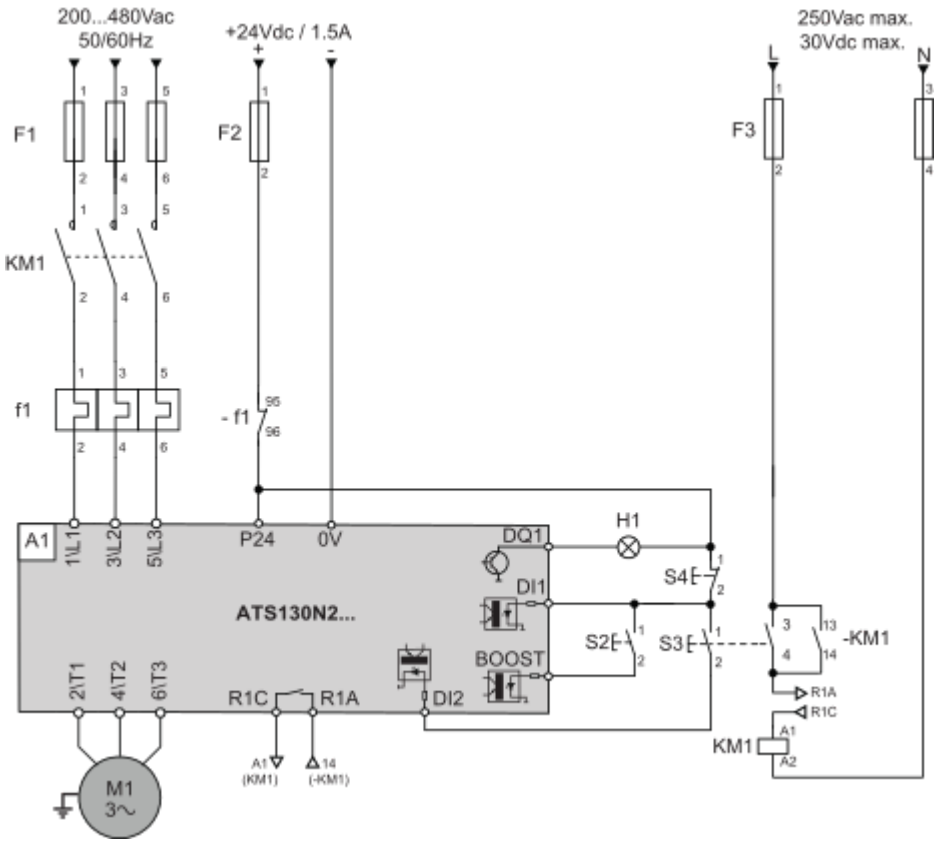

HINWEIS: Setzen Sie die **Stoppzeit (s)** des Potenziometers auf 0, um den Freilauf zu aktivieren.

Bezeichnung	Komponente	Beschreibung
F1	Sicherungen	Kurzschlussschutzvorrichtung für das Netz
KM1	Schaltschütz	Netzschütz
–KM1	Hilfskontakt des Schützes	Hilfskontakt des Schützes am Befehlsteil
f1	Motorüberlastrelais	Thermische Schutzeinrichtung für den Motor
– f1	Hilfskontakt des Motorüberlastrelais	Hilfskontakt des Motorüberlastrelais F1 im Steuerkreis
F2	Sicherung	Kurzschlussschutz der 24-VDC-Steuerungsversorgung
F3	Sicherungen	Kurzschlussschutz der Steuerungsversorgung
S2	Drucktaster Kontakt (Schließer).	RUN-Befehl für BOOST-Befehl
S3	Drucktaster Kontakt (Schließer).	RUN-Befehl für 3-Draht-Steuerung

Bezeichnung	Komponente	Beschreibung
S4	Öffnerkontakt-Drucktaster	STOPP-Befehl für 3-Draht-Steuerung
H1	Leicht	Vorhandensein von Strom

Image of product / Alternate images

Alternative







