Produkta datu lapa

Specifikācijas



Mīkstās palaišanas Altivar ATS430, 250 A, no 208 līdz 600 V AC, vadības barošanas avots no 110 līdz 230 V AC

ATS430C25S6

Galvenā

Produktu klāsts	Altivar Soft Starter ATS430
Produkta vai sastāvdaļas veids	Mīkstais starteris
Produkta galamērķis	Asinhronie motori
Produktam specifisks pielietojums	Standard industrial machines
Ierīces īsais nosaukums	ATS430
Tīkla fāžu skaits	3 fāzes
Izmantošanas kategorija	AC-3A AC-53A
Ue power supply voltage	208...600 V AC (- 15...10 %)
power supply frequency	50...60 Hz - 20...20 %
[Ie] rated operational current	normāla slodze : 250 A rindā (pie < 40 °C)
Service factor at Ie	100
Griezes momenta kontrole	"True"
IP aizsardzības pakāpe	IP00
Motora jauda kW	75 kW pie 230 V rindā normāla slodze 132 kW pie 400 V rindā normāla slodze 132 kW pie 440 V rindā normāla slodze 160 kW pie 500 V rindā normāla slodze 160 kW pie 525 V rindā normāla slodze
Motora jauda (zirgspēki)	75 hp pie 208 V normāla slodze 100 hp pie 230 V normāla slodze 200 hp pie 460 V normāla slodze 250 hp pie 575 V normāla slodze
Komunikācijas porta protokols	Modbus serial

Papildinošs

Ierīces savienojums	Rindā
Pārslodzes strāva	400 % Ie priekš 13 s
Slodzes koeficients	50 %
Operating cycles/hour	10 cikls/h
[Us] control circuit voltage	110...230 V AC 50...60 Hz - 15...10 %
Šķietamais spēks	70 VA
Integrēta motora pārslodzes aizsardzība	"True"
motor thermal protection class	10E klase

Ir sasniegts maksimālais saīdzināmo produktu skaits. Lūdzu, atveriet sadaļu Saīdzināt produktus #SAITE# un izdzēsiet kādu produktu, lai turpinātu.

Aizsardzības veids	fāzes atteice : elektrotīkla termiskā aizsardzība : elektrotīkla termiskā aizsardzība : starteris strāvas pārslodze : motors motor underload : motors excessive acceleration time : motors motor phase loss detection : motors protection against line phase inversion : elektrotīkla external thermal protection : motors īssavienojums starp motora fāzi un zemi : motors
current limiting %In (5 x Ie maximum)	150…700 %
Nominālās strāvas pwr zudumu specifikācija	250 A
Strāvas zudums no statiskās strāvas neatkarīgs	19 W
Jaudas zudumi uz ierīci ir atkarīgi no strāvas	47 W
Power loss during starting	2085 W during starting at 40 °C at 400% In
Standarti	EN/IEC 60947-4-2 UL 60947-4-2 IEC 60664-1
Produkta sertifikācija	cULus CE UKCA CCC RCM EAC KC
Marķējums	CULus CE UKCA CCC RCM EAC KC
[Uc] vadības ķēdes spriegums	24 V DC
Diskrēts ievades numurs	4
Diskrēts ievades veids	(STOP) digitālā ieeja, 4.4 kOhm (RUN) digitālā ieeja, 4.4 kOhm (DI3) digitālā ieeja, 4.4 kOhm (DI4) digitālā ieeja, 4.4 kOhm
Ievades saderība	STOP digitālā ieeja 1. līmeņa PLC atbilst EN/IEC 61131-2 RUN digitālā ieeja 1. līmeņa PLC atbilst EN/IEC 61131-2 DI3 digitālā ieeja 1. līmeņa PLC atbilst EN/IEC 61131-2 DI4 digitālā ieeja 1. līmeņa PLC atbilst EN/IEC 61131-2
Diskrētā ievades loģika	digitālā ieeja STOP stāvoklī 0: 0...< 5 V un <= 2 mA 1. stāvoklī: > 11 V , >= 5 mA digitālā ieeja RUN stāvoklī 0: 0...< 5 V un <= 2 mA 1. stāvoklī: > 11 V , >= 5 mA digitālā ieeja DI3 stāvoklī 0: 0...< 5 V un <= 2 mA 1. stāvoklī: > 11 V , >= 5 mA digitālā ieeja DI4 stāvoklī 0: 0...< 5 V un <= 2 mA 1. stāvoklī: > 11 V , >= 5 mA
Releja izejas numurs	2
Releja izejas veids	releju izejas R1A, R1C NO releju izejas R1B, R1C NC releju izejas R2A, R2C NO
Minimālā pārslēgšanas strāva	100 mA pie 12 V DC priekš releju izejas
Maximum switching current	Releju izejas 2 A / 250 V AC for AC-15 100000 cikli following IEC 60947-5-1 Releju izejas 2 A / 30 V DC for DC-13 150000 cikli following IEC 60947-5-1
Analogās ievades numurs	1
Analogue input type	PTC1 : PTC temperature probe PTC2 : PTC temperature probe
Analogās izejas numurs	1

Analogue output type	Strāvas izvade AQ1 : 0...20 mA/4...20 mA , impedance< 500 Ohm Sprieguma izvade AQ1 : 0...10 V , impedance> 470 Ohm
Communication port protocol	Modbus serial RJ45 Modbus serial open style (DO, D1, PE, COM)
Konektora tips	1 RJ45 Open style
Fiziskā saskarne	2 vadu RS 485 - savienotājs(-i): RJ45 2 vadu RS 485 - savienotājs(-i): open style (DO, D1, PE, COM)
Transmisijas rāmis	RTU : 1 RJ45 RTU : open style (DO, D1, PE, COM)
Pārraides ātrums	4.8…38.4 kbps for Modbus serial RJ45 0.3...115.2 kbps for Modbus serial open style (DO, D1, PE, COM)
Data format	8 bits, odd, even or no parity, 1 or 2 bits to stop for Modbus serial RJ45 8 biti, konfigurējams nepāra, pāra vai bez paritātes for Modbus serial open style (DO, D1, PE, COM)
Adrešu skaits	0…247 priekš Modbus serial
Piekļuves metode	"slave" Modbus serial
Polarizācijas veids	nav pretestības priekš Modbus serial
Pieejams displeja ekrāns	"True"
Darba pozīcija	Vertikāli +/- 10 grādi
Augstums	443 mm
Platums	206 mm
Dziļums	261,2 mm
Neto svars	16,50 kg
Iekšējais apvedceļš	"True"
Pieejamā funkcija	Viens virziens Iepriekšēja uzsildīšana Jaudas uzraudzība Condition monitoring Lietotāju pārvaldība Ostu un pakalpojumu sacietēšana Drošības notikumu reģistrēšana Kiberdrošības programmaparatūras atjauninājums Small motor test
Materiāla deklarācija	"True"

Vide

Elektromagnētiskā saderība	Vadītās un izstarotās emisijas A līmenis atbilst IEC 60947-4-2 Elektrostatiskā izlāde 3. līmenis atbilst IEC 61000-4-2 Imunitāte pret izstarotiem radioelektriskiem traucējumiem 3. līmenis atbilst IEC 61000-4-3 Imunitāte pret elektriskām pārejām 4. līmenis atbilst IEC 61000-4-4 Sprieguma/strāvas impulss 3. līmenis atbilst IEC 61000-4-5 Slāpēti svārstību viļņi 3. līmenis atbilst IEC 61000-4-18 Immunity to conducted disturbances radio-frequency 3. līmenis atbilst IEC 61000-4-6
Piesārņojuma pakāpe	3. līmenis
[Uimp] nominālais impulsu izturības spriegums	6 kV
[Ui] nominālais izolācijas spriegums	600 V
Vides klase (darbības laikā)	Klase 3C3 saskaņā ar IEC 60721-3-3 Klase 3S3 saskaņā ar IEC 60721-3-3
Apkārtējā gaisa temperatūra darbībai	-25…40 °C (bez pazemināšanas) 40…60 °C (with current derating of 1 % per °C above 40 °C)
Apkārtējā gaisa temperatūra uzglabāšanai	-40…70 °C

Apkārtējā gaisa transporta temperatūra	-40…70 °C
Darbības augstums	<= 2000 m bez pazemināšanas > 2000...4800 m with current derating 1 % per 100 m above 2000 m
Relatīvais mitrums	5…95 % bez kondensāta vai ūdens pilēšanas atbilst EN/IEC 60068-2-3
Maksimālā novirze zem vibrācijas slodzes (darbības laikā)	1,5 mm pie 2...13 Hz
Maksimālā novirze pie vibrācijas slodzes (uzglabāšanas laikā)	1,75 mm pie 2...9 Hz
Maksimālā novirze zem vibrācijas slodzes (transportēšanas laikā)	1,75 mm pie 2...9 Hz
Maksimālais paātrinājums vibrācijas spriedzes apstākļos (darbības laikā)	1 gn at 13…200 Hz
Maksimālais paātrinājums zem vibrācijas slodzes (uzglabāšanas laikā)	1 gn at 9…200 Hz 1.5 gn at 200…500 Hz
Maksimālais paātrinājums zem vibrācijas slodzes (transportēšanas laikā)	1 gn at 9…200 Hz 1.5 gn at 200…500 Hz
Maksimālais paātrinājums trieciena ietekmē (darbības laikā)	15 gn at 11 ms
Maksimālais paātrinājums trieciena slodzes laikā (uzglabāšanas laikā)	10 gn at 11 ms
Maksimālais paātrinājums trieciena slodzes laikā (transportēšanas laikā)	10 gn at 11 ms

Iepakošanas vienības

Pirmā iepakojuma vienības tips	PCE
Vienību skaits 1. iepakojumā	1
1. iepakojuma augstums	47,500 cm
1. iepakojuma platums	25,000 cm
1. iepakojuma garums	50,600 cm
1. iepakojuma svars	26,500 kg
Otrā iepakojuma vienības tips	P06
Vienību skaits 2. iepakojumā	3
2. iepakojuma augstums	62,500 cm
2. iepakojuma platums	60,000 cm
2. iepakojuma garums	80,000 cm
2. iepakojuma svars	89,500 kg

Līguma garantija

Garantija (mēnešos)	18

Environmental Data

Schneider Electric mērķis ir līdz 2050. gadam sasniegt nulles emisiju statusu, izmantojot piegādes ķēdes partnerību, zemākas ietekmes materiālus un cirkularitāti, izmantojot mūsu pašreizējo kampaņu "Use Better, Use Longer, Use Again", lai pagarinātu produktu kalpošanas laiku un to pārstrādājamību.

Environmental Data skaidrojums >

Kā mēs novērtējam produktu ilgtspēju >

Ietekme uz vidi

Kopējā dzīves cikla oglekļa pēda	**6 123 kg CO2 eq.**
Ražošanas posma oglekļa pēdas nospiedums [A1–A3]	**580 kg CO2 eq.**
Izplatīšanas posma oglekļa pēdas nospiedums [A4]	**4 kg CO2 eq.**
Uzstādīšanas posma oglekļa pēdas nospiedums [A5]	**4 kg CO2 eq.**
Lietošanas posma oglekļa pēdas nospiedums [B2, B3, B4, B6]	**5 493 kg CO2 eq.**
Dzīves cikla beigu posma oglekļa pēdas nospiedums [C1–C4]	**42 kg CO2 eq.**
Vides informācijas publiskošana	**Produkta ietekme uz vidi**

Use Better

Materiāli un iepakojums

Iepakojums izgatavots no pārstrādāta kartona	**Nē**
Iepakojums bez plastmasas	**Nē**
SCIP numurs	**C0aab7c2-431b-4ae8-8198-feeb17a74461**
ES RoHS direktīva	**Atbilst, Izmantojot Izņēmumu**
REACh regula	**Atsauce satur vielas virs noteiktās normas, kas rada ļoti lielas bažas**

Use Again

Pārsaiņošana un atkārtota ražošana

Cirkularitātes profils	**Informācija par ekspluatācijas izbeigšanu**
Noņemams akumulators	**Jā**
Atgriešana	**Jā**
WEEE marķējums	**Eiropas Savienības tirgū no šī produkta ir jāatbrīvojas, ievērojot noteiktu atkritumu savākšanas kārtību, un produkts nedrīkst nonākt sadzīves atkritumu tvertnēs.**

Dimensions Drawings

Dimensions

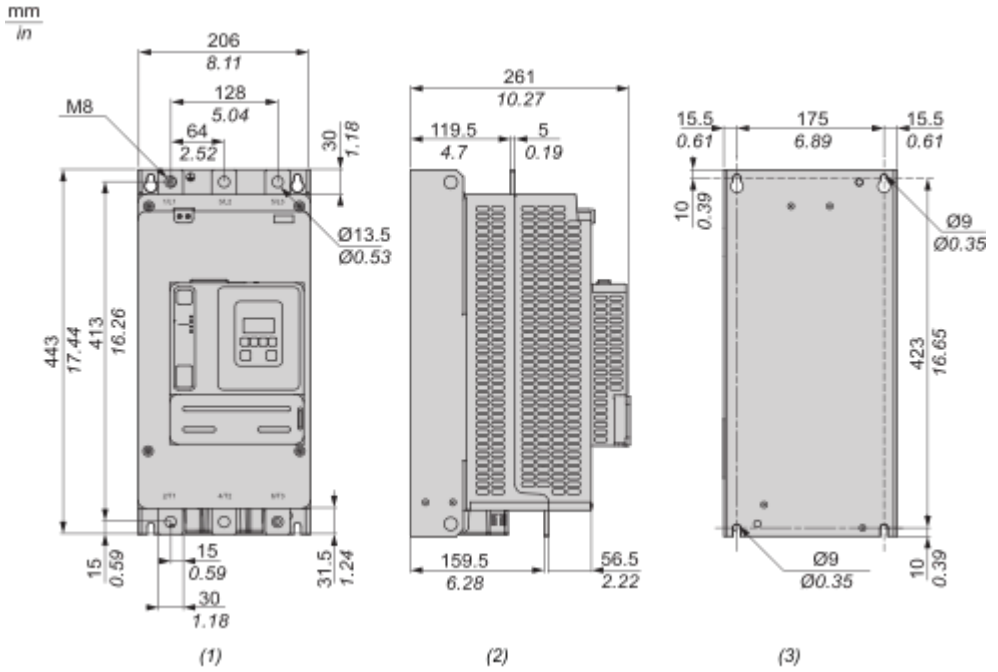

(1) : Front
(2) : Side
(3) : Rear

Mounting and Clearance

Mounting Position

The soft starter is designed to be mounted inside cabinets vertically at ± 10° for cooling purposes.Respect the minimum clearances so that the cooling air can circulate from the bottom to the top of the soft starter. The minimum clearances apply to any device close to the soft starter such as circuit breakers, fuses and contactors.Do not install the soft starter above heating elements.

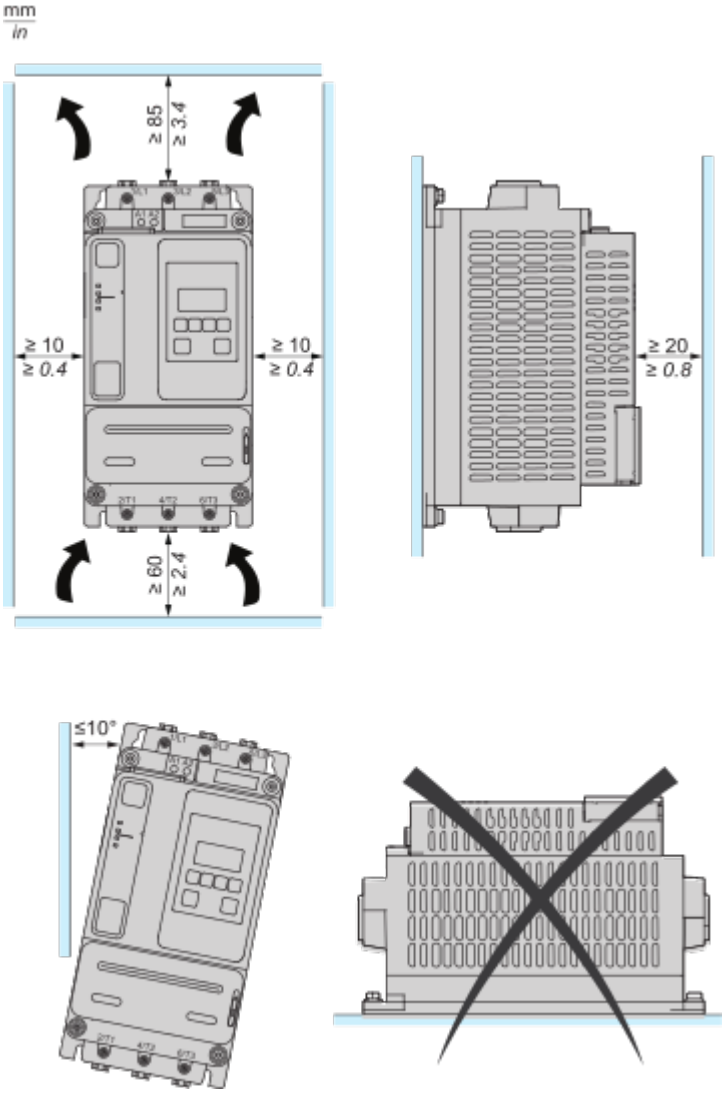

Connections and Schema

Wiring

Wiring the Power Part

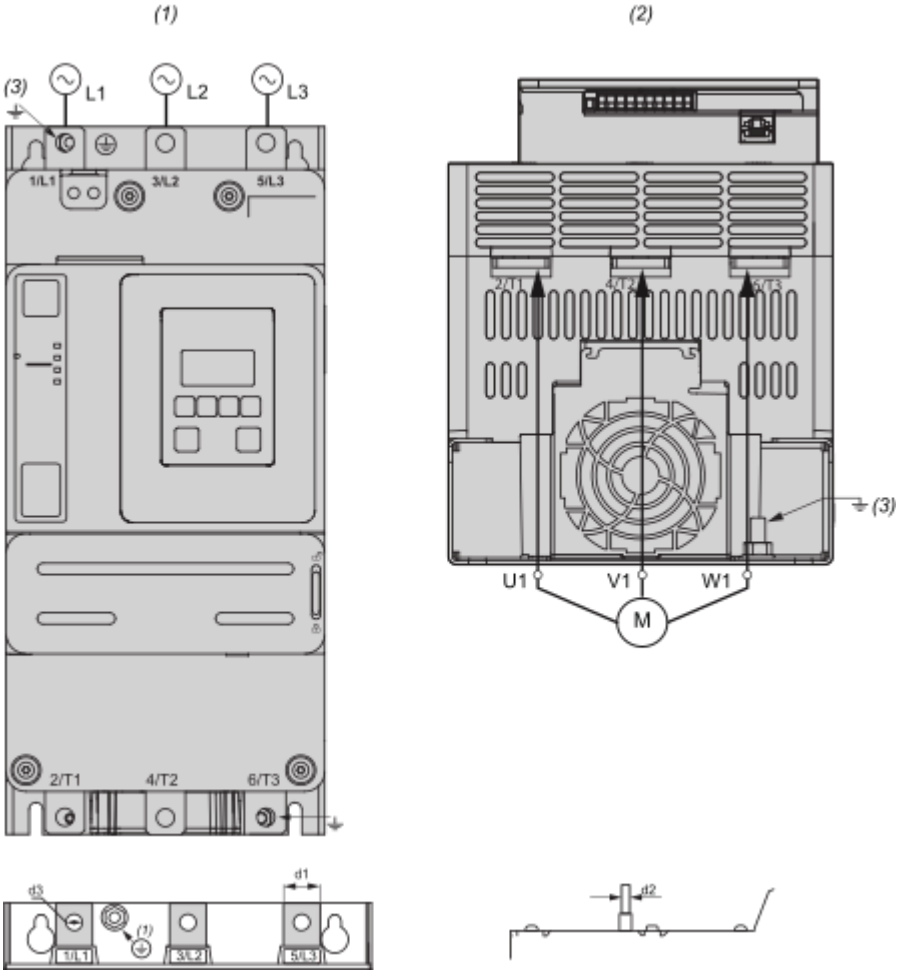

1/L1, 3/L2, 5/L3 : Mains supply inputs
2/T1, 4/T2, 6/T3 : Outputs to motor
(1) : Mains side
(2) : Motor side (bottom)
(3) : Ground connection

Connection In Line, With Line Contactor, Type 1 or 2 Coordination, 2-wire control or 3–wire control

Line contactor controlled based on RUN & STOP or on detected error.
Use relay output R1 set to **[Mains Contactor]**

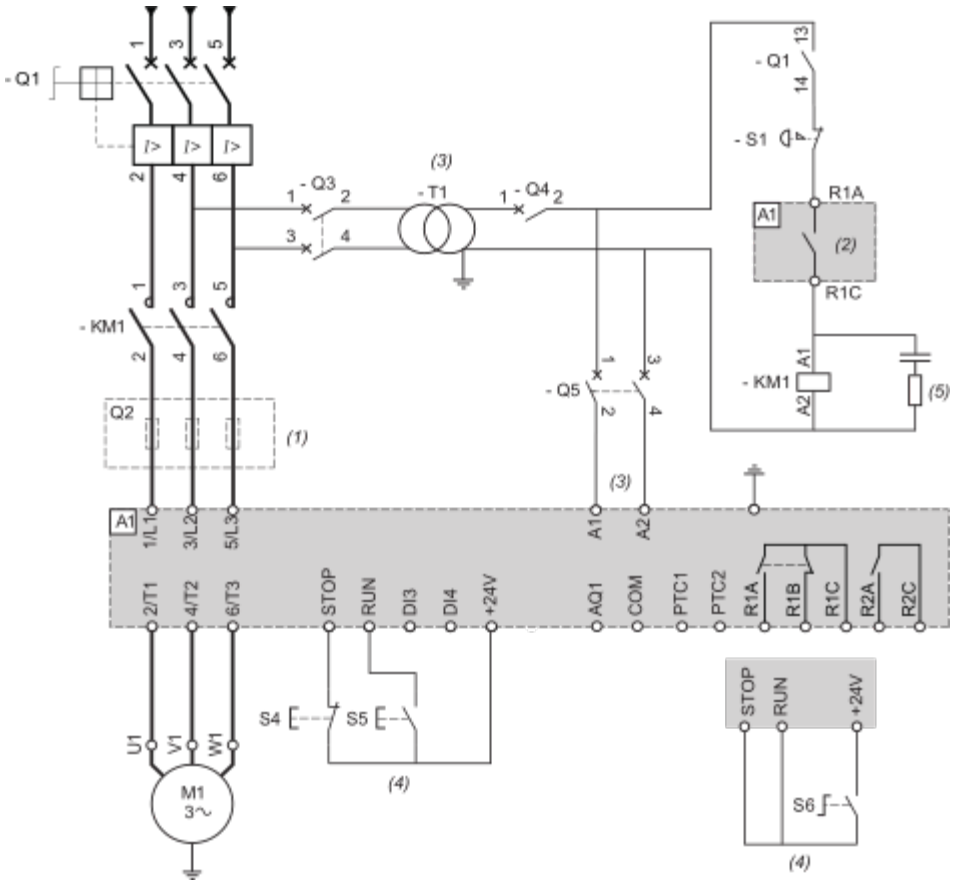

(1) : Installation of additional fast-acting fuses is mandatory to upgrade to type 2 coordination according to IEC 60947–4–2.
(2) : Take into account the electrical characteristics of the relays.
(3) : The transformer must supply 110...230 Vac –15%...+10%, 50/60Hz.
(4) : 3–wire control or 2–wire control.
(5) : Select the appropriate voltage surge suppressor.

Designation	Component	Description
Q1	Circuit breaker	Short circuit protection device for the motor
Q2	Circuit breaker	Short circuit protection device for the primary of the transformer
Q3	Fast acting fuses	Short circuit protection device of the soft starter to be used only when type 2 coordination according to IEC 60947-4-2 is required
Q4	Circuit breaker	Short circuit protection device for the secondary of the transformer
Q5	Circuit breaker	Short circuit protection device for the control part of the soft starter
KM1	Contactor	Line contactor
S1	Emergency Stop push-button	Emergency Stop to de-energized KM1 line contactor
S4	Normally close contact push-button	STOP command for 3-wire control
S5	Normally open contact push-button	RUN command for 3-wire control

S6	Selector switch, 2 positions, stay–put, normally open contact	RUN/STOP. command for 2–wire control

Connection In Line, With Line Contactor, Type 1 or 2 Coordination, 2-wire or 3-wire

Line contactor controlled by Power ON and Power OFF push-buttons or detected error.
Use relay output R1 set to **[Operating State Fault]** (factory setting)

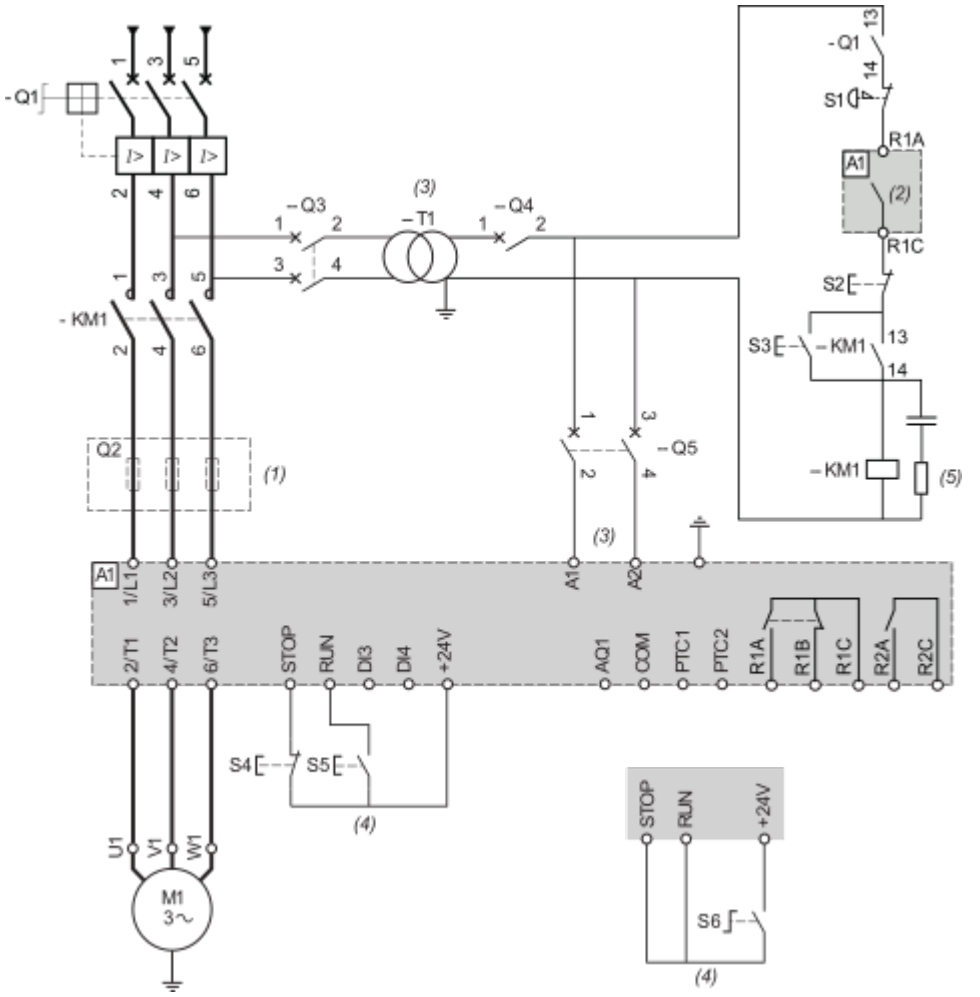

(1) : Installation of additional fast-acting fuses is mandatory to upgrade to type 2 coordination according to IEC 60947–4–2.
(2) : Take into account the electrical characteristics of the relays.
(3) : The transformer must supply 110...230 Vac –15%...+10%, 50/60Hz.
(4) : 3–wire control and 2–wire control.
(5) : Select the appropriate voltage surge suppressor.

Designation	Component	Description
Q1	Circuit breaker	Short circuit protection device for the motor
Q2	Circuit breaker	Short circuit protection device for the primary of the transformer
Q3	Fast acting fuses	Short circuit protection device of the soft starter to be used only when type 2 coordination
Q4	Circuit breaker	Short circuit protection device for the secondary of the transformer

Q5	Circuit breaker	Short circuit protection device for the control part of the soft starter
KM1	Contactor	Line contactor
S1	Emergency Stop push-button	Emergency Stop to de-energized KM1 line contactor
S2	Normally close push-button	Power OFF
S3	Normally open push-button	Power ON
S4	Normally close contact push-button	STOP command for 3-wire control
S5	Normally open contact push-button	RUN command for 3-wire control
S6	Selector switch, 2 positions, stay–put, normally open contact	RUN/STOP command for 2-wire control

Control Block Wiring Diagram

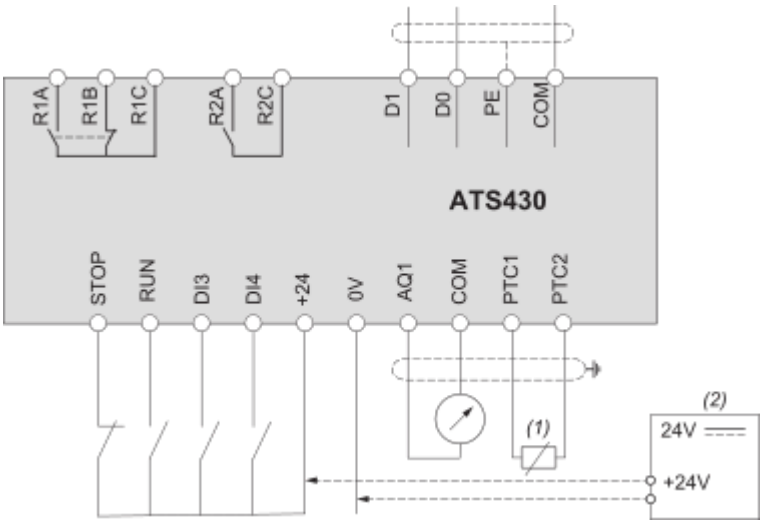

R1A, R1B, R1C : Programmable relay R1
R2A, R2C : Relay assigned to End of starting
STOP, RUN, DI3, DI4 : Digital inputs
AQ1: Analogue output
PTC1, PTC2 : PTC connection
D0, D1 : Serial link based on 2-wire Modbus over serial line electrical interface
(1) : 2 wire PTC
(2) : Optional, in case of +24 External Supply usage

Image of product / Alternate images

Alternative











