Produkta datu lapa

Specifikācijas



caurspīdīgas durvis, Altivar, montāžas komplekts tālvadības grafiskajam terminālim, IP65

VW3A1103

Galvenā

Produktu klāsts	Altivar
Aksesuāru / rezerves daļu kategorija	Aizsardzības piederumi
Aksesuāru / rezerves daļu tips	Durvis tālvadības montāžas komplektam
Produktu saderība	VW3A1102
Aksesuāru / rezerves daļu pielietojums	Attālā grafiskā displeja terminālis (VW3A1101)
Diapazona saderība	Altivar 71Q Altivar 212 Altivar 71 Altivar 61Q Altivar Machine ATV320 Altivar 61 Altivar 32
IP aizsardzības pakāpe	IP65

Papildinošs

Neto svars	0,04 kg

Iepakošanas vienības

Pirmā iepakojuma vienības tips	PCE
Vienību skaits 1. iepakojumā	1
1. iepakojuma augstums	7,300 cm
1. iepakojuma platums	17,000 cm
1. iepakojuma garums	23,500 cm
1. iepakojuma svars	165,000 g
Otrā iepakojuma vienības tips	S03
Vienību skaits 2. iepakojumā	7
2. iepakojuma augstums	30,000 cm
2. iepakojuma platums	30,000 cm
2. iepakojuma garums	40,000 cm
2. iepakojuma svars	1,627 kg
Trešā iepakojuma vienības tips	P06
Vienību skaits 3. iepakojumā	56
3. iepakojuma augstums	75,000 cm
3. iepakojuma platums	60,000 cm
3. iepakojuma garums	80,000 cm

Ir sasniegts maksimālais salīdzināmo produktu skaits. Lūdzu, atveriet sadaļu Salīdzināt produktus #SAITE# un izdzēsiet kādu produktu, lai turpinātu.

3. iepakojuma svars	23,612 kg

Līguma garantija

Garantija (mēnešos)	18

Environmental Data

Schneider Electric mērķis ir līdz 2050. gadam sasniegt nulles emisiju statusu, izmantojot piegādes ķēdes partnerību, zemākas ietekmes materiālus un cirkularitāti, izmantojot mūsu pašreizējo kampaņu "Use Better, Use Longer, Use Again", lai pagarinātu produktu kalpošanas laiku un to pārstrādājamību.

Environmental Data skaidrojums >

Kā mēs novērtējam produktu ilgtspēju >

Use Better

Materiāli un iepakojums

Iepakojums izgatavots no pārstrādāta kartona	**Nē**
Iepakojums bez plastmasas	**Nē**
ES RoHS direktīva	**Atbilst**
REACh regula	**Nesatur ļoti bīstamas vielas virs moteiktās normas**

Use Again

Pārsaiņošana un atkārtota ražošana

Atgriešana	**Jā**

Dimensions Drawings

Door for Remote Graphic Display Terminal

Dimensions

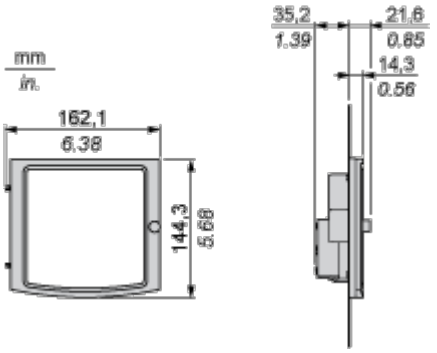

Produkta datu lapa VW3A1103

Image of product / Alternate images

Alternative

