Produktdatenblatt

Spezifikationen



Montagebausatz, für Grafikterminal, Frequenzumrichter, IP54

VW3A1102

EAN Code: 3389118069312

Hauptmerkmale

Baureihe	Altivar
Zubehör / Teilekategorie	Montage- und Befestigungszubehör
Zubehör / Teiletyp	Montage-Bausatz
Zubehör / Zielkategorie	Antrieb mit variabler Geschwindigkeit
Kompatible Produktfamilie	Altivar 71 Altivar 71Q Altivar 32 Altivar 61 Altivar 212 Altivar 61Q Altivar Maschine ATV320
Schutzart (IP)	IP54

Zusatzmerkmale

Zusammenstellung Kombipaket	Schrauben und Bolzen für die Montage Befestigungsmaterial
Produktgewicht	0,15 kg

Verpackungseinheiten

VPE 1 Art	PCE
Anzahl der Geräte pro Packung	1
VPE 1 Höhe	8,000 cm
VPE 1 Breite	17,000 cm
VPE 1 Länge	23,500 cm
Verpackungsgewicht (Lbs)	258,000 g
VPE 2 Art	S03
VPE 2 Menge	7
VPE 2 Höhe	30,000 cm
VPE 2 Breite	30,000 cm
VPE 2 Länge	40,000 cm
VPE 2 Gewicht	2,554 kg
VPE 3 Art	S06
VPE 3 Menge	56
VPE 3 Höhe	75,000 cm
VPE 3 Breite	60,000 cm

Bruttopreisliste für Deutschland zuzüglich Zuschläge, Frachtkosten und Mehrwertsteuer, gültig ab dem 1. Januar 2024. Irrtum und Änderungen vorbehalten. Es gelten die AGBs der Schneider Electric GmbH.

Haftungsausschluss: Diese Dokumentation dient nicht als Ersatz für die Beurteilung der Eignung oder Verlässlichkeit dieser Produkte für bestimmte Verwendungsbereiche des Benutzers und darf nicht zu diesem Zweck verwendet werden.

VPE 3 Länge	80,000 cm
VPE 3 Gewicht	29,448 kg

Vertragliche Gewährleistung

Garantie (in Monaten)	18

Environmental Data

Schneider Electric hat sich zum Ziel gesetzt, den Net Zero-Status bis 2050 durch Lieferkettenpartnerschaften, Materialien mit geringerer Auswirkung und Kreislaufbildung über unsere laufende Kampagne "Use Better, Use Longer, Use Again" zu erreichen, um die Lebensdauer und Recyclingfähigkeit der Produkte zu verlängern.

Erläuterung der Environmental Data >

Wie wir die Produktnachhaltigkeit bewerten >

Use Better

Materialien und Verpackung

Verpackung mit Recycling-Karton	**Nein**
Verpackung ohne Kunststoff	**Nein**
SCIP-Nummer	**7299f209-f2b3-4a20-bb19-c52cbb048039**
EU-RoHS-Richtlinie	**Konform**
REACh-Verordnung	**Produkt beinhaltet besorgniserregende Stoffe (SVHC) über dem Schwellwert**

Use Again

Reproduktion

Rücknahme	**Ja**

Maßzeichnungen

Klappenmontagesatz für das dezentrale grafische Anzeigeterminal

Abmessungen und Montage

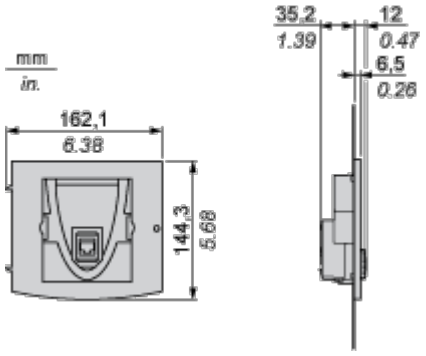

Aussparungen und Bohrlöcher

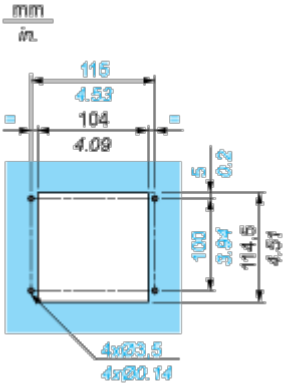

Image of product / Alternate images

Alternative

