Produkta datu lapa

Specifikācijas



durvju montāžas komplekts, Altivar, tālvadības grafiskajam terminālim, IP54

VW3A1102

Galvenā

Produktu klāsts	Altivar
Aksesuāru / rezerves daļu kategorija	Montāžas un fiksācijas piederums
Aksesuāru / rezerves daļu tips	Montāžas komplekts
Aksesuāru / rezerves daļu pielietojums	Frekvenču pārveidotājs
Diapazona saderība	Altivar 71 Altivar 71Q Altivar 32 Altivar 61 Altivar 212 Altivar 61Q Altivar Machine ATV320
IP aizsardzības pakāpe	IP54

Papildinošs

Komplekta sastāvs	Skrūves un skrūves montāžai Montāžas aparatūra
Neto svars	0,15 kg

Iepakošanas vienības

Pirmā iepakojuma vienības tips	PCE
Vienību skaits 1. iepakojumā	1
1. iepakojuma augstums	8,000 cm
1. iepakojuma platums	17,000 cm
1. iepakojuma garums	23,500 cm
1. iepakojuma svars	258,000 g
Otrā iepakojuma vienības tips	S03
Vienību skaits 2. iepakojumā	7
2. iepakojuma augstums	30,000 cm
2. iepakojuma platums	30,000 cm
2. iepakojuma garums	40,000 cm
2. iepakojuma svars	2,554 kg
Trešā iepakojuma vienības tips	S06
Vienību skaits 3. iepakojumā	56
3. iepakojuma augstums	75,000 cm
3. iepakojuma platums	60,000 cm

Ir sasniegts maksimālais saīdzināmo produktu skaits. Lūdzu, atveriet sadaļu Saīdzināt produktus #SAITE# un izdzēsiet kādu produktu, lai turpinātu.

3. iepakojuma garums	80,000 cm
3. iepakojuma svars	29,448 kg

Līguma garantija

Garantija (mēnešos)	18

Environmental Data

Schneider Electric mērķis ir līdz 2050. gadam sasniegt nulles emisiju statusu, izmantojot piegādes ķēdes partnerību, zemākas ietekmes materiālus un cirkularitāti, izmantojot mūsu pašreizējo kampaņu "Use Better, Use Longer, Use Again", lai pagarinātu produktu kalpošanas laiku un to pārstrādājamību.

Environmental Data skaidrojums >

Kā mēs novērtējam produktu ilgtspēju >

Use Better

Materiāli un iepakojums

Iepakojums izgatavots no pārstrādāta kartona	**Nē**
Iepakojums bez plastmasas	**Nē**
SCIP numurs	**7299f209-f2b3-4a20-bb19-c52cbb048039**
ES RoHS direktīva	**Atbilst**
REACh regula	**Atsauce satur vielas virs noteiktās normas, kas rada ļoti lielas bažas**

Use Again

Pārsaiņošana un atkārtota ražošana

Atgriešana	**Jā**

Dimensions Drawings

Door Mounting Kit for Remote Graphic Display Terminal

Dimensions and Mounting

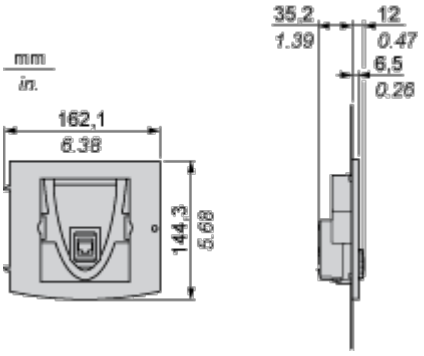

Cuts-outs and drill holes

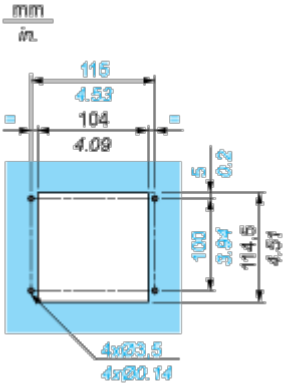

Image of product / Alternate images

Alternative

