Produktdatenblatt

Spezifikationen



Passivfilter, 150A, 400 V, 50 Hz, für Frequenzumrichter

VW3A46112

EAN Code: 3606480640032

Hauptmerkmale

Produkt- oder Komponententyp	Passives Filter
Produktspezifische Anwendung	Reduzierung von Stromoberwellen

Zusatzmerkmale

Kompatible Produktfamilie	Altivar 61 Altivar Prozess ATV600 Altivar Prozess ATV900 Altivar 71
[UH,nom] Bemessungs-Betriebsspannung	400 V ± 10 %
Frequenz der Stromversorgung	50 Hz +/- 2 %
Menge pro Antrieb	1 Filter pro Antrieb für Antrieb mit variabler Geschwindigkeit ATV61H Motor: 90 kW/125 hp 1 Filter pro Antrieb für Antrieb mit variabler Geschwindigkeit ATV61W Motor: 75 kW/100 hp 1 Filter pro Antrieb für Antrieb mit variabler Geschwindigkeit ATV61W Motor: 90 kW/125 hp 1 Filter pro Antrieb für Antrieb mit variabler Geschwindigkeit ATV71H Motor: 90 kW/125 hp 1 Filter pro Antrieb für Antrieb mit variabler Geschwindigkeit ATV61H Motor: 75 kW/100 hp 1 Filter pro Antrieb für Antrieb mit variabler Geschwindigkeit ATV71H Motor: 75 kW/100 hp 1 Filter pro Antrieb für Antrieb mit variabler Geschwindigkeit ATV71W Motor: 75 kW/100 hp 1 Filter pro Antrieb für Antrieb mit variabler Geschwindigkeit ATV71Q Motor: 90 kW/125 hp 1 Filter pro Antrieb für Antrieb mit variabler Geschwindigkeit ATV650 Aufputzmontage, Motor: 75 kW/100 hp 1 Filter pro Antrieb für Antrieb mit variabler Geschwindigkeit ATV630 Aufputzmontage, Motor: 75 kW/100 hp 1 Filter pro Antrieb für Antrieb mit variabler Geschwindigkeit ATV950 Aufputzmontage, Motor: 75 kW/100 hp 1 Filter pro Antrieb für Antrieb mit variabler Geschwindigkeit ATV930 Aufputzmontage, Motor: 75 kW/100 hp
Nennstrom [In]	144 A für Eingang 150 A für Ausgang
Anzahl der Netzphasen	3 Phasen
THDI	10 % für Antrieb mit variabler Geschwindigkeit ATV61H Motor: 90 kW/125 hp 10 % für Antrieb mit variabler Geschwindigkeit ATV61W Motor: 75 kW/100 hp 10 % für Antrieb mit variabler Geschwindigkeit ATV61W Motor: 90 kW/125 hp 10 % für Antrieb mit variabler Geschwindigkeit ATV71H Motor: 90 kW/125 hp 16 % für Antrieb mit variabler Geschwindigkeit ATV61H Motor: 75 kW/100 hp 16 % für Antrieb mit variabler Geschwindigkeit ATV71H Motor: 75 kW/100 hp 16 % für Antrieb mit variabler Geschwindigkeit ATV71W Motor: 75 kW/100 hp 10 % für Antrieb mit variabler Geschwindigkeit ATV71Q Motor: 90 kW/125 hp 10 % für Antrieb mit variabler Geschwindigkeit ATV650 Motor: 75 kW/100 hp 10 % für Antrieb mit variabler Geschwindigkeit ATV630 Motor: 75 kW/100 hp 10 % für Antrieb mit variabler Geschwindigkeit ATV950 Motor: 75 kW/100 hp 10 % für Antrieb mit variabler Geschwindigkeit ATV930 Motor: 75 kW/100 hp
Maximalstrom	1,5 x Nennstrom (Dauer = 60 s)

Bruttopreisliste für Deutschland zuzüglich Zuschläge, Frachtkosten und Mehrwertsteuer, gültig ab dem 1. Januar 2024. Irrtum und Änderungen vorbehalten. Es gelten die AGBs der Schneider Electric GmbH.

Haftungsausschluss: Diese Dokumentation dient nicht als Ersatz für die Beurteilung der Eignung oder Verlässlichkeit dieser Produkte für bestimmte Verwendungsbereiche des Benutzers und darf nicht zu diesem Zweck verwendet werden.

Wirkungsgrad	98 %
Thermische Verluste	692 W
Cos phi	1 (150 % des Netzstroms) 0,85 (75 % des Netzstroms) 0,99 (100 % des Netzstroms)
Elektrische Verbindung	A, B Klemme, Verbindungskapazität: 2,5 mm² X1-1 - X2-3 Klemme, Verbindungskapazität: 2,5-90 mm²
elektrische Isolationsklasse	Klasse F
Produktgewicht	85 kg

Montage

Schutzart (IP)	IP20 IP55 (Gehäusemontage)
Vibrationsfestigkeit	2 mm Spitze zu Spitze (f= 5…13,2 Hz) entspricht IEC 60068-2-6 0,7 gn (f= 13,2…150 Hz) entspricht IEC 60068-2-6
Relative Luftfeuchtigkeit	5…85 % Betauung nicht zulässig
Umgebungstemperatur bei Betrieb	45…60 °C (mit Stromabfall von 3 % pro °C) 5…45 °C (ohne Stromreduzierung)
Umgebungstemperatur bei Lagerung	-25…55 °C Lagerung in der Originalverpackung -25…65 °C beim Transport
Betriebshöhe	= 1.000 m ohne Stromreduzierung > 1.000 - 4.000 m mit Stromreduzierung 5 % pro 1000 m
Normen	IEC 61000-2-2 G5/4-Ingenieursempfehlung IEC 61000-3-12 IEC 61000-3-2 IEC 61000-2-4 IEC 61000-3-4

Verpackungseinheiten

VPE 1 Art	PCE
Anzahl der Geräte pro Packung	1
VPE 1 Höhe	61,000 cm
VPE 1 Breite	60,000 cm
VPE 1 Länge	80,000 cm
Verpackungsgewicht (Lbs)	106,500 kg

Vertragliche Gewährleistung

Garantie (in Monaten)	18

Environmental Data

Schneider Electric hat sich zum Ziel gesetzt, den Net Zero-Status bis 2050 durch Lieferkettenpartnerschaften, Materialien mit geringerer Auswirkung und Kreislaufbildung über unsere laufende Kampagne "Use Better, Use Longer, Use Again" zu erreichen, um die Lebensdauer und Recyclingfähigkeit der Produkte zu verlängern.

Erläuterung der Environmental Data >

Wie wir die Produktnachhaltigkeit bewerten >

Use Better

Materialien und Verpackung

Verpackung mit Recycling-Karton	**Nein**
Verpackung ohne Kunststoff	**Nein**
EU-RoHS-Richtlinie	**Konform**

Use Again

Reproduktion

Rücknahme	**Ja**

Maßzeichnungen

Abmessungen

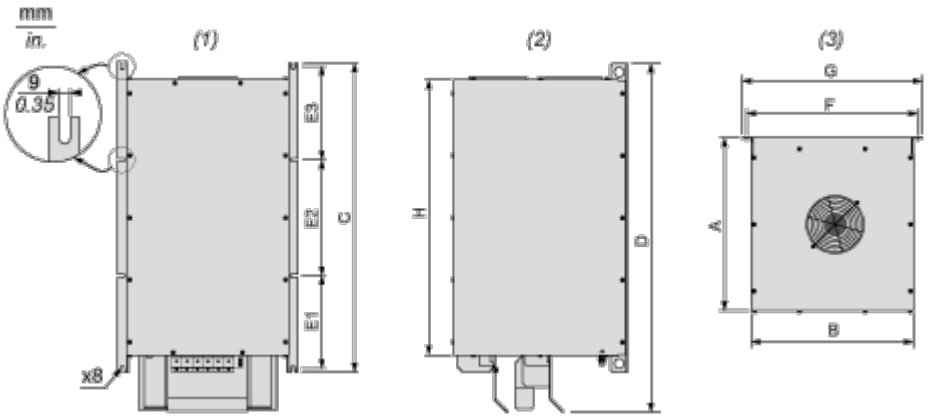

(1) Vorderansicht

(2) Rechte Seite

(3) Draufsicht

Abmessungen in mm

A	B	C	D	E1	E2	E3	F	G	H
400	370	685	767,6	212	240	212	393	418	598

Abmessungen in in.

A	B	C	D	E1	E2	E3	F	G	H
15,75	14,57	26,97	30,22	8,35	9,45	8,35	15,47	16,46	23,54

Montage und Abstand

Montageempfehlungen

Nur vertikale Montage

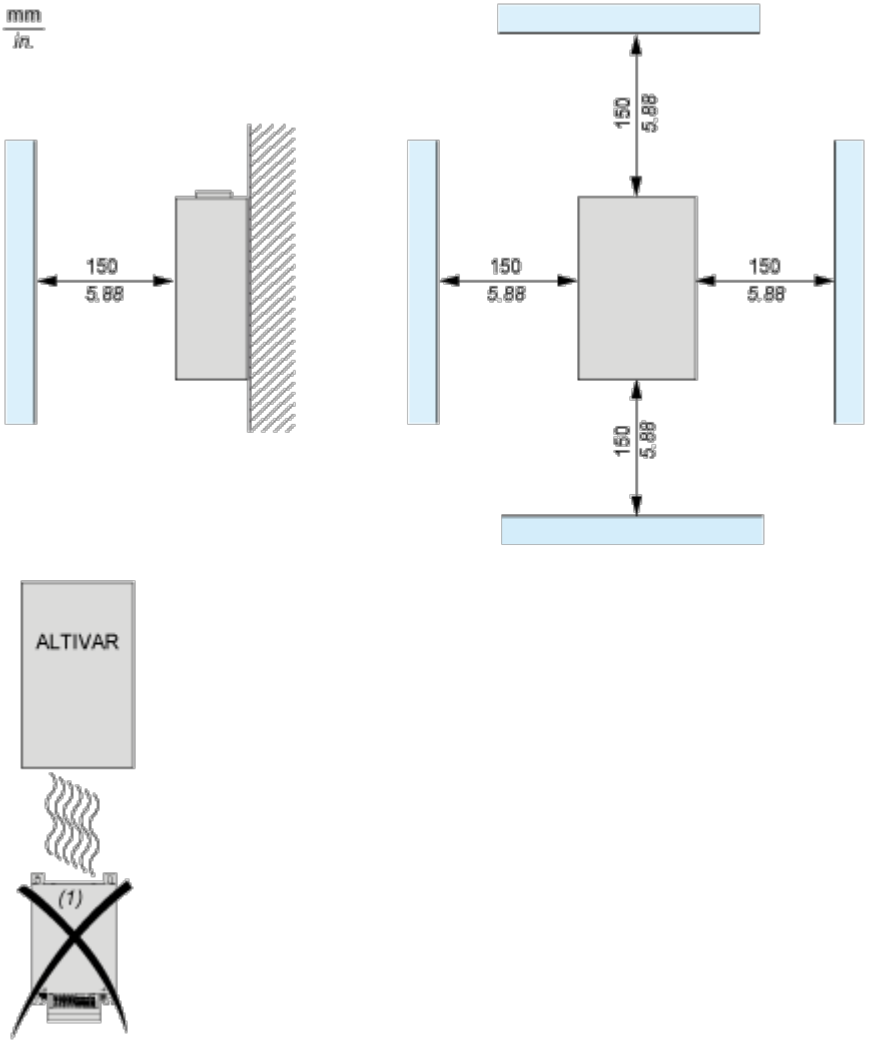

(1) Filter

Anschlüsse und Schema

Empfohlenes Schema

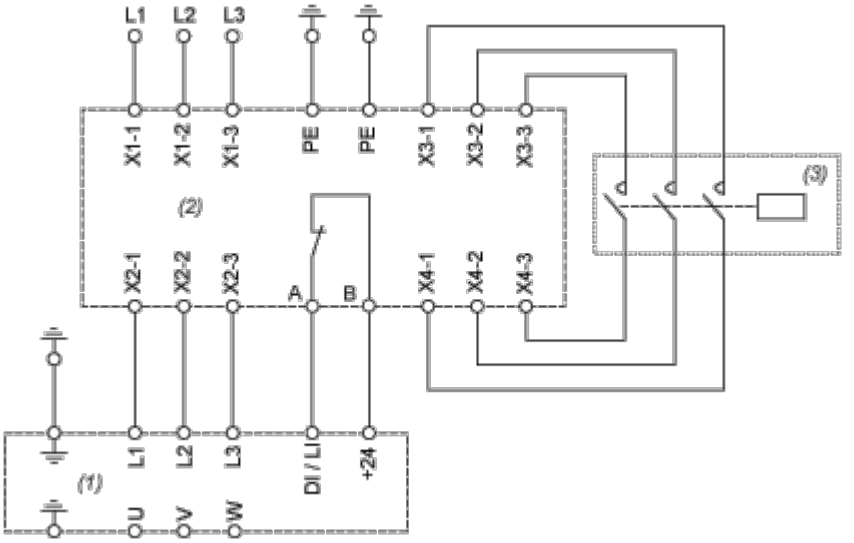

(1) Antrieb

(2) Filter

(3) Optional