Produktdatenblatt

Spezifikationen



Passivfilter, 44A, 400 V, 50 Hz, für Frequenzumrichter

VW3A46126

EAN Code: 3606480640179

Hauptmerkmale

Produkt- oder Komponententyp	Passives Filter
Produktspezifische Anwendung	Reduzierung von Stromoberwellen

Zusatzmerkmale

Kompatible Produktfamilie	Altivar Prozess ATV900 Altivar 71 Altivar Prozess ATV600 Altivar 61
[UH,nom] Bemessungs-Betriebsspannung	400 V ± 10 %
Frequenz der Stromversorgung	50 Hz +/- 2 %
Menge pro Antrieb	1 Filter pro Antrieb für Antrieb mit variabler Geschwindigkeit ATV650 Aufputzmontage, Motor: 18,5 kW/25 hp 1 Filter pro Antrieb für Antrieb mit variabler Geschwindigkeit ATV630 Aufputzmontage, Motor: 18,5 kW/25 hp 1 Filter pro Antrieb für Antrieb mit variabler Geschwindigkeit ATV950 Aufputzmontage, Motor: 18,5 kW/25 hp 1 Filter pro Antrieb für Antrieb mit variabler Geschwindigkeit ATV930 Aufputzmontage, Motor: 18,5 kW/25 hp 1 Filter pro Antrieb für Antrieb mit variabler Geschwindigkeit ATV61W Motor: 22 kW/30 hp 1 Filter pro Antrieb für Antrieb mit variabler Geschwindigkeit ATV61H Motor: 22 kW/30 hp 1 Filter pro Antrieb für Antrieb mit variabler Geschwindigkeit ATV71H Motor: 22 kW/30 hp 1 Filter pro Antrieb für Antrieb mit variabler Geschwindigkeit ATV71W Motor: 22 kW/30 hp
Nennstrom [In]	43 A für Eingang 45 A für Ausgang
Anzahl der Netzphasen	3 Phasen
THDI	5 % für Antrieb mit variabler Geschwindigkeit ATV650 Motor: 18,5 kW/25 hp 5 % für Antrieb mit variabler Geschwindigkeit ATV630 Motor: 18,5 kW/25 hp 10 % für Antrieb mit variabler Geschwindigkeit ATV61H Motor: 22 kW/30 hp 10 % für Antrieb mit variabler Geschwindigkeit ATV71H Motor: 22 kW/30 hp 10 % für Antrieb mit variabler Geschwindigkeit ATV71W Motor: 22 kW/30 hp 5 % für Antrieb mit variabler Geschwindigkeit ATV61W Motor: 22 kW/30 hp 5 % für Antrieb mit variabler Geschwindigkeit ATV950 Motor: 18,5 kW/25 hp 5 % für Antrieb mit variabler Geschwindigkeit ATV930 Motor: 18,5 kW/25 hp
Maximalstrom	1,5 x Nennstrom (Dauer = 60 s)
Wirkungsgrad	98 %
Thermische Verluste	482 W
Cos phi	1 (150 % des Netzstroms) 0,85 (75 % des Netzstroms) 0,99 (100 % des Netzstroms)
Elektrische Verbindung	A, B Klemme, Verbindungskapazität: 2,5 mm² X1-1 - X2-3 Klemme, Verbindungskapazität: 1,5-25 mm²
elektrische Isolationsklasse	Klasse F

Bruttopreisliste für Deutschland zuzüglich Zuschläge, Frachtkosten und Mehrwertsteuer, gültig ab dem 1. Januar 2024. Irrtum und Änderungen vorbehalten. Es gelten die AGBs der Schneider Electric GmbH.

Haftungsausschluss: Diese Dokumentation dient nicht als Ersatz für die Beurteilung der Eignung oder Verlässlichkeit dieser Produkte für bestimmte Verwendungsbereiche des Benutzers und darf nicht zu diesem Zweck verwendet werden.

Produktgewicht	58 kg

Montage

Schutzart (IP)	IP20 IP55 (Gehäusemontage)
Vibrationsfestigkeit	2 mm Spitze zu Spitze (f= 5…13,2 Hz) entspricht IEC 60068-2-6 0,7 gn (f= 13,2…150 Hz) entspricht IEC 60068-2-6
Relative Luftfeuchtigkeit	5…85 % Betauung nicht zulässig
Umgebungstemperatur bei Betrieb	45…60 °C (mit Stromabfall von 3 % pro °C) 5…45 °C (ohne Stromreduzierung)
Umgebungstemperatur bei Lagerung	-25…55 °C Lagerung in der Originalverpackung -25…65 °C beim Transport
Betriebshöhe	= 1.000 m ohne Stromreduzierung > 1.000 - 4.000 m mit Stromreduzierung 5 % pro 1000 m
Normen	IEC 61000-3-2 IEC 61000-2-4 IEC 61000-2-2 IEC 61000-3-4 IEC 61000-3-12 G5/4-Ingenieursempfehlung

Verpackungseinheiten

VPE 1 Art	PCE
Anzahl der Geräte pro Packung	1
VPE 1 Höhe	61,000 cm
VPE 1 Breite	60,000 cm
VPE 1 Länge	80,000 cm
Verpackungsgewicht (Lbs)	70,2 kg

Vertragliche Gewährleistung

Garantie (in Monaten)	18

Environmental Data

Schneider Electric hat sich zum Ziel gesetzt, den Net Zero-Status bis 2050 durch Lieferkettenpartnerschaften, Materialien mit geringerer Auswirkung und Kreislaufbildung über unsere laufende Kampagne "Use Better, Use Longer, Use Again" zu erreichen, um die Lebensdauer und Recyclingfähigkeit der Produkte zu verlängern.

Erläuterung der Environmental Data >

Wie wir die Produktnachhaltigkeit bewerten >

Use Better

Materialien und Verpackung

Verpackung mit Recycling-Karton	**Nein**
Verpackung ohne Kunststoff	**Nein**
EU-RoHS-Richtlinie	**Konform**

Use Again

Reproduktion

Rücknahme	**Ja**

Maßzeichnungen

Abmessungen

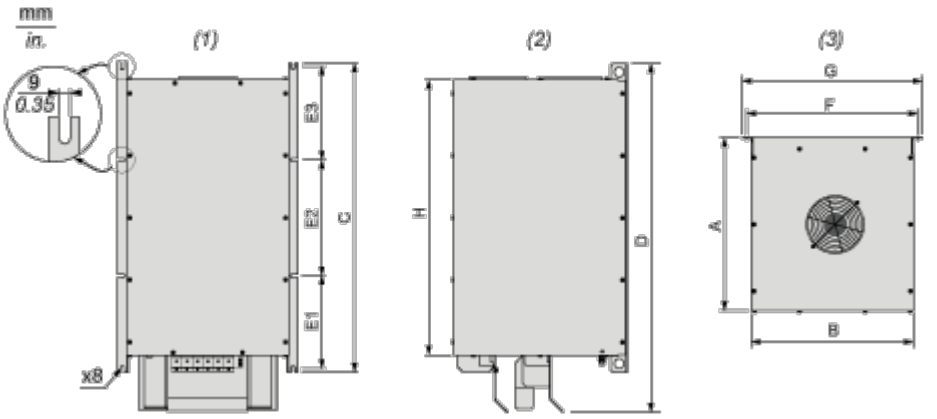

(1) Vorderansicht

(2) Rechte Seite

(3) Draufsicht

Abmessungen in mm

A	B	C	D	E1	E2	E3	F	G	H
242	330	547	594,08	145	233	145	353	378	460

Abmessungen in in.

A	B	C	D	E1	E2	E3	F	G	H
9,53	12,99	21,54	23,39	5,71	9,17	5,71	13,90	14,88	18,11

Montage und Abstand

Montageempfehlungen

Nur vertikale Montage

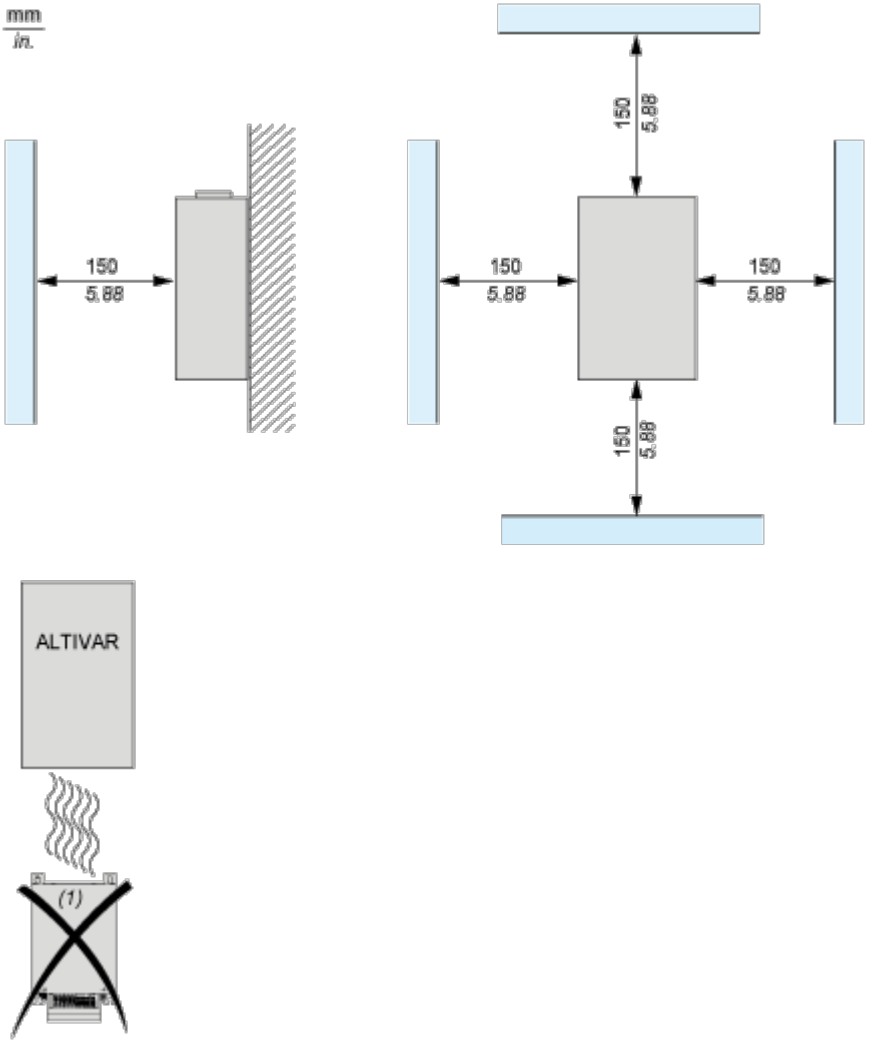

(1) Filter

Anschlüsse und Schema

Empfohlenes Schema

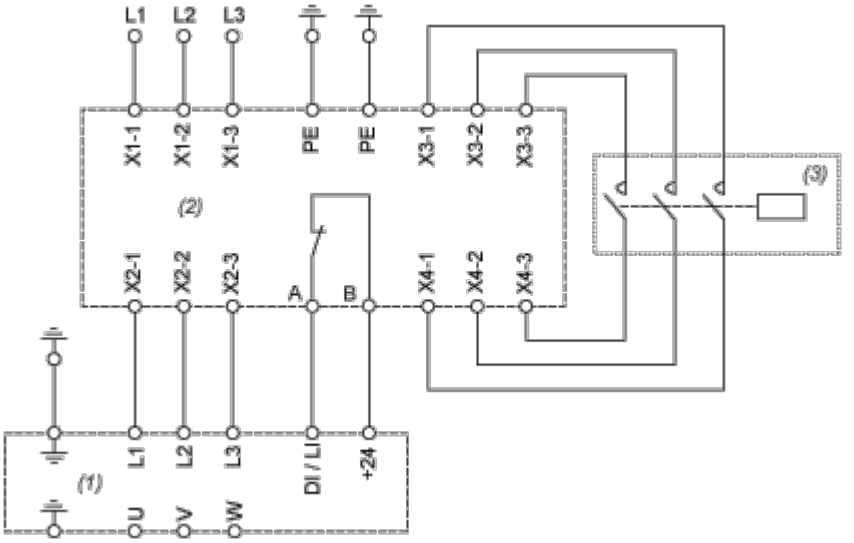

(1) Antrieb

(2) Filter

(3) Optional