Produkta datu lapa

Specifikācijas



pasīvais filtrs, Altivar, 225A, 400V, 50Hz, frekvenču pārveidotājam

VW3A46133

Galvenā

Produkta vai sastāvdaļas veids	Pasīvais filtrs
Produktam specifisks pielietojums	Strāvas harmoniku samazināšana

Papildinošs

Diapazona saderība	Altivar 61 Altivar Process ATV600 Altivar Process ATV900 Altivar 71
[Us] nominālais barošanas spriegums	400 V +/- 10 %
barošanas avota frekvence	50 Hz +/- 2 %
Daudzums uz disku	1 filtrs katrā diskdzinī priekš frekvenču pārveidotājs ATV650 sienas stiprinājums, motors: 90 kW / 125 hp 1 filtrs katrā diskdzinī priekš frekvenču pārveidotājs ATV630 sienas stiprinājums, motors: 90 kW / 125 hp 1 filtrs katrā diskdzinī priekš frekvenču pārveidotājs ATV950 sienas stiprinājums, motors: 90 kW / 125 hp 1 filtrs katrā diskdzinī priekš frekvenču pārveidotājs ATV930 sienas stiprinājums, motors: 90 kW / 125 hp 1 filtrs katrā diskdzinī priekš frekvenču pārveidotājs ATV61H motors: 132 kW / 200 hp 1 filtrs katrā diskdzinī priekš frekvenču pārveidotājs ATV71H motors: 132 kW / 200 hp 1 filtrs katrā diskdzinī priekš frekvenču pārveidotājs ATV61Q motors: 132 kW / 200 hp 1 filtrs katrā diskdzinī priekš frekvenču pārveidotājs ATV71Q motors: 132 kW / 200 hp
[In] Nominālā strāva	217 A pie ievade 225 A pie izvade
Tīkla fāžu skaits	3 fāzes
THDI	5 % priekš frekvenču pārveidotājs ATV650 motors: 90 kW / 125 hp 5 % priekš frekvenču pārveidotājs ATV630 motors: 90 kW / 125 hp 5 % priekš frekvenču pārveidotājs ATV61H motors: 132 kW / 200 hp 5 % priekš frekvenču pārveidotājs ATV71H motors: 132 kW / 200 hp 5 % priekš frekvenču pārveidotājs ATV61Q motors: 132 kW / 200 hp 5 % priekš frekvenču pārveidotājs ATV71Q motors: 132 kW / 200 hp 5 % priekš frekvenču pārveidotājs ATV950 motors: 90 kW / 125 hp 5 % priekš frekvenču pārveidotājs ATV930 motors: 90 kW / 125 hp
Maksimālā strāva	1,5 x nominālā strāva (ilgums = 60 s)
Efektivitāte	98 %
Siltuma zudumi	1194 W
Cos phi	1 (150% no līnijas strāvas) 0,85 (75% no līnijas strāvas) 0,99 (100% no līnijas strāvas)
Elektrības pieslēgums	A, B terminālis , savienojuma jauda: 2.5 mm² X1-1...X2-3 terminālis , savienojuma jauda: 25...300 mm²
Elektroizolācijas klase	F klase

Ir sasniegts maksimālais saīdzināmo produktu skaits. Lūdzu, atveriet sadaļu Saīdzināt produktus #SAITE# un izdzēsiet kādu produktu, lai turpinātu.

Neto svars	172 kg

Vide

IP aizsardzības pakāpe	IP20 IP55 (korpusa stiprinājums)
Vibrācijas pretestība	2 mm no smailes līdz virsotnei (f= 5…13,2 Hz) atbilst IEC 60068-2-6 0,7 gn (f= 13,2…150 Hz) atbilst IEC 60068-2-6
Relatīvais mitrums	5…85 % bez kondensāta
Apkārtējā gaisa temperatūra darbībai	45…60 °C (ar strāvas samazināšanos 3 % uz °C) 5…45 °C (bez strāvas samazināšanas)
Apkārtējā gaisa temperatūra uzglabāšanai	-25…55 °C uzglabāšana oriģinālajā iepakojumā -25…65 °C transportēšanas laikā
Darbības augstums	<= 1000 m bez strāvas samazināšanas > 1000...4000 m ar strāvas samazinājumu 5 % uz 1000 m
Standarti	IEC 61000-3-12 IEC 61000-2-4 IEC 61000-3-4 IEC 61000-3-2 IEC 61000-2-2 G5/4 inženiertehniskais ieteikums

Iepakošanas vienības

Pirmā iepakojuma vienības tips	PCE
Vienību skaits 1. iepakojumā	1
1. iepakojuma augstums	71,000 cm
1. iepakojuma platums	80,000 cm
1. iepakojuma garums	120,000 cm
1. iepakojuma svars	196,6 kg

Līguma garantija

Garantija (mēnešos)	18

Environmental Data

Schneider Electric mērķis ir līdz 2050. gadam sasniegt nulles emisiju statusu, izmantojot piegādes ķēdes partnerību, zemākas ietekmes materiālus un cirkularitāti, izmantojot mūsu pašreizējo kampaņu "Use Better, Use Longer, Use Again", lai pagarinātu produktu kalpošanas laiku un to pārstrādājamību.

Environmental Data skaidrojums >

Kā mēs novērtējam produktu ilgtspēju >

Use Better

Materiāli un iepakojums

Iepakojums izgatavots no pārstrādāta kartona	**Nē**
Iepakojums bez plastmasas	**Nē**
ES RoHS direktīva	**Atbilst**

Use Again

Pārsaiņošana un atkārtota ražošana

Atgriešana	**Jā**

Dimensions Drawings

Dimensions

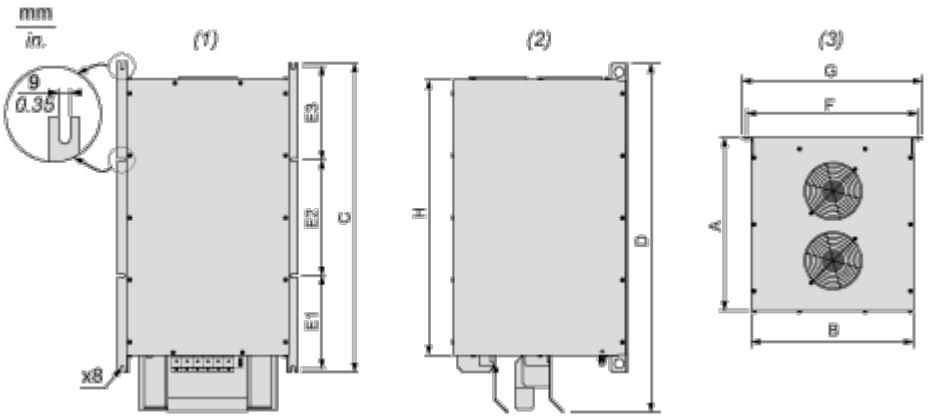

(1) Front view

(2) Right side view

(3) Top view

Dimensions in mm

A	B	C	D	E1	E2	E3	F	G	H
448.5	420	800	900.06	240	300	240	443	468	713

Dimensions in in.

A	B	C	D	E1	E2	E3	F	G	H
17.66	16.54	31.50	35.43	9.45	11.81	9.45	17.44	18.43	28.07

Mounting and Clearance

Mounting Recommendations

Vertical Mounting Only

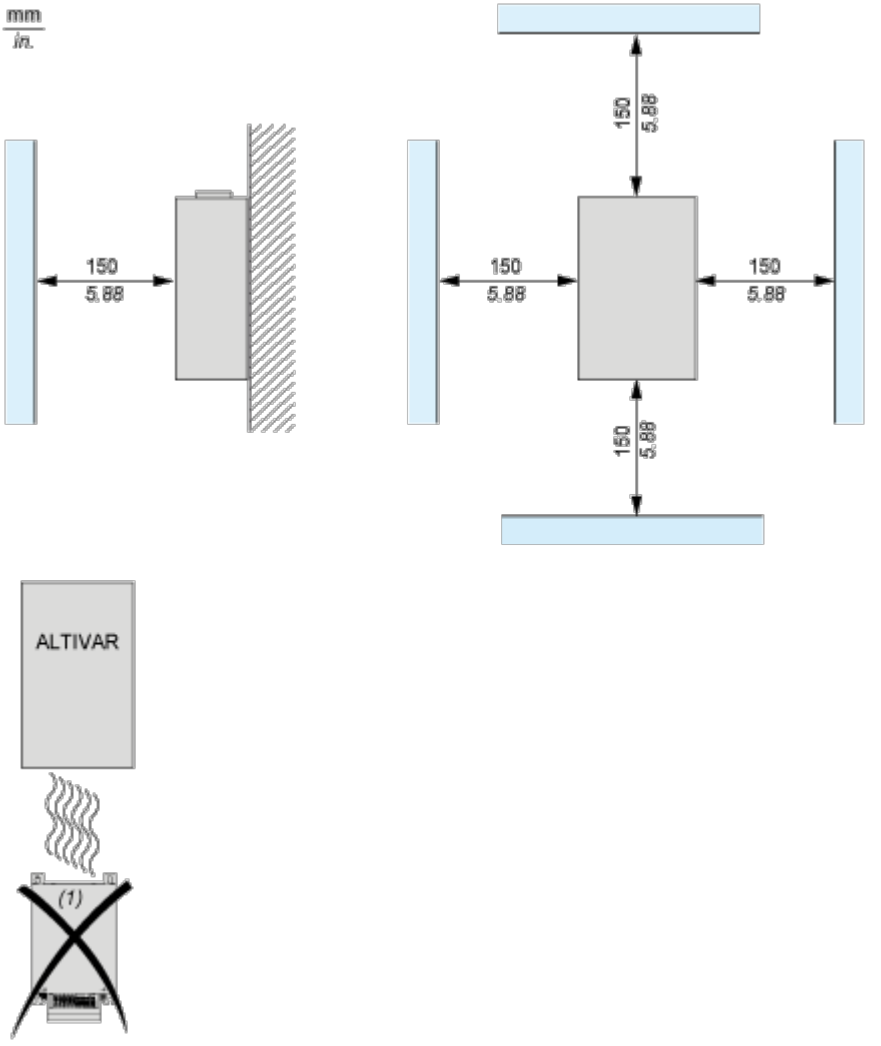

(1) Filter

Connections and Schema

Recommended Schema

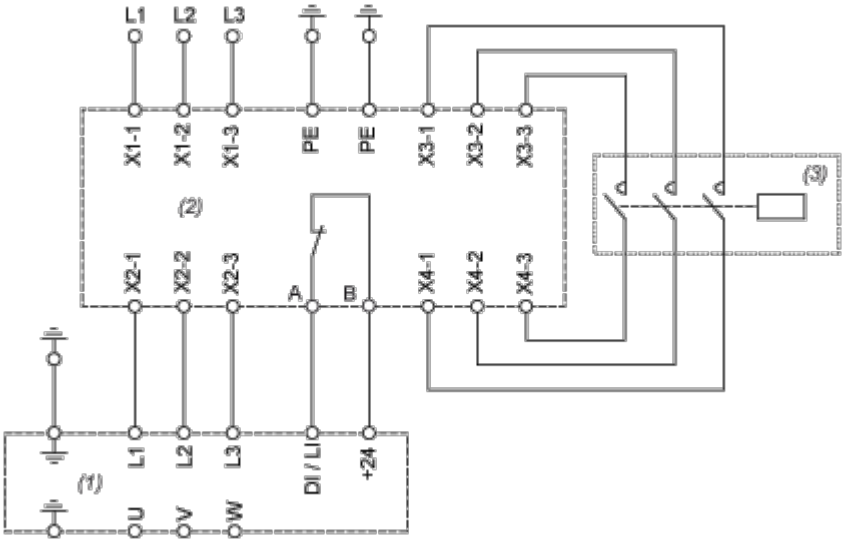

(1) Drive

(2) Filter

(3) Optional