Produkta datu lapa

Specifikācijas



pasīvais filtrs, Altivar, 262A, 400V, 50Hz, frekvenču pārveidotājam

VW3A46134

Galvenā

Produkta vai sastāvdaļas veids	Pasīvais filtrs
Produktam specifisks pielietojums	Strāvas harmoniku samazināšana

Papildinošs

Diapazona saderība	Altivar 61 Altivar Process ATV600 Altivar 71 Altivar Process ATV900
[Us] nominālais barošanas spriegums	400 V +/- 10 %
barošanas avota frekvence	50 Hz +/- 2 %
Daudzums uz disku	1 filtrs katrā diskdzinī priekš frekvenču pārveidotājs ATV630 sienas stiprinājums, motors: 110 kW / 150 hp 1 filtrs katrā diskdzinī priekš frekvenču pārveidotājs ATV930 sienas stiprinājums, motors: 110 kW / 150 hp 2 filtri katrā diskdzinī priekš frekvenču pārveidotājs ATV61H motors: 280 kW / 450 hp 2 filtri katrā diskdzinī priekš frekvenču pārveidotājs ATV71H motors: 280 kW / 450 hp 2 filtri katrā diskdzinī priekš frekvenču pārveidotājs ATV61Q motors: 280 kW / 450 hp
[In] Nominālā strāva	252 A pie ievade 262 A pie izvade
Tīkla fāžu skaits	3 fāzes
THDI	5 % priekš frekvenču pārveidotājs ATV61H motors: 280 kW / 450 hp 5 % priekš frekvenču pārveidotājs ATV71H motors: 280 kW / 450 hp 5 % priekš frekvenču pārveidotājs ATV61Q motors: 280 kW / 450 hp 5 % priekš frekvenču pārveidotājs ATV630 motors: 110 kW / 150 hp 5 % priekš frekvenču pārveidotājs ATV930 motors: 110 kW / 150 hp
Maksimālā strāva	1,5 x nominālā strāva (ilgums = 60 s)
Efektivitāte	98 %
Siltuma zudumi	1288 W
Cos phi	1 (150% no līnijas strāvas) 0,85 (75% no līnijas strāvas) 0,99 (100% no līnijas strāvas)
Elektrības pieslēgums	A, B terminālis , savienojuma jauda: 2.5 mm² X1-1...X2-3 terminālis , savienojuma jauda: 25...300 mm²
Elektroizolācijas klase	F klase
Neto svars	206 kg

Vide

IP aizsardzības pakāpe	IP20 IP55 (korpusa stiprinājums)
Vibrācijas pretestība	2 mm no smailes līdz virsotnei (f= 5…13,2 Hz) atbilst IEC 60068-2-6 0,7 gn (f= 13,2…150 Hz) atbilst IEC 60068-2-6

Ir sasniegts maksimālais saīdzināmo produktu skaits. Lūdzu, atveriet sadaļu Saīdzināt produktus #SAITE# un izdzēsiet kādu produktu, lai turpinātu.

Relatīvais mitrums	5…85 % bez kondensāta
Apkārtējā gaisa temperatūra darbībai	45…60 °C (ar strāvas samazināšanos 3 % uz °C) 5…45 °C (bez strāvas samazināšanas)
Apkārtējā gaisa temperatūra uzglabāšanai	-25…55 °C uzglabāšana oriģinālajā iepakojumā -25…65 °C transportēšanas laikā
Darbības augstums	<= 1000 m bez strāvas samazināšanas > 1000...4000 m ar strāvas samazinājumu 5 % uz 1000 m
Standarti	G5/4 inženiertehniskais ieteikums IEC 61000-2-2 IEC 61000-3-4 IEC 61000-3-2 IEC 61000-2-4 IEC 61000-3-12

Iepakošanas vienības

Pirmā iepakojuma vienības tips	PCE
Vienību skaits 1. iepakojumā	1
1. iepakojuma augstums	71,000 cm
1. iepakojuma platums	80,000 cm
1. iepakojuma garums	120,000 cm
1. iepakojuma svars	230,6 kg

Līguma garantija

Garantija (mēnešos)	18

Environmental Data

Schneider Electric mērķis ir līdz 2050. gadam sasniegt nulles emisiju statusu, izmantojot piegādes ķēdes partnerību, zemākas ietekmes materiālus un cirkularitāti, izmantojot mūsu pašreizējo kampaņu "Use Better, Use Longer, Use Again", lai pagarinātu produktu kalpošanas laiku un to pārstrādājamību.

Environmental Data skaidrojums >

Kā mēs novērtējam produktu ilgtspēju >

Use Better

Materiāli un iepakojums

Iepakojums izgatavots no pārstrādāta kartona	**Nē**
Iepakojums bez plastmasas	**Nē**
ES RoHS direktīva	**Atbilst**

Use Again

Pārsaiņošana un atkārtota ražošana

Atgriešana	**Jā**

Dimensions Drawings

Dimensions

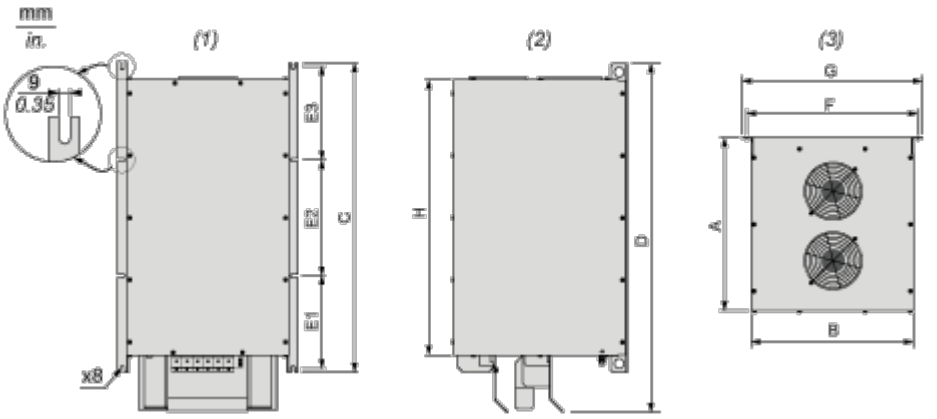

(1) Front view

(2) Right side view

(3) Top view

Dimensions in mm

A	B	C	D	E1	E2	E3	F	G	H
448.5	420	800	900.06	240	300	240	443	468	713

Dimensions in in.

A	B	C	D	E1	E2	E3	F	G	H
17.66	16.54	31.50	35.43	9.45	11.81	9.45	17.44	18.43	28.07

Mounting and Clearance

Mounting Recommendations

Vertical Mounting Only

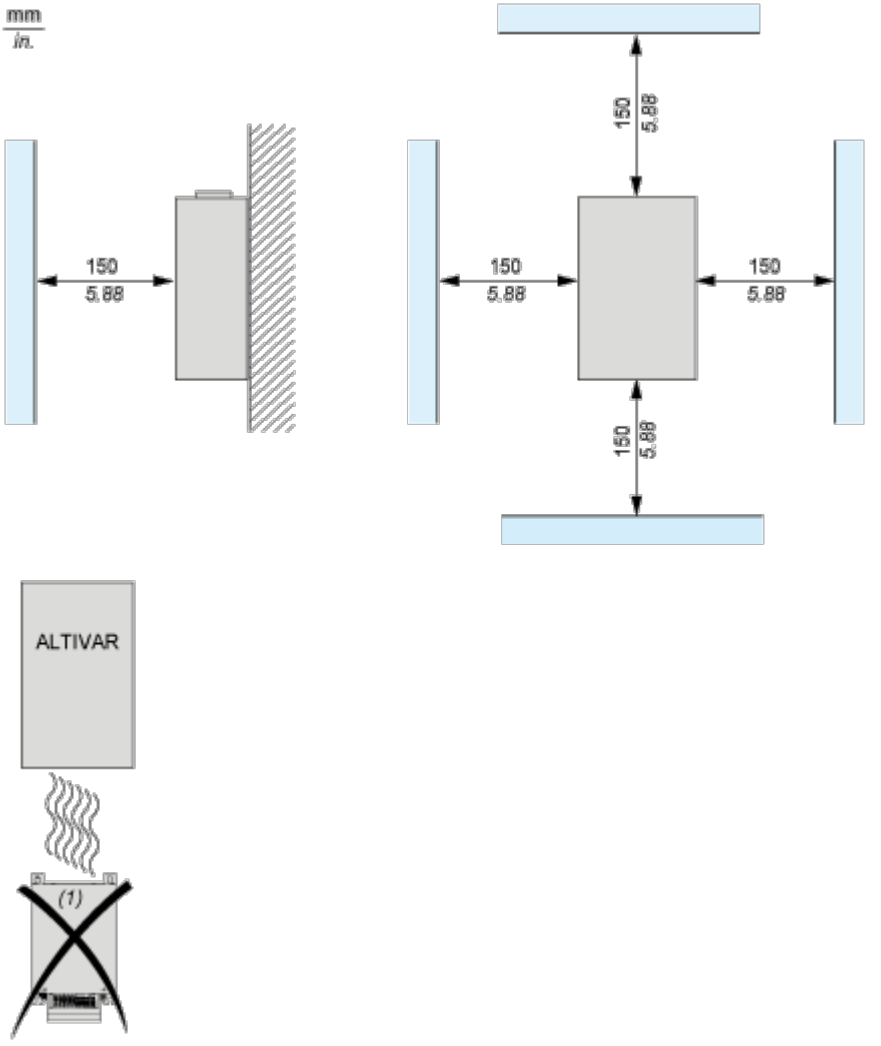

(1) Filter

Connections and Schema

Recommended Schema

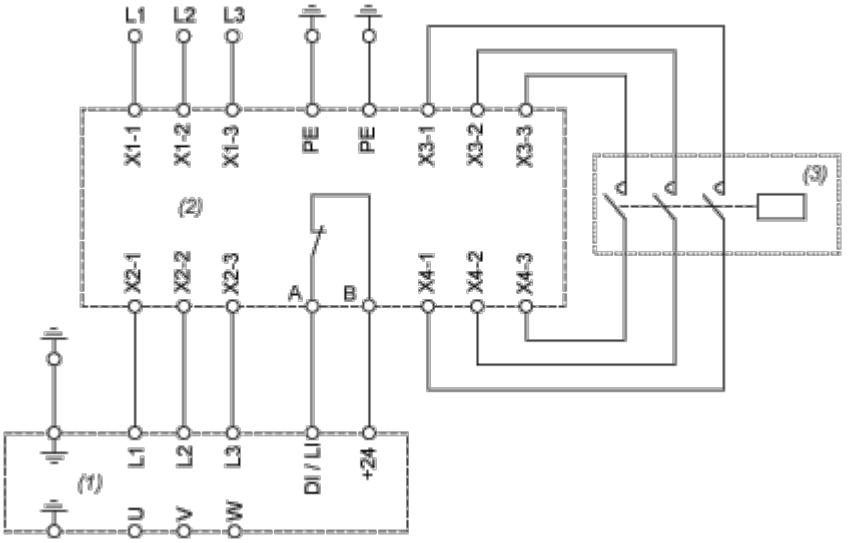

(1) Drive

(2) Filter

(3) Optional