Produktdatenblatt

Spezifikationen



Netzdrossel, 10mH, 4A, für Frequenzumrichter

VW3A4551

EAN Code: 3389118066014

Hauptmerkmale

Baureihe	Altivar
Produkt- oder Komponententyp	Netz-/Motordrossel

Haftungsausschluss: Diese Dokumentation dient nicht als Ersatz für die Beurteilung der Eignung oder Verlässlichkeit dieser Produkte für bestimmte Verwendungsbereiche des Benutzers und darf nicht zu diesem Zweck verwendet werden.

Bruttopreisliste für Deutschland zuzüglich Zuschläge, Frachtkosten und Mehrwertsteuer, gültig ab dem 1. Januar 2024. Irrtum und Änderungen vorbehalten. Es gelten die AGBs der Schneider Electric GmbH.

Produktkompatibilität	ATV12H018F1 - Motordrossel - 1 pro Antrieb ATV12H018M2 - Motordrossel - 1 pro Antrieb ATV12H018M3 - Motordrossel - 1 pro Antrieb ATV12H037F1 - Motordrossel - 1 pro Antrieb ATV12H037M2 - Motordrossel - 1 pro Antrieb ATV12H037M3 - Motordrossel - 1 pro Antrieb ATV12H055M2 - Motordrossel - 1 pro Antrieb ATV12P037F1 - Motordrossel - 1 pro Antrieb ATV12P037M2 - Motordrossel - 1 pro Antrieb ATV12P037M3 - Motordrossel - 1 pro Antrieb ATV12P055M2 - Motordrossel - 1 pro Antrieb ATV312H018M3 - Netzdrosseln - 1 pro Antrieb ATV312H037M3 - Netzdrosseln - 1 pro Antrieb ATV312H037N4 - Netzdrosseln - 1 pro Antrieb ATV312H055M3 - Netzdrosseln - 1 pro Antrieb ATV312H055N4 - Netzdrosseln - 1 pro Antrieb ATV312H075M3 - Netzdrosseln - 1 pro Antrieb ATV312H075N4 - Netzdrosseln - 1 pro Antrieb ATV312H075S6 - Netzdrosseln - 1 pro Antrieb ATV312HU11N4 - Netzdrosseln - 1 pro Antrieb ATV312HU15N4 - Netzdrosseln - 1 pro Antrieb ATV312HU15S6 - Netzdrosseln - 1 pro Antrieb ATV32H037N4 - Netzdrosseln - 1 pro Antrieb ATV32H055N4 - Netzdrosseln - 1 pro Antrieb ATV32H075N4 - Netzdrosseln - 1 pro Antrieb ATV32HU11N4 - Netzdrosseln - 1 pro Antrieb ATV32HU15N4 - Netzdrosseln - 1 pro Antrieb ATV61H075M3 - Netzdrosseln - 1 pro Antrieb ATV61H075N4 - Netzdrosseln - 1 pro Antrieb ATV61HU15N4 - Netzdrosseln - 1 pro Antrieb ATV61HU30Y - Netzdrosseln - 1 pro Antrieb ATV61W075N4 - Netzdrosseln - 1 pro Antrieb ATV61W075N4C - Netzdrosseln - 1 pro Antrieb ATV61WU15N4 - Netzdrosseln - 1 pro Antrieb ATV61WU15N4C - Netzdrosseln - 1 pro Antrieb ATV71H037M3 - Netzdrosseln - 1 pro Antrieb ATV71H075M3 - Netzdrosseln - 1 pro Antrieb ATV71H075N4 - Netzdrosseln - 1 pro Antrieb ATV71HU15N4 - Netzdrosseln - 1 pro Antrieb ATV71HU22Y - Netzdrosseln - 1 pro Antrieb ATV71HU30Y - Netzdrosseln - 1 pro Antrieb ATV71P075N4Z - Netzdrosseln - 1 pro Antrieb ATV71PU15N4Z - Netzdrosseln - 1 pro Antrieb ATV71W075N4 - Netzdrosseln - 1 pro Antrieb ATV71WU15N4 - Netzdrosseln - 1 pro Antrieb ATV61HU22S6X - Netzdrosseln - 1 pro Antrieb ATV71HU15S6X - Netzdrosseln - 1 pro Antrieb ATV71HU22S6X - Netzdrosseln - 1 pro Antrieb ATV31C037N4 - Netzdrosseln - 1 pro Antrieb ATV31C055N4 - Netzdrosseln - 1 pro Antrieb ATV31C075N4 - Netzdrosseln - 1 pro Antrieb ATV31CU11N4 - Netzdrosseln - 1 pro Antrieb ATV31CU15N4 - Netzdrosseln - 1 pro Antrieb Antrieb mit variabler Geschwindigkeit ATV310 Motor: 0,37 kW - Netzdrosseln - 1 pro Antrieb Antrieb mit variabler Geschwindigkeit ATV310 Motor: 0,75 kW - Netzdrosseln - 1 pro Antrieb Antrieb mit variabler Geschwindigkeit ATV340 Motor: 0,75 kW 380 - 480 V - Netzdrosseln - 1 pro Antrieb Antrieb mit variabler Geschwindigkeit ATV340 Motor: 1,5 kW 380 - 480 V - Netzdrosseln - 1 pro Antrieb Antrieb mit variabler Geschwindigkeit ATV320 Motor: 0,37 kW 380-500 V - 3-phasige Versorgung - Netzdrosseln - 1 pro Antrieb Antrieb mit variabler Geschwindigkeit ATV320 Motor: 0,55 kW 380-500 V - 3-phasige Versorgung - Netzdrosseln - 1 pro Antrieb Antrieb mit variabler Geschwindigkeit ATV320 Motor: 0,75 kW 380-500 V - 3-phasige Versorgung - Netzdrosseln - 1 pro Antrieb Antrieb mit variabler Geschwindigkeit ATV320 Motor: 1,1 kW 380-500 V - 3-phasige Versorgung - Netzdrosseln - 1 pro Antrieb Antrieb mit variabler Geschwindigkeit ATV320 Motor: 1,5 kW 380-500 V - 3-phasige Versorgung - Netzdrosseln - 1 pro Antrieb Antrieb mit variabler Geschwindigkeit ATV320 Motor: 0,18 kW 200 - 240 V - 3-phasige Versorgung - Netzdrosseln - 1 pro Antrieb Antrieb mit variabler Geschwindigkeit ATV320 Motor: 0,37 kW 200 - 240 V - 3-phasige Versorgung - Netzdrosseln - 1 pro Antrieb Antrieb mit variabler Geschwindigkeit ATV320 Motor: 0,55 kW 200 - 240 V - 3-phasige Versorgung - Netzdrosseln - 1 pro Antrieb Antrieb mit variabler Geschwindigkeit ATV320 Motor: 0,75 kW 200 - 240 V - 3-phasige Versorgung - Netzdrosseln - 1 pro Antrieb Antrieb mit variabler Geschwindigkeit ATV320 Motor: 0,75 kW 525-600 V - 3-phasige

Versorgung - Netzdrosseln - 1 pro Antrieb
Antrieb mit variabler Geschwindigkeit ATV320 Motor: 1,5 kW 525-600 V - 3-phasige
Versorgung - Netzdrosseln - 1 pro Antrieb
Antrieb mit variabler Geschwindigkeit ATV320 Motor: 2,2 kW 525-600 V - 3-phasige
Versorgung - Netzdrosseln - 1 pro Antrieb
Antrieb mit variabler Geschwindigkeit ATV630 Motor: 2,2 kW 500 - 690 V - 3-phasige
Versorgung - Netzdrosseln - 1 pro Antrieb
Antrieb mit variabler Geschwindigkeit ATV630 Motor: 3 kW 500 - 690 V - 3-phasige
Versorgung - Netzdrosseln - 1 pro Antrieb
Antrieb mit variabler Geschwindigkeit ATV630 Motor: 4 kW 500 - 690 V - 3-phasige
Versorgung - Netzdrosseln - 1 pro Antrieb
Antrieb mit variabler Geschwindigkeit ATV930 Motor: 2,2 kW 500 - 690 V - 3-phasige
Versorgung - Netzdrosseln - 1 pro Antrieb
Antrieb mit variabler Geschwindigkeit ATV930 Motor: 3 kW 500 - 690 V - 3-phasige
Versorgung - Netzdrosseln - 1 pro Antrieb
Antrieb mit variabler Geschwindigkeit ATV930 Motor: 4 kW 500 - 690 V - 3-phasige
Versorgung - Netzdrosseln - 1 pro Antrieb
Antrieb mit variabler Geschwindigkeit ATV630 Motor: 600 V - 3-phasige Versorgung - Netzdrosseln - 3 hp - 1 pro Antrieb
Antrieb mit variabler Geschwindigkeit ATV930 Motor: 600 V - 3-phasige Versorgung - Netzdrosseln - 3 hp - 1 pro Antrieb
Antrieb mit variabler Geschwindigkeit ATV310L Motor: 0,75 kW
Antrieb mit variabler Geschwindigkeit ATV310L Motor: 1,5 kW
Antrieb mit variabler Geschwindigkeit ATV310L Motor: 2,2 kW
Antrieb mit variabler Geschwindigkeit ATV310L Motor: 3,0 kW
Antrieb mit variabler Geschwindigkeit ATV310L Motor: 4,0 kW
Antrieb mit variabler Geschwindigkeit ATV310L Motor: 5,5 kW

Anzahl der Phasen	3-phasige Versorgung
Kompatible Produktfamilie	Altivar 61 Altivar 312 Altivar Prozess ATV900 Altivar 32 Altivar 312 Solar Altivar Prozess ATV600 Altivar 31C Lexium 62 Easy Altivar 310 Altivar Maschine ATV340 Altivar Maschine ATV320 Altivar 71 Altivar 12 Easy Altivar 310L
Geräteanwendung	Reduzierung der Oberschwingungen
Induktanzwert	10 mH
[In] Bemessungsstrom	4 A
Thermische Verluste	45 W
Elektrische Verbindung	Klemme 2,5 mm² / AWG 12, 0,4…0,6 Nm

Zusatzmerkmale

Frequenz der Stromversorgung	50 - 60 Hz
Maximalstrom	1,65 x Bemessungsstrom (Dauer = 60 s)
Max. Spannungsabfall bei Nennlast	5 %
elektrische Isolationsklasse	Klasse F
Min. Abstandsmaß	5,5 mm IEC 60664
Kriechweg	11,5 mm entspricht IEC 60664
Produktgewicht	1,5 kg
Breite	100 mm
Höhe	135 mm
Tiefe	60 mm

Montage

Normen	VDE 0160 Stufe 1 IEC 60076 (mit HD398) EN 50178
Schutzart (IP)	Drossel: IP00 Klemmen: IP20
Umgebungseigenschaften	3B1 entspricht IEC 721-3-3 3C2 entspricht IEC 721-3-3 3S1 entspricht IEC 721-3-3
Verschmutzungsgrad	2 entspricht EN 50178
Vibrationsfestigkeit	1 Gn (f= 13…200 Hz) entspricht IEC 60068-2-6 1,5 mm Spitze zu Spitze (f= 3…13 Hz) entspricht IEC 60068-2-6
Stoßfestigkeit	15 Gn für 11 ms entspricht IEC 60068-2-27
Relative Luftfeuchtigkeit	0…95 %
Umgebungstemperatur bei Betrieb	45…55 °C (mit Stromreduzierung von 2 % pro °C) 0…45 °C (ohne Stromreduzierung)
Umgebungstemperatur bei Lagerung	-25…70 °C

Betriebshöhe	= 1.000 m ohne Stromreduzierung 1000 - 3000 m mit Stromreduzierung 1 % pro 100 m

Verpackungseinheiten

VPE 1 Art	PCE
Anzahl der Geräte pro Packung	1
VPE 1 Höhe	15,500 cm
VPE 1 Breite	18,500 cm
VPE 1 Länge	21,000 cm
Verpackungsgewicht (Lbs)	1,598 kg
VPE 2 Art	S06
VPE 2 Menge	24
VPE 2 Höhe	75,000 cm
VPE 2 Breite	60,000 cm
VPE 2 Länge	80,000 cm
VPE 2 Gewicht	48,352 kg

Vertragliche Gewährleistung

Garantie (in Monaten)	18

Environmental Data

Schneider Electric hat sich zum Ziel gesetzt, den Net Zero-Status bis 2050 durch Lieferkettenpartnerschaften, Materialien mit geringerer Auswirkung und Kreislaufbildung über unsere laufende Kampagne "Use Better, Use Longer, Use Again" zu erreichen, um die Lebensdauer und Recyclingfähigkeit der Produkte zu verlängern.

Erläuterung der Environmental Data >

Wie wir die Produktnachhaltigkeit bewerten >

Use Better

Materialien und Verpackung

Verpackung mit Recycling-Karton	**Nein**
Verpackung ohne Kunststoff	**Nein**
SCIP-Nummer	**4934d727-4a01-454e-b001-ddcc449d383b**
EU-RoHS-Richtlinie	**Konform**
REACh-Verordnung	**Produkt beinhaltet besorgniserregende Stoffe (SVHC) über dem Schwellwert**

Use Again

Reproduktion

Rücknahme	**Ja**

Maßzeichnungen

Abmessungen

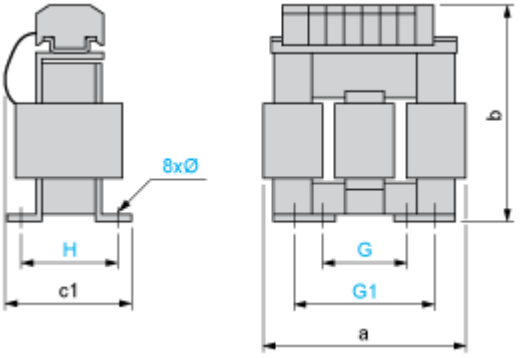

Abmessungen in mm

a	b	c1	G	G1	H	Ø
100	135	60	40	60	42	6 x 9

Abmessungen in in.

a	b	c1	G	G1	H	Ø
3,94	5,31	2,36	1,57	2,36	1,65	0,24 x 0,35

Anschlüsse und Schema

Empfohlenes Schema - Netzdrossel

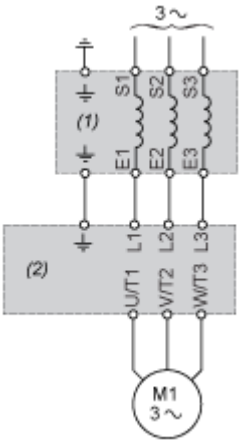

(1) Netzdrossel

(2) Antrieb

Empfohlenes Schema - Motordrossel

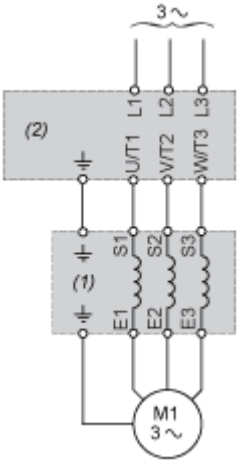

(1) Motordrossel

(2) Antrieb