Produkta datu lapa

Specifikācijas



līnijas/motora drosele - 10 mH - 4 A - 3 fāzes - 45 W - frekvenču pārveidotājam

VW3A4551

Galvenā

Produktu klāsts	Altivar
Produkta vai sastāvdaļas veids	Līnijas/motora drosele

Ir sasniegts maksimālais salīdzināmo produktu skaits. Lūdzu, atveriet sadaļu Salīdzināt produktus #SAITE# un izdzēsiet kādu produktu, lai turpinātu.

Produktu saderība

ATV12H018F1 - motora drosele - 1 per drive
ATV12H018M2 - motora drosele - 1 per drive
ATV12H018M3 - motora drosele - 1 per drive
ATV12H037F1 - motora drosele - 1 per drive
ATV12H037M2 - motora drosele - 1 per drive
ATV12H037M3 - motora drosele - 1 per drive
ATV12H055M2 - motora drosele - 1 per drive
ATV12P037F1 - motora drosele - 1 per drive
ATV12P037M2 - motora drosele - 1 per drive
ATV12P037M3 - motora drosele - 1 per drive
ATV12P055M2 - motora drosele - 1 per drive
ATV312H018M3 - līnijas drosele - 1 per drive
ATV312H037M3 - līnijas drosele - 1 per drive
ATV312H037N4 - līnijas drosele - 1 per drive
ATV312H055M3 - līnijas drosele - 1 per drive
ATV312H055N4 - līnijas drosele - 1 per drive
ATV312H075M3 - līnijas drosele - 1 per drive
ATV312H075N4 - līnijas drosele - 1 per drive
ATV312H075S6 - līnijas drosele - 1 per drive
ATV312HU11N4 - līnijas drosele - 1 per drive
ATV312HU15N4 - līnijas drosele - 1 per drive
ATV312HU15S6 - līnijas drosele - 1 per drive
ATV32H037N4 - līnijas drosele - 1 per drive
ATV32H055N4 - līnijas drosele - 1 per drive
ATV32H075N4 - līnijas drosele - 1 per drive
ATV32HU11N4 - līnijas drosele - 1 per drive
ATV32HU15N4 - līnijas drosele - 1 per drive
ATV61H075M3 - līnijas drosele - 1 per drive
ATV61H075N4 - līnijas drosele - 1 per drive
ATV61HU15N4 - līnijas drosele - 1 per drive
ATV61HU30Y - līnijas drosele - 1 per drive
ATV61W075N4 - līnijas drosele - 1 per drive
ATV61W075N4C - līnijas drosele - 1 per drive
ATV61WU15N4 - līnijas drosele - 1 per drive
ATV61WU15N4C - līnijas drosele - 1 per drive
ATV71H037M3 - līnijas drosele - 1 per drive
ATV71H075M3 - līnijas drosele - 1 per drive
ATV71H075N4 - līnijas drosele - 1 per drive
ATV71HU15N4 - līnijas drosele - 1 per drive
ATV71HU22Y - līnijas drosele - 1 per drive
ATV71HU30Y - līnijas drosele - 1 per drive
ATV71P075N4Z - līnijas drosele - 1 per drive
ATV71PU15N4Z - līnijas drosele - 1 per drive
ATV71W075N4 - līnijas drosele - 1 per drive
ATV71WU15N4 - līnijas drosele - 1 per drive
ATV61HU22S6X - līnijas drosele - 1 per drive
ATV71HU15S6X - līnijas drosele - 1 per drive
ATV71HU22S6X - līnijas drosele - 1 per drive
ATV31C037N4 - līnijas drosele - 1 per drive
ATV31C055N4 - līnijas drosele - 1 per drive
ATV31C075N4 - līnijas drosele - 1 per drive
ATV31CU11N4 - līnijas drosele - 1 per drive
ATV31CU15N4 - līnijas drosele - 1 per drive
frekvenču pārveidotājs ATV310 motors: 0,37 kW - līnijas drosele - 1 per drive
frekvenču pārveidotājs ATV310 motors: 0,75 kW - līnijas drosele - 1 per drive
frekvenču pārveidotājs ATV340 motors: 0,75 kW 380...480 V - līnijas drosele - 1 per drive
frekvenču pārveidotājs ATV340 motors: 1,5 kW 380...480 V - līnijas drosele - 1 per drive
frekvenču pārveidotājs ATV320 motors: 0,37 kW 380...500 V - trīs fāzes - līnijas drosele - 1 per drive
frekvenču pārveidotājs ATV320 motors: 0,55 kW 380...500 V - trīs fāzes - līnijas drosele - 1 per drive
frekvenču pārveidotājs ATV320 motors: 0,75 kW 380...500 V - trīs fāzes - līnijas drosele - 1 per drive
frekvenču pārveidotājs ATV320 motors: 1,1 kW 380...500 V - trīs fāzes - līnijas drosele - 1 per drive
frekvenču pārveidotājs ATV320 motors: 1,5 kW 380...500 V - trīs fāzes - līnijas drosele - 1 per drive
frekvenču pārveidotājs ATV320 motors: 0,18 kW 200...240 V - trīs fāzes - līnijas drosele - 1 per drive
frekvenču pārveidotājs ATV320 motors: 0,37 kW 200...240 V - trīs fāzes - līnijas drosele - 1 per drive
frekvenču pārveidotājs ATV320 motors: 0,55 kW 200...240 V - trīs fāzes - līnijas drosele - 1 per drive
frekvenču pārveidotājs ATV320 motors: 0,75 kW 200...240 V - trīs fāzes - līnijas drosele - 1 per drive
frekvenču pārveidotājs ATV320 motors: 0,75 kW 525...600 V - trīs fāzes - līnijas drosele - 1 per drive
frekvenču pārveidotājs ATV320 motors: 1,5 kW 525...600 V - trīs fāzes - līnijas

drosele - 1 per drive
frekvenču pārveidotājs ATV320 motors: 2,2 kW 525...600 V - trīs fāzes - līnijas drosele - 1 per drive
frekvenču pārveidotājs ATV630 motors: 2,2 kW 500...690 V - trīs fāzes - līnijas drosele - 1 per drive
frekvenču pārveidotājs ATV630 motors: 3 kW 500...690 V - trīs fāzes - līnijas drosele - 1 per drive
frekvenču pārveidotājs ATV630 motors: 4 kW 500...690 V - trīs fāzes - līnijas drosele - 1 per drive
frekvenču pārveidotājs ATV930 motors: 2,2 kW 500...690 V - trīs fāzes - līnijas drosele - 1 per drive
frekvenču pārveidotājs ATV930 motors: 3 kW 500...690 V - trīs fāzes - līnijas drosele - 1 per drive
frekvenču pārveidotājs ATV930 motors: 4 kW 500...690 V - trīs fāzes - līnijas drosele - 1 per drive
frekvenču pārveidotājs ATV630 motors: 600 V - trīs fāzes - līnijas drosele - 3 hp - 1 per drive
frekvenču pārveidotājs ATV930 motors: 600 V - trīs fāzes - līnijas drosele - 3 hp - 1 per drive
frekvenču pārveidotājs ATV310L motors: 0,75 kW
frekvenču pārveidotājs ATV310L motors: 1,5 kW
frekvenču pārveidotājs ATV310L motors: 2,2 kW
frekvenču pārveidotājs ATV310L motors: 3,0 kW
frekvenču pārveidotājs ATV310L motors: 4,0 kW
frekvenču pārveidotājs ATV310L motors: 5,5 kW

fāžu skaits	Trīs fāzes
Diapazona saderība	Altivar 61 Altivar 312 Altivar Process ATV900 Altivar 32 Altivar 312 Solar Altivar Process ATV600 Altivar 31C Lexium 62 Easy Altivar 310 Altivar Machine ATV340 Altivar Machine ATV320 Altivar 71 Altivar 12 Easy Altivar 310L
Ierīces lietojumprogramma	Strāvas harmoniku samazināšana
Induktivitātes vērtība	10 mH
[In] nominālā strāva	4 A
Siltuma zudumi	45 W
Elektrības pieslēgums	terminālis 2.5 mm² / AWG 12 , 0,4…0,6 Nm

Papildinošs

barošanas avota frekvence	50...60 Hz
Maksimālā strāva	1,65 x nominālā strāva (ilgums = 60 s)
Maksimālais sprieguma kritums pie nominālās slodzes	5 %
Elektroizolācijas klase	F klase
Minimālais klīrensa attālums	5,5 mm IEC 60664
Noplūdes attālums	11,5 mm atbilst IEC 60664
Neto svars	1,5 kg
Platums	100 mm
Augstums	135 mm
Dziļums	60 mm

Vide

Standarti	VDE 0160 1. līmenis IEC 60076 (ar HD398) EN 50178
IP aizsardzības pakāpe	aizbīdnis: IP00 termināļi: IP20
Vides raksturojums	3B1 atbilst IEC 721-3-3 3C2 atbilst IEC 721-3-3 3S1 atbilst IEC 721-3-3
Piesārņojuma pakāpe	2 atbilst EN 50178
Vibrācijas pretestība	1 gn (f= 13…200 Hz) atbilst IEC 60068-2-6 1,5 mm no smailes līdz virsotnei (f= 3…13 Hz) atbilst IEC 60068-2-6
Triecienizturība	15 gn pie 11 ms atbilst IEC 60068-2-27
Relatīvais mitrums	0…95 %
Apkārtējā gaisa temperatūra darbībai	45…55 °C (ar strāvas samazinājumu 2 % uz °C) 0…45 °C (bez strāvas samazināšanas)
Apkārtējā gaisa temperatūra uzglabāšanai	-25…70 °C

Darbības augstums	<= 1000 m bez strāvas samazināšanas 1000...3000 m ar strāvas samazinājumu 1 % uz 100 m

Iepakošanas vienības

Pirmā iepakojuma vienības tips	PCE
Vienību skaits 1. iepakojumā	1
1. iepakojuma augstums	15,500 cm
1. iepakojuma platums	18,500 cm
1. iepakojuma garums	21,000 cm
1. iepakojuma svars	1,598 kg
Otrā iepakojuma vienības tips	S06
Vienību skaits 2. iepakojumā	24
2. iepakojuma augstums	75,000 cm
2. iepakojuma platums	60,000 cm
2. iepakojuma garums	80,000 cm
2. iepakojuma svars	48,352 kg

Līguma garantija

Garantija (mēnešos)	18

Environmental Data

Schneider Electric mērķis ir līdz 2050. gadam sasniegt nulles emisiju statusu, izmantojot piegādes ķēdes partnerību, zemākas ietekmes materiālus un cirkularitāti, izmantojot mūsu pašreizējo kampaņu "Use Better, Use Longer, Use Again", lai pagarinātu produktu kalpošanas laiku un to pārstrādājamību.

Environmental Data skaidrojums >

Kā mēs novērtējam produktu ilgtspēju >

Use Better

Materiāli un iepakojums

Iepakojums izgatavots no pārstrādāta kartona	**Nē**
Iepakojums bez plastmasas	**Nē**
SCIP numurs	**4934d727-4a01-454e-b001-ddcc449d383b**
ES RoHS direktīva	**Atbilst**
REACh regula	**Atsauce satur vielas virs noteiktās normas, kas rada ļoti lielas bažas**

Use Again

Pārsaiņošana un atkārtota ražošana

Atgriešana	**Jā**

Dimensions Drawings

Dimensions

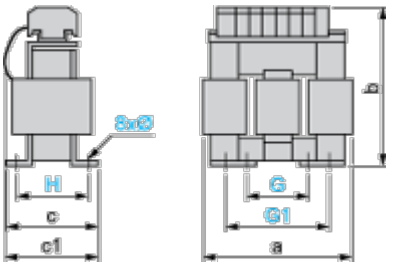

Dimensions in mm

a	b	c	c1	G	G1	H	Ø
100	135	55	60	40	60	42	6 x 9

Dimensions in in.

a	b	c	c1	G	G1	H	Ø
3.94	5.31	2.16	2.36	1.57	2.36	1.65	0.24 x 0.35

Connections and Schema

Recommended Scheme

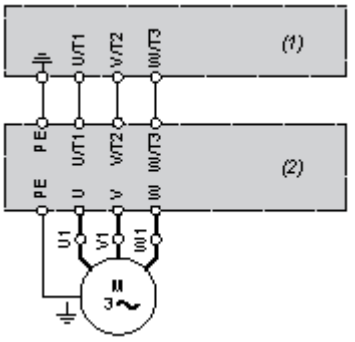

(1) Drive

(2) Filter