Produkta datu lapa

Specifikācijas



līnijas/motora drosele - 4 mH - 10 A - 3 fāzes - 65 W - frekvenču pārveidotājam

VW3A4552

Galvenā

Produktu klāsts	Altivar
Produkta vai sastāvdaļas veids	Līnijas/motora drosele

Ir sasniegts maksimālais salīdzināmo produktu skaits. Lūdzu, atveriet sadaļu Salīdzināt produktus #SAITE# un izdzēsiet kādu produktu, lai turpinātu.

Produktu saderība	frekvenču pārveidotājs ATV340 motors: 1,5 kW 380...480 V - līnijas drosele - 1 per drive ATV31CU22N4 - līnijas drosele - 1 per drive ATV31CU22N4 - motora drosele - 1 per drive ATV31CU30N4 - līnijas drosele - 1 per drive ATV31CU30N4 - motora drosele - 1 per drive ATV31CU40N4 - līnijas drosele - 1 per drive ATV31CU40N4 - motora drosele - 1 per drive ATV61HU15M3 - līnijas drosele - 1 per drive ATV61HU22M3 - līnijas drosele - 1 per drive ATV61HU22N4 - līnijas drosele - 2 per drive ATV61HU30N4 - līnijas drosele - 1 per drive ATV61HU40N4 - līnijas drosele - 1 per drive ATV61HU75Y - līnijas drosele - 1 per drive ATV61WU22N4 - līnijas drosele - 1 per drive ATV61WU22N4C - līnijas drosele - 1 per drive ATV61WU30N4 - līnijas drosele - 1 per drive ATV61WU30N4C - līnijas drosele - 1 per drive ATV61WU40N4 - līnijas drosele - 1 per drive ATV61WU40N4C - līnijas drosele - 2 per drive ATV71HD55Y - līnijas drosele - 2 per drive ATV71HD75Y - līnijas drosele - 1 per drive ATV71HU15M3 - līnijas drosele - 1 per drive ATV71HU22M3 - līnijas drosele - 1 per drive ATV71HU22N4 - līnijas drosele - 1 per drive ATV71HU30N4 - līnijas drosele - 1 per drive ATV71HU40N4 - līnijas drosele - 1 per drive ATV71PU22N4Z - līnijas drosele - 1 per drive ATV71PU30N4Z - līnijas drosele - 1 per drive ATV71PU40N4Z - līnijas drosele - 2 per drive ATV71WU22N4 - līnijas drosele - 1 per drive ATV71WU30N4 - līnijas drosele - 1 per drive ATV71WU40N4 - līnijas drosele - 1 per drive LXM05D17M3X - līnijas drosele - 1 per drive LXM05D34N4 - līnijas drosele - 1 per drive LXM05D57N4 - līnijas drosele - 1 per drive ATV12H075F1 - motora drosele - 1 per drive ATV12H075M2 - motora drosele - 1 per drive ATV12H075M3 - motora drosele - 1 per drive ATV12HU15M2 - motora drosele - 1 per drive ATV12HU15M3 - motora drosele - 1 per drive ATV12P075M2 - motora drosele - 1 per drive ATV312HU11M3 - līnijas drosele - 1 per drive ATV312HU15M3 - līnijas drosele - 1 per drive ATV312HU22N4 - līnijas drosele - 1 per drive ATV312HU30N4 - līnijas drosele - 1 per drive ATV312HU40N4 - līnijas drosele - 1 per drive ATV312HU40S6 - līnijas drosele - 1 per drive ATV312HU55S6 - līnijas drosele - 1 per drive ATV61HU40Y - līnijas drosele - 1 per drive ATV61HU55Y - līnijas drosele - 1 per drive ATV71HU40Y - līnijas drosele - 1 per drive ATV71HU55S6X - līnijas drosele - 1 per drive ATV312HU22N4 - motora drosele - 1 per drive ATV312HU30N4 - motora drosele - 1 per drive ATV312HU40N4 - motora drosele - 1 per drive ATV312HU40S6 - motora drosele - 1 per drive ATV312HU55S6 - motora drosele - 1 per drive ATV12P075M3 - motora drosele - 1 per drive ATV12PU15M3 - motora drosele - 1 per drive ATV61HU30S6X - līnijas drosele - 1 per drive ATV61HU40S6X - līnijas drosele - 1 per drive ATV61HU55S6X - līnijas drosele - 1 per drive ATV71HU30S6X - līnijas drosele - 1 per drive ATV71HU40S6X - līnijas drosele - 1 per drive ATV32HU22N4 - motora drosele - 1 per drive ATV32HU30N4 - motora drosele - 1 per drive ATV32HU40N4 - motora drosele - 1 per drive ATV32HU22N4 - līnijas drosele - 1 per drive ATV32HU30N4 - līnijas drosele - 1 per drive ATV32HU40N4 - līnijas drosele - 1 per drive frekvenču pārveidotājs ATV310 motors: 1,5 kW - līnijas drosele - 1 per drive frekvenču pārveidotājs ATV310 motors: 2,2 kW - līnijas drosele - 1 per drive frekvenču pārveidotājs ATV310 motors: 3 kW - līnijas drosele - 1 per drive frekvenču pārveidotājs ATV310 motors: 2,2 kW - motora drosele - 1 per drive frekvenču pārveidotājs ATV310 motors: 3 kW - motora drosele - 1 per drive frekvenču pārveidotājs ATV310 motors: 4 kW - motora drosele - 1 per drive frekvenču pārveidotājs ATV340 motors: 2,2 kW 380...480 V - līnijas drosele - 1 per drive frekvenču pārveidotājs ATV340 motors: 3 kW 380...480 V - līnijas drosele - 1 per

drive
frekvenču pārveidotājs ATV340 motors: 4 kW 380...480 V - līnijas drosele - 1 per drive
frekvenču pārveidotājs ATV320 motors: 2,2 kW 380...500 V - trīs fāzes - līnijas drosele - 1 per drive
frekvenču pārveidotājs ATV320 motors: 3 kW 380...500 V - trīs fāzes - līnijas drosele - 1 per drive
frekvenču pārveidotājs ATV320 motors: 4 kW 380...500 V - trīs fāzes - līnijas drosele - 1 per drive
frekvenču pārveidotājs ATV320 motors: 0,18 kW 200...240 V - vienfāze - motora drosele - 1 per drive
frekvenču pārveidotājs ATV320 motors: 0,37 kW 200...240 V - vienfāze - motora drosele - 1 per drive
frekvenču pārveidotājs ATV320 motors: 0,55 kW 200...240 V - vienfāze - motora drosele - 1 per drive
frekvenču pārveidotājs ATV320 motors: 0,75 kW 200...240 V - vienfāze - motora drosele - 1 per drive
frekvenču pārveidotājs ATV320 motors: 1,1 kW 200...240 V - vienfāze - motora drosele - 1 per drive
frekvenču pārveidotājs ATV320 motors: 1,5 kW 200...240 V - vienfāze - motora drosele - 1 per drive
frekvenču pārveidotājs ATV320 motors: 0,37 kW 380...500 V - trīs fāzes - motora drosele - 1 per drive
frekvenču pārveidotājs ATV320 motors: 0,55 kW 380...500 V - trīs fāzes - motora drosele - 1 per drive
frekvenču pārveidotājs ATV320 motors: 0,75 kW 380...500 V - trīs fāzes - motora drosele - 1 per drive
frekvenču pārveidotājs ATV320 motors: 1,1 kW 380...500 V - trīs fāzes - motora drosele - 1 per drive
frekvenču pārveidotājs ATV320 motors: 1,5 kW 380...500 V - trīs fāzes - motora drosele - 1 per drive
frekvenču pārveidotājs ATV320 motors: 2,2 kW 380...500 V - trīs fāzes - motora drosele - 1 per drive
frekvenču pārveidotājs ATV320 motors: 3 kW 380...500 V - trīs fāzes - motora drosele - 1 per drive
frekvenču pārveidotājs ATV320 motors: 4 kW 380...500 V - trīs fāzes - motora drosele - 1 per drive
frekvenču pārveidotājs ATV320 motors: 1,1 kW 200...240 V - trīs fāzes - līnijas drosele - 1 per drive
frekvenču pārveidotājs ATV320 motors: 1,5 kW 200...240 V - trīs fāzes - līnijas drosele - 1 per drive
frekvenču pārveidotājs ATV320 motors: 0,18 kW 200...240 V - trīs fāzes - motora drosele - 1 per drive
frekvenču pārveidotājs ATV320 motors: 0,37 kW 200...240 V - trīs fāzes - motora drosele - 1 per drive
frekvenču pārveidotājs ATV320 motors: 0,55 kW 200...240 V - trīs fāzes - motora drosele - 1 per drive
frekvenču pārveidotājs ATV320 motors: 0,75 kW 200...240 V - trīs fāzes - motora drosele - 1 per drive
frekvenču pārveidotājs ATV320 motors: 1,1 kW 200...240 V - trīs fāzes - motora drosele - 1 per drive
frekvenču pārveidotājs ATV320 motors: 1,5 kW 200...240 V - trīs fāzes - motora drosele - 1 per drive
frekvenču pārveidotājs ATV320 motors: 4 kW 525...600 V - trīs fāzes - līnijas drosele - 1 per drive
frekvenču pārveidotājs ATV320 motors: 0,75 kW 525...600 V - trīs fāzes - motora drosele - 1 per drive
frekvenču pārveidotājs ATV320 motors: 1,5 kW 525...600 V - trīs fāzes - motora drosele - 1 per drive
frekvenču pārveidotājs ATV320 motors: 2,2 kW 525...600 V - trīs fāzes - motora drosele - 1 per drive
frekvenču pārveidotājs ATV320 motors: 4 kW 525...600 V - trīs fāzes - motora drosele - 1 per drive
frekvenču pārveidotājs ATV320 motors: 5,5 kW 525...600 V - trīs fāzes - motora drosele - 1 per drive
frekvenču pārveidotājs ATV630 motors: 5,5 kW 500...690 V - trīs fāzes - līnijas drosele - 1 per drive
frekvenču pārveidotājs ATV630 motors: 7,5 kW 500...690 V - trīs fāzes - līnijas drosele - 1 per drive
frekvenču pārveidotājs ATV930 motors: 5,5 kW 500...690 V - trīs fāzes - līnijas drosele - 1 per drive
frekvenču pārveidotājs ATV930 motors: 7,5 kW 500...690 V - trīs fāzes - līnijas drosele - 1 per drive
frekvenču pārveidotājs ATV630 motors: 600 V - trīs fāzes - līnijas drosele - 5 hp - 1 per drive
frekvenču pārveidotājs ATV630 motors: 600 V - trīs fāzes - līnijas drosele - 7,5 hp - 1 per drive
frekvenču pārveidotājs ATV930 motors: 600 V - trīs fāzes - līnijas drosele - 5 hp - 1 per drive
frekvenču pārveidotājs ATV930 motors: 600 V - trīs fāzes - līnijas drosele - 7,5 hp - 1

per drive
frekvenču pārveidotājs ATV310L motors: 0,75 kW
frekvenču pārveidotājs ATV310L motors: 1,5 kW
frekvenču pārveidotājs ATV310L motors: 2,2 kW
frekvenču pārveidotājs ATV310L motors: 3,0 kW
frekvenču pārveidotājs ATV310L motors: 4,0 kW
frekvenču pārveidotājs ATV310L motors: 5,5 kW

fāžu skaits	Trīs fāzes
Diapazona saderība	Altivar 61 Altivar 312 Solar Altivar 32 Altivar Process ATV600 Altivar 31C Lexium 05 Altivar 71 Altivar Machine ATV340 Altivar Machine ATV320 Easy Altivar 310 Altivar 12 Lexium 62 Altivar Process ATV900 Altivar 312 Easy Altivar 310L
Ierīces lietojumprogramma	Strāvas harmoniku samazināšana Pārspriegumu samazināšana motora spailēs
Induktivitātes vērtība	4 mH
[In] nominālā strāva	10 A
Siltuma zudumi	65 W
Elektrības pieslēgums	terminālis 2.5 mm² / AWG 12 , 0,4…0,6 Nm

Papildinošs

barošanas avota frekvence	50...60 Hz
Maksimālā strāva	1,65 x nominālā strāva (ilgums = 60 s)
Maksimālais sprieguma kritums pie nominālās slodzes	5 %
Elektroizolācijas klase	F klase
Minimālais klīrensa attālums	5,5 mm IEC 60664
Noplūdes attālums	11,5 mm atbilst IEC 60664
Neto svars	3 kg
Platums	130 mm
Augstums	155 mm
Dziļums	90 mm

Vide

Standarti	EN 50178 IEC 60076 (ar HD398) VDE 0160 1. līmenis
IP aizsardzības pakāpe	aizbīdnis: IP00 termināļi: IP20
Vides raksturojums	3B1 atbilst IEC 721-3-3 3C2 atbilst IEC 721-3-3 3S1 atbilst IEC 721-3-3
Piesārņojuma pakāpe	2 atbilst EN 50178
Vibrācijas pretestība	1 gn (f= 13…200 Hz) atbilst IEC 60068-2-6 1,5 mm no smailes līdz virsotnei (f= 3…13 Hz) atbilst IEC 60068-2-6
Triecienizturība	15 gn pie 11 ms atbilst IEC 60068-2-27
Relatīvais mitrums	0…95 %
Apkārtējā gaisa temperatūra darbībai	45…55 °C (ar strāvas samazinājumu 2 % uz °C) 0…45 °C (bez strāvas samazināšanas)
Apkārtējā gaisa temperatūra uzglabāšanai	-25…70 °C

Darbības augstums	<= 1000 m bez strāvas samazināšanas 1000...3000 m ar strāvas samazinājumu 1 % uz 100 m

Iepakošanas vienības

Pirmā iepakojuma vienības tips	PCE
Vienību skaits 1. iepakojumā	1
1. iepakojuma augstums	18,000 cm
1. iepakojuma platums	24,500 cm
1. iepakojuma garums	25,500 cm
1. iepakojuma svars	3,431 kg
Otrā iepakojuma vienības tips	S06
Vienību skaits 2. iepakojumā	18
2. iepakojuma augstums	75,000 cm
2. iepakojuma platums	60,000 cm
2. iepakojuma garums	80,000 cm
2. iepakojuma svars	74,758 kg

Līguma garantija

Garantija (mēnešos)	18

Environmental Data

Schneider Electric mērķis ir līdz 2050. gadam sasniegt nulles emisiju statusu, izmantojot piegādes ķēdes partnerību, zemākas ietekmes materiālus un cirkularitāti, izmantojot mūsu pašreizējo kampaņu "Use Better, Use Longer, Use Again", lai pagarinātu produktu kalpošanas laiku un to pārstrādājamību.

Environmental Data skaidrojums >

Kā mēs novērtējam produktu ilgtspēju >

Use Better

Materiāli un iepakojums

Iepakojums izgatavots no pārstrādāta kartona	**Nē**
Iepakojums bez plastmasas	**Nē**
SCIP numurs	**4934d727-4a01-454e-b001-ddcc449d383b**
ES RoHS direktīva	**Atbilst**
REACh regula	**Atsauce satur vielas virs noteiktās normas, kas rada ļoti lielas bažas**

Use Again

Pārsaiņošana un atkārtota ražošana

Atgriešana	**Jā**

Produkta datu lapa VW3A4552

Dimensions Drawings

Dimensions

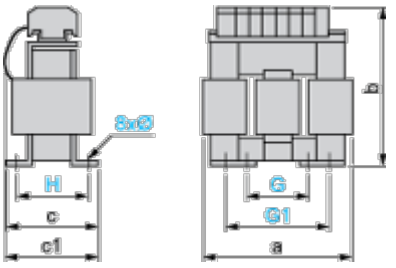

Dimensions in mm

a	b	c	c1	G	G1	H	Ø
130	155	85	90	60	80.5	62	6 x 12

Dimensions in in.

a	b	c	c1	G	G1	H	Ø
5.12	6.10	3.35	3.54	2.36	3.17	2.44	0.24 x 0.47

Connections and Schema

Recommended Scheme

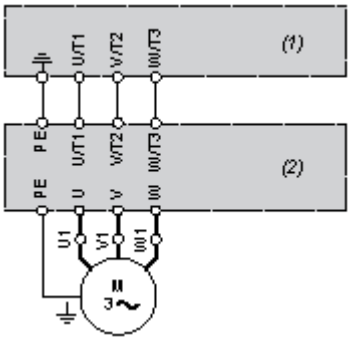

(1) Drive

(2) Filter