# Produktdatenblatt

Spezifikationen



## Netzdrossel, 4mH, 10A, für Frequenzumrichter

VW3A4552

**EAN Code: 3389118066021**

## Hauptmerkmale

| | |
|---|---|
| **Baureihe** | Altivar |
| **Produkt- oder Komponententyp** | Netz-/Motordrossel |

Haftungsausschluss: Diese Dokumentation dient nicht als Ersatz für die Beurteilung der Eignung oder Verlässlichkeit dieser Produkte für bestimmte Verwendungsbereiche des Benutzers und darf nicht zu diesem Zweck verwendet werden.

Bruttopreisliste für Deutschland zuzüglich Zuschläge, Frachtkosten und Mehrwertsteuer, gültig ab dem 1. Januar 2024. Irrtum und Änderungen vorbehalten. Es gelten die AGBs der Schneider Electric GmbH.

| | |
|---|---|
| **Produktkompatibilität** | Antrieb mit variabler Geschwindigkeit ATV340 Motor: 1,5 kW 380 - 480 V - Netzdrosseln - 1 pro Antrieb<br>ATV31CU22N4 - Netzdrosseln - 1 pro Antrieb<br>ATV31CU22N4 - Motordrossel - 1 pro Antrieb<br>ATV31CU30N4 - Netzdrosseln - 1 pro Antrieb<br>ATV31CU30N4 - Motordrossel - 1 pro Antrieb<br>ATV31CU40N4 - Netzdrosseln - 1 pro Antrieb<br>ATV31CU40N4 - Motordrossel - 1 pro Antrieb<br>ATV61HU15M3 - Netzdrosseln - 1 pro Antrieb<br>ATV61HU22M3 - Netzdrosseln - 1 pro Antrieb<br>ATV61HU22N4 - Netzdrosseln - 2 pro Antrieb<br>ATV61HU30N4 - Netzdrosseln - 1 pro Antrieb<br>ATV61HU40N4 - Netzdrosseln - 1 pro Antrieb<br>ATV61HU75Y - Netzdrosseln - 1 pro Antrieb<br>ATV61WU22N4 - Netzdrosseln - 1 pro Antrieb<br>ATV61WU22N4C - Netzdrosseln - 1 pro Antrieb<br>ATV61WU30N4 - Netzdrosseln - 1 pro Antrieb<br>ATV61WU30N4C - Netzdrosseln - 1 pro Antrieb<br>ATV61WU40N4 - Netzdrosseln - 1 pro Antrieb<br>ATV61WU40N4C - Netzdrosseln - 2 pro Antrieb<br>ATV71HD55Y - Netzdrosseln - 2 pro Antrieb<br>ATV71HD75Y - Netzdrosseln - 1 pro Antrieb<br>ATV71HU15M3 - Netzdrosseln - 1 pro Antrieb<br>ATV71HU22M3 - Netzdrosseln - 1 pro Antrieb<br>ATV71HU22N4 - Netzdrosseln - 1 pro Antrieb<br>ATV71HU30N4 - Netzdrosseln - 1 pro Antrieb<br>ATV71HU40N4 - Netzdrosseln - 1 pro Antrieb<br>ATV71PU22N4Z - Netzdrosseln - 1 pro Antrieb<br>ATV71PU30N4Z - Netzdrosseln - 1 pro Antrieb<br>ATV71PU40N4Z - Netzdrosseln - 2 pro Antrieb<br>ATV71WU22N4 - Netzdrosseln - 1 pro Antrieb<br>ATV71WU30N4 - Netzdrosseln - 1 pro Antrieb<br>ATV71WU40N4 - Netzdrosseln - 1 pro Antrieb<br>LXM05D17M3X - Netzdrosseln - 1 pro Antrieb<br>LXM05D34N4 - Netzdrosseln - 1 pro Antrieb<br>LXM05D57N4 - Netzdrosseln - 1 pro Antrieb<br>ATV12H075F1 - Motordrossel - 1 pro Antrieb<br>ATV12H075M2 - Motordrossel - 1 pro Antrieb<br>ATV12H075M3 - Motordrossel - 1 pro Antrieb<br>ATV12HU15M2 - Motordrossel - 1 pro Antrieb<br>ATV12HU15M3 - Motordrossel - 1 pro Antrieb<br>ATV12P075M2 - Motordrossel - 1 pro Antrieb<br>ATV312HU11M3 - Netzdrosseln - 1 pro Antrieb<br>ATV312HU15M3 - Netzdrosseln - 1 pro Antrieb<br>ATV312HU22N4 - Netzdrosseln - 1 pro Antrieb<br>ATV312HU30N4 - Netzdrosseln - 1 pro Antrieb<br>ATV312HU40N4 - Netzdrosseln - 1 pro Antrieb<br>ATV312HU40S6 - Netzdrosseln - 1 pro Antrieb<br>ATV312HU55S6 - Netzdrosseln - 1 pro Antrieb<br>ATV61HU40Y - Netzdrosseln - 1 pro Antrieb<br>ATV61HU55Y - Netzdrosseln - 1 pro Antrieb<br>ATV71HU40Y - Netzdrosseln - 1 pro Antrieb<br>ATV71HU55S6X - Netzdrosseln - 1 pro Antrieb<br>ATV312HU22N4 - Motordrossel - 1 pro Antrieb<br>ATV312HU30N4 - Motordrossel - 1 pro Antrieb<br>ATV312HU40N4 - Motordrossel - 1 pro Antrieb<br>ATV312HU40S6 - Motordrossel - 1 pro Antrieb<br>ATV312HU55S6 - Motordrossel - 1 pro Antrieb<br>ATV12P075M3 - Motordrossel - 1 pro Antrieb<br>ATV12PU15M3 - Motordrossel - 1 pro Antrieb<br>ATV61HU30S6X - Netzdrosseln - 1 pro Antrieb<br>ATV61HU40S6X - Netzdrosseln - 1 pro Antrieb<br>ATV61HU55S6X - Netzdrosseln - 1 pro Antrieb<br>ATV71HU30S6X - Netzdrosseln - 1 pro Antrieb<br>ATV71HU40S6X - Netzdrosseln - 1 pro Antrieb<br>ATV32HU22N4 - Motordrossel - 1 pro Antrieb<br>ATV32HU30N4 - Motordrossel - 1 pro Antrieb<br>ATV32HU40N4 - Motordrossel - 1 pro Antrieb<br>ATV32HU22N4 - Netzdrosseln - 1 pro Antrieb<br>ATV32HU30N4 - Netzdrosseln - 1 pro Antrieb<br>ATV32HU40N4 - Netzdrosseln - 1 pro Antrieb<br>Antrieb mit variabler Geschwindigkeit ATV310 Motor: 1,5 kW - Netzdrosseln - 1 pro Antrieb<br>Antrieb mit variabler Geschwindigkeit ATV310 Motor: 2,2 kW - Netzdrosseln - 1 pro Antrieb<br>Antrieb mit variabler Geschwindigkeit ATV310 Motor: 3 kW - Netzdrosseln - 1 pro Antrieb<br>Antrieb mit variabler Geschwindigkeit ATV310 Motor: 2,2 kW - Motordrossel - 1 pro Antrieb<br>Antrieb mit variabler Geschwindigkeit ATV310 Motor: 3 kW - Motordrossel - 1 pro |

Antrieb
Antrieb mit variabler Geschwindigkeit ATV310 Motor: 4 kW - Motordrossel - 1 pro Antrieb
Antrieb mit variabler Geschwindigkeit ATV340 Motor: 2,2 kW 380 - 480 V - Netzdrosseln - 1 pro Antrieb
Antrieb mit variabler Geschwindigkeit ATV340 Motor: 3 kW 380 - 480 V - Netzdrosseln - 1 pro Antrieb
Antrieb mit variabler Geschwindigkeit ATV340 Motor: 4 kW 380 - 480 V - Netzdrosseln - 1 pro Antrieb
Antrieb mit variabler Geschwindigkeit ATV320 Motor: 2,2 kW 380-500 V - 3-phasige Versorgung - Netzdrosseln - 1 pro Antrieb
Antrieb mit variabler Geschwindigkeit ATV320 Motor: 3 kW 380-500 V - 3-phasige Versorgung - Netzdrosseln - 1 pro Antrieb
Antrieb mit variabler Geschwindigkeit ATV320 Motor: 4 kW 380-500 V - 3-phasige Versorgung - Netzdrosseln - 1 pro Antrieb
Antrieb mit variabler Geschwindigkeit ATV320 Motor: 0,18 kW 200 - 240 V - 1-phasige Versorgung - Motordrossel - 1 pro Antrieb
Antrieb mit variabler Geschwindigkeit ATV320 Motor: 0,37 kW 200 - 240 V - 1-phasige Versorgung - Motordrossel - 1 pro Antrieb
Antrieb mit variabler Geschwindigkeit ATV320 Motor: 0,55 kW 200 - 240 V - 1-phasige Versorgung - Motordrossel - 1 pro Antrieb
Antrieb mit variabler Geschwindigkeit ATV320 Motor: 0,75 kW 200 - 240 V - 1-phasige Versorgung - Motordrossel - 1 pro Antrieb
Antrieb mit variabler Geschwindigkeit ATV320 Motor: 1,1 kW 200 - 240 V - 1-phasige Versorgung - Motordrossel - 1 pro Antrieb
Antrieb mit variabler Geschwindigkeit ATV320 Motor: 1,5 kW 200 - 240 V - 1-phasige Versorgung - Motordrossel - 1 pro Antrieb
Antrieb mit variabler Geschwindigkeit ATV320 Motor: 0,37 kW 380-500 V - 3-phasige Versorgung - Motordrossel - 1 pro Antrieb
Antrieb mit variabler Geschwindigkeit ATV320 Motor: 0,55 kW 380-500 V - 3-phasige Versorgung - Motordrossel - 1 pro Antrieb
Antrieb mit variabler Geschwindigkeit ATV320 Motor: 0,75 kW 380-500 V - 3-phasige Versorgung - Motordrossel - 1 pro Antrieb
Antrieb mit variabler Geschwindigkeit ATV320 Motor: 1,1 kW 380-500 V - 3-phasige Versorgung - Motordrossel - 1 pro Antrieb
Antrieb mit variabler Geschwindigkeit ATV320 Motor: 1,5 kW 380-500 V - 3-phasige Versorgung - Motordrossel - 1 pro Antrieb
Antrieb mit variabler Geschwindigkeit ATV320 Motor: 2,2 kW 380-500 V - 3-phasige Versorgung - Motordrossel - 1 pro Antrieb
Antrieb mit variabler Geschwindigkeit ATV320 Motor: 3 kW 380-500 V - 3-phasige Versorgung - Motordrossel - 1 pro Antrieb
Antrieb mit variabler Geschwindigkeit ATV320 Motor: 4 kW 380-500 V - 3-phasige Versorgung - Motordrossel - 1 pro Antrieb
Antrieb mit variabler Geschwindigkeit ATV320 Motor: 1,1 kW 200 - 240 V - 3-phasige Versorgung - Netzdrosseln - 1 pro Antrieb
Antrieb mit variabler Geschwindigkeit ATV320 Motor: 1,5 kW 200 - 240 V - 3-phasige Versorgung - Netzdrosseln - 1 pro Antrieb
Antrieb mit variabler Geschwindigkeit ATV320 Motor: 0,18 kW 200 - 240 V - 3-phasige Versorgung - Motordrossel - 1 pro Antrieb
Antrieb mit variabler Geschwindigkeit ATV320 Motor: 0,37 kW 200 - 240 V - 3-phasige Versorgung - Motordrossel - 1 pro Antrieb
Antrieb mit variabler Geschwindigkeit ATV320 Motor: 0,55 kW 200 - 240 V - 3-phasige Versorgung - Motordrossel - 1 pro Antrieb
Antrieb mit variabler Geschwindigkeit ATV320 Motor: 0,75 kW 200 - 240 V - 3-phasige Versorgung - Motordrossel - 1 pro Antrieb
Antrieb mit variabler Geschwindigkeit ATV320 Motor: 1,1 kW 200 - 240 V - 3-phasige Versorgung - Motordrossel - 1 pro Antrieb
Antrieb mit variabler Geschwindigkeit ATV320 Motor: 1,5 kW 200 - 240 V - 3-phasige Versorgung - Motordrossel - 1 pro Antrieb
Antrieb mit variabler Geschwindigkeit ATV320 Motor: 4 kW 525-600 V - 3-phasige Versorgung - Netzdrosseln - 1 pro Antrieb
Antrieb mit variabler Geschwindigkeit ATV320 Motor: 0,75 kW 525-600 V - 3-phasige Versorgung - Motordrossel - 1 pro Antrieb
Antrieb mit variabler Geschwindigkeit ATV320 Motor: 1,5 kW 525-600 V - 3-phasige Versorgung - Motordrossel - 1 pro Antrieb
Antrieb mit variabler Geschwindigkeit ATV320 Motor: 2,2 kW 525-600 V - 3-phasige Versorgung - Motordrossel - 1 pro Antrieb
Antrieb mit variabler Geschwindigkeit ATV320 Motor: 4 kW 525-600 V - 3-phasige Versorgung - Motordrossel - 1 pro Antrieb
Antrieb mit variabler Geschwindigkeit ATV320 Motor: 5,5 kW 525-600 V - 3-phasige Versorgung - Motordrossel - 1 pro Antrieb
Antrieb mit variabler Geschwindigkeit ATV630 Motor: 5,5 kW 500 - 690 V - 3-phasige Versorgung - Netzdrosseln - 1 pro Antrieb
Antrieb mit variabler Geschwindigkeit ATV630 Motor: 7,5 kW 500 - 690 V - 3-phasige Versorgung - Netzdrosseln - 1 pro Antrieb
Antrieb mit variabler Geschwindigkeit ATV930 Motor: 5,5 kW 500 - 690 V - 3-phasige Versorgung - Netzdrosseln - 1 pro Antrieb
Antrieb mit variabler Geschwindigkeit ATV930 Motor: 7,5 kW 500 - 690 V - 3-phasige Versorgung - Netzdrosseln - 1 pro Antrieb
Antrieb mit variabler Geschwindigkeit ATV630 Motor: 600 V - 3-phasige Versorgung -

Netzdrosseln - 5 hp - 1 pro Antrieb
Antrieb mit variabler Geschwindigkeit ATV630 Motor: 600 V - 3-phasige Versorgung - Netzdrosseln - 7,5 hp - 1 pro Antrieb
Antrieb mit variabler Geschwindigkeit ATV930 Motor: 600 V - 3-phasige Versorgung - Netzdrosseln - 5 hp - 1 pro Antrieb
Antrieb mit variabler Geschwindigkeit ATV930 Motor: 600 V - 3-phasige Versorgung - Netzdrosseln - 7,5 hp - 1 pro Antrieb
Antrieb mit variabler Geschwindigkeit ATV310L Motor: 0,75 kW
Antrieb mit variabler Geschwindigkeit ATV310L Motor: 1,5 kW
Antrieb mit variabler Geschwindigkeit ATV310L Motor: 2,2 kW
Antrieb mit variabler Geschwindigkeit ATV310L Motor: 3,0 kW
Antrieb mit variabler Geschwindigkeit ATV310L Motor: 4,0 kW
Antrieb mit variabler Geschwindigkeit ATV310L Motor: 5,5 kW

| | |
|---|---|
| **Anzahl der Phasen** | 3-phasige Versorgung |
| **Kompatible Produktfamilie** | Altivar 61<br>Altivar 312 Solar<br>Altivar 32<br>Altivar Prozess ATV600<br>Altivar 31C<br>Lexium 05<br>Altivar 71<br>Altivar Maschine ATV340<br>Altivar Maschine ATV320<br>Easy Altivar 310<br>Altivar 12<br>Lexium 62<br>Altivar Prozess ATV900<br>Altivar 312<br>Easy Altivar 310L |
| **Geräteanwendung** | Reduzierung der Oberschwingungen<br>Reduzierung der Überspannungen an Motorterminals |
| **Induktanzwert** | 4 mH |
| **[In] Bemessungsstrom** | 10 A |
| **Thermische Verluste** | 65 W |
| **Elektrische Verbindung** | Klemme 2,5 mm² / AWG 12, 0,4…0,6 Nm |

## Zusatzmerkmale

| | |
|---|---|
| **Frequenz der Stromversorgung** | 50 - 60 Hz |
| **Maximalstrom** | 1,65 x Bemessungsstrom (Dauer = 60 s) |
| **Max. Spannungsabfall bei Nennlast** | 5 % |
| **elektrische Isolationsklasse** | Klasse F |
| **Min. Abstandsmaß** | 5,5 mm IEC 60664 |
| **Kriechweg** | 11,5 mm entspricht IEC 60664 |
| **Produktgewicht** | 3 kg |
| **Breite** | 130 mm |
| **Höhe** | 155 mm |
| **Tiefe** | 90 mm |

## Montage

| | |
|---|---|
| **Normen** | EN 50178<br>IEC 60076 (mit HD398)<br>VDE 0160 Stufe 1 |
| **Schutzart (IP)** | Drossel: IP00<br>Klemmen: IP20 |
| **Umgebungseigenschaften** | 3B1 entspricht IEC 721-3-3<br>3C2 entspricht IEC 721-3-3<br>3S1 entspricht IEC 721-3-3 |
| **Verschmutzungsgrad** | 2 entspricht EN 50178 |
| **Vibrationsfestigkeit** | 1 Gn (f= 13…200 Hz) entspricht IEC 60068-2-6<br>1,5 mm Spitze zu Spitze (f= 3…13 Hz) entspricht IEC 60068-2-6 |
| **Stoßfestigkeit** | 15 Gn für 11 ms entspricht IEC 60068-2-27 |
| **Relative Luftfeuchtigkeit** | 0…95 % |
| **Umgebungstemperatur bei Betrieb** | 45…55 °C (mit Stromreduzierung von 2 % pro °C)<br>0…45 °C (ohne Stromreduzierung) |
| **Umgebungstemperatur bei Lagerung** | -25…70 °C |

| | |
|---|---|
| **Betriebshöhe** | = 1.000 m ohne Stromreduzierung<br>1000 - 3000 m mit Stromreduzierung 1 % pro 100 m |

## Verpackungseinheiten

| | |
|---|---|
| **VPE 1 Art** | PCE |
| **Anzahl der Geräte pro Packung** | 1 |
| **VPE 1 Höhe** | 18,000 cm |
| **VPE 1 Breite** | 24,500 cm |
| **VPE 1 Länge** | 25,500 cm |
| **Verpackungsgewicht (Lbs)** | 3,431 kg |
| **VPE 2 Art** | S06 |
| **VPE 2 Menge** | 18 |
| **VPE 2 Höhe** | 75,000 cm |
| **VPE 2 Breite** | 60,000 cm |
| **VPE 2 Länge** | 80,000 cm |
| **VPE 2 Gewicht** | 74,758 kg |

## Vertragliche Gewährleistung

| | |
|---|---|
| **Garantie (in Monaten)** | 18 |

## Environmental Data

Schneider Electric hat sich zum Ziel gesetzt, den Net Zero-Status bis 2050 durch Lieferkettenpartnerschaften, Materialien mit geringerer Auswirkung und Kreislaufbildung über unsere laufende Kampagne "Use Better, Use Longer, Use Again" zu erreichen, um die Lebensdauer und Recyclingfähigkeit der Produkte zu verlängern.

Erläuterung der Environmental Data >

Wie wir die Produktnachhaltigkeit bewerten >

### Use Better

#### Materialien und Verpackung

| | |
|---|---|
| Verpackung mit Recycling-Karton | **Nein** |
| Verpackung ohne Kunststoff | **Nein** |
| SCIP-Nummer | **4934d727-4a01-454e-b001-ddcc449d383b** |
| EU-RoHS-Richtlinie | **Konform** |
| REACh-Verordnung | **Produkt beinhaltet besorgniserregende Stoffe (SVHC) über dem Schwellwert** |

### Use Again

#### Reproduktion

| | |
|---|---|
| Rücknahme | **Ja** |

## Maßzeichnungen

### Abmessungen

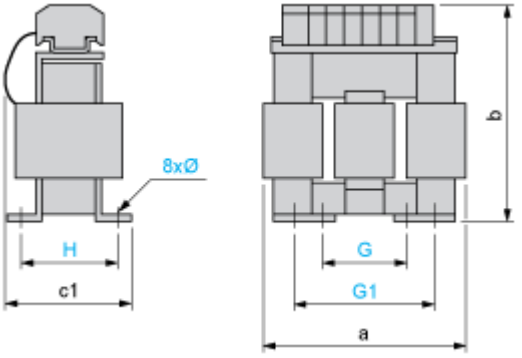


Abmessungen in mm

| a | b | c1 | G | G1 | H | Ø |
|---|---|---|---|---|---|---|
| 130 | 155 | 90 | 60 | 80,5 | 62 | 6 x 12 |

Abmessungen in in.

| a | b | c1 | G | G1 | H | Ø |
|---|---|---|---|---|---|---|
| 5,12 | 6,10 | 3,54 | 2,36 | 3,17 | 2,44 | 0,24 x 0,47 |

## Anschlüsse und Schema

### Empfohlenes Schema - Netzdrossel

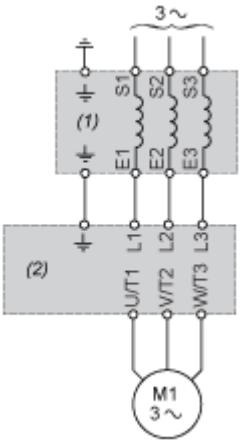


(1) Netzdrossel

(2) Antrieb

## Empfohlenes Schema - Motordrossel

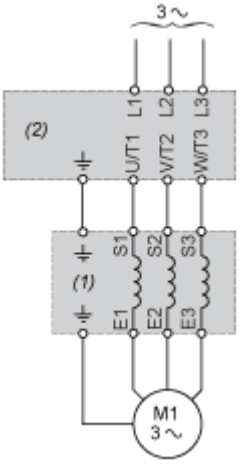


(1) Motordrossel

(2) Antrieb