Produktdatenblatt

Spezifikationen



Netzdrossel, 2mH, 16A, für Frequenzumrichter

VW3A4553

EAN Code: 3389118066038

Hauptmerkmale

Baureihe	Altivar
Produkt- oder Komponententyp	Netz-/Motordrossel

Haftungsausschluss: Diese Dokumentation dient nicht als Ersatz für die Beurteilung der Eignung oder Verlässlichkeit dieser Produkte für bestimmte Verwendungsbereiche des Benutzers und darf nicht zu diesem Zweck verwendet werden.

Bruttopreisliste für Deutschland zuzüglich Zuschläge, Frachtkosten und Mehrwertsteuer, gültig ab dem 1. Januar 2024. Irrtum und Änderungen vorbehalten. Es gelten die AGBs der Schneider Electric GmbH.

Produktkompatibilität	Antrieb mit variabler Geschwindigkeit ATV340 Motor: 4 kW 380 - 480 V - Netzdrosseln - 1 pro Antrieb ATV31CU22M2 - Motordrossel - 1 pro Antrieb ATV31CU55N4 - Netzdrosseln - 1 pro Antrieb ATV31CU55N4 - Motordrossel - 1 pro Antrieb ATV31CU75N4 - Netzdrosseln - 1 pro Antrieb ATV61HD11Y - Netzdrosseln - 1 pro Antrieb ATV61HD15Y - Netzdrosseln - 1 pro Antrieb ATV61HU30M3 - Netzdrosseln - 1 pro Antrieb ATV61HU55N4 - Netzdrosseln - 1 pro Antrieb ATV61HU75N4 - Netzdrosseln - 1 pro Antrieb ATV61WU55N4 - Netzdrosseln - 1 pro Antrieb ATV61WU55N4C - Netzdrosseln - 1 pro Antrieb ATV61WU75N4 - Netzdrosseln - 1 pro Antrieb ATV61WU75N4C - Netzdrosseln - 1 pro Antrieb ATV71HD11Y - Netzdrosseln - 1 pro Antrieb ATV71HD15Y - Netzdrosseln - 1 pro Antrieb ATV71HU30M3 - Netzdrosseln - 1 pro Antrieb ATV71HU55N4 - Netzdrosseln - 1 pro Antrieb ATV71HU75N4 - Netzdrosseln - 1 pro Antrieb ATV71PU55N4Z - Netzdrosseln - 1 pro Antrieb ATV71PU75N4Z - Netzdrosseln - 1 pro Antrieb ATV71WU55N4 - Netzdrosseln - 1 pro Antrieb ATV71WU75N4 - Netzdrosseln - 1 pro Antrieb LXM05D42M3X - Netzdrosseln - 1 pro Antrieb ATV12HU22M2 - Motordrossel - 1 pro Antrieb ATV12HU22M3 - Motordrossel - 1 pro Antrieb ATV312HD11S6 - Netzdrosseln - 1 pro Antrieb ATV312HU22M3 - Netzdrosseln - 1 pro Antrieb ATV312HU30M3 - Netzdrosseln - 1 pro Antrieb ATV312HU55N4 - Netzdrosseln - 1 pro Antrieb ATV312HU75N4 - Netzdrosseln - 1 pro Antrieb ATV312HU75S6 - Netzdrosseln - 1 pro Antrieb ATV71HU75S6X - Netzdrosseln - 1 pro Antrieb ATV312HU22M3 - Motordrossel - 1 pro Antrieb ATV312HU30M3 - Motordrossel - 1 pro Antrieb ATV312HU55N4 - Motordrossel - 1 pro Antrieb ATV312HU75S6 - Motordrossel - 1 pro Antrieb ATV312HU22M2 - Motordrossel - 1 pro Antrieb ATV12HU30M3 - Motordrossel - 1 pro Antrieb ATV12PU22M3 - Motordrossel - 1 pro Antrieb ATV12PU30M3 - Motordrossel - 1 pro Antrieb ATV61HU75S6X - Netzdrosseln - 1 pro Antrieb ATV32HU55N4 - Netzdrosseln - 1 pro Antrieb ATV32HU75N4 - Netzdrosseln - 1 pro Antrieb ATV32HU22M2 - Motordrossel - 1 pro Antrieb ATV32HU55N4 - Motordrossel - 1 pro Antrieb LXM32.D12N4 - Netzdrosseln - 1 pro Antrieb LXM32.U60N4 - Netzdrosseln - 1 pro Antrieb Antrieb mit variabler Geschwindigkeit ATV310 Motor: 4 kW - Netzdrosseln - 1 pro Antrieb Antrieb mit variabler Geschwindigkeit ATV310 Motor: 5,5 kW - Netzdrosseln - 1 pro Antrieb Antrieb mit variabler Geschwindigkeit ATV310 Motor: 5,5 kW - Motordrossel - 1 pro Antrieb Antrieb mit variabler Geschwindigkeit ATV340 Motor: 5,5 kW 380 - 480 V - Netzdrosseln - 1 pro Antrieb Antrieb mit variabler Geschwindigkeit ATV340 Motor: 7,5 kW 380 - 480 V - Netzdrosseln - 1 pro Antrieb Antrieb mit variabler Geschwindigkeit ATV320 Motor: 5,5 kW 380-500 V - 3-phasige Versorgung - Netzdrosseln - 1 pro Antrieb Antrieb mit variabler Geschwindigkeit ATV320 Motor: 7,5 kW 380-500 V - 3-phasige Versorgung - Netzdrosseln - 1 pro Antrieb Antrieb mit variabler Geschwindigkeit ATV320 Motor: 2,2 kW 200 - 240 V - 1-phasige Versorgung - Motordrossel - 1 pro Antrieb Antrieb mit variabler Geschwindigkeit ATV320 Motor: 5,5 kW 380-500 V - 3-phasige Versorgung - Motordrossel - 1 pro Antrieb Antrieb mit variabler Geschwindigkeit ATV320 Motor: 2,2 kW 200 - 240 V - 3-phasige Versorgung - Netzdrosseln - 1 pro Antrieb Antrieb mit variabler Geschwindigkeit ATV320 Motor: 3 kW 200 - 240 V - 3-phasige Versorgung - Netzdrosseln - 1 pro Antrieb Antrieb mit variabler Geschwindigkeit ATV320 Motor: 2,2 kW 200 - 240 V - 3-phasige Versorgung - Motordrossel - 1 pro Antrieb Antrieb mit variabler Geschwindigkeit ATV320 Motor: 3 kW 200 - 240 V - 3-phasige Versorgung - Motordrossel - 1 pro Antrieb Antrieb mit variabler Geschwindigkeit ATV320 Motor: 5,5 kW 525-600 V - 3-phasige Versorgung - Netzdrosseln - 1 pro Antrieb Antrieb mit variabler Geschwindigkeit ATV320 Motor: 7,5 kW 525-600 V - 3-phasige Versorgung - Netzdrosseln - 1 pro Antrieb Antrieb mit variabler Geschwindigkeit ATV320 Motor: 7,5 kW 525-600 V - 3-phasige

Versorgung - Motordrossel - 1 pro Antrieb
Antrieb mit variabler Geschwindigkeit ATV630 Motor: 11 kW 500 - 690 V - 3-phasige Versorgung - Netzdrosseln - 1 pro Antrieb
Antrieb mit variabler Geschwindigkeit ATV630 Motor: 15 kW 500 - 690 V - 3-phasige Versorgung - Netzdrosseln - 1 pro Antrieb
Antrieb mit variabler Geschwindigkeit ATV930 Motor: 11 kW 500 - 690 V - 3-phasige Versorgung - Netzdrosseln - 1 pro Antrieb
Antrieb mit variabler Geschwindigkeit ATV930 Motor: 15 kW 500 - 690 V - 3-phasige Versorgung - Netzdrosseln - 1 pro Antrieb
Antrieb mit variabler Geschwindigkeit ATV630 Motor: 600 V - 3-phasige Versorgung - Netzdrosseln - 10 hp - 1 pro Antrieb
Antrieb mit variabler Geschwindigkeit ATV630 Motor: 600 V - 3-phasige Versorgung - Netzdrosseln - 15 hp - 1 pro Antrieb
Antrieb mit variabler Geschwindigkeit ATV930 Motor: 600 V - 3-phasige Versorgung - Netzdrosseln - 10 hp - 1 pro Antrieb
Antrieb mit variabler Geschwindigkeit ATV930 Motor: 600 V - 3-phasige Versorgung - Netzdrosseln - 15 hp - 1 pro Antrieb
Antrieb mit variabler Geschwindigkeit ATV310L Motor: 0,75 kW
Antrieb mit variabler Geschwindigkeit ATV310L Motor: 1,5 kW
Antrieb mit variabler Geschwindigkeit ATV310L Motor: 2,2 kW
Antrieb mit variabler Geschwindigkeit ATV310L Motor: 3,0 kW
Antrieb mit variabler Geschwindigkeit ATV310L Motor: 4,0 kW
Antrieb mit variabler Geschwindigkeit ATV310L Motor: 5,5 kW

Anzahl der Phasen	3-phasige Versorgung
Kompatible Produktfamilie	Altivar 61 Altivar Prozess ATV900 Lexium 05 Altivar 312 Solar Altivar Prozess ATV600 Altivar 32 Altivar 71 Lexium 62 Easy Altivar 310 Altivar 12 Altivar 31C Lexium 52 Altivar 312 Lexium 32 Altivar Maschine ATV320 Altivar Maschine ATV340 Easy Altivar 310L
Geräteanwendung	Reduzierung der Oberschwingungen Reduzierung der Überspannungen an Motorterminals
Induktanzwert	2 mH
[In] Bemessungsstrom	17 A
Thermische Verluste	75 W
Elektrische Verbindung	Klemme 6 mm² / AWG 8, 0,8…1 Nm

Zusatzmerkmale

Frequenz der Stromversorgung	50 - 60 Hz
Maximalstrom	1,65 x Bemessungsstrom (Dauer = 60 s)
Max. Spannungsabfall bei Nennlast	5 %
elektrische Isolationsklasse	Klasse F
Min. Abstandsmaß	5,5 mm IEC 60664
Kriechweg	11,5 mm entspricht IEC 60664
Produktgewicht	3,5 kg
Breite	130 mm
Höhe	155 mm
Tiefe	90 mm

Montage

Normen	VDE 0160 Stufe 1 EN 50178 IEC 60076 (mit HD398)
Schutzart (IP)	Drossel: IP00 Klemmen: IP20
Umgebungseigenschaften	3B1 entspricht IEC 721-3-3 3C2 entspricht IEC 721-3-3 3S1 entspricht IEC 721-3-3
Verschmutzungsgrad	2 entspricht EN 50178
Vibrationsfestigkeit	1 Gn (f= 13…200 Hz) entspricht IEC 60068-2-6 1,5 mm Spitze zu Spitze (f= 3…13 Hz) entspricht IEC 60068-2-6
Stoßfestigkeit	15 Gn für 11 ms entspricht IEC 60068-2-27
Relative Luftfeuchtigkeit	0…95 %
Umgebungstemperatur bei Betrieb	45…55 °C (mit Stromreduzierung von 2 % pro °C) 0…45 °C (ohne Stromreduzierung)

Umgebungstemperatur bei Lagerung	-25…70 °C
Betriebshöhe	= 1.000 m ohne Stromreduzierung 1000 - 3000 m mit Stromreduzierung 1 % pro 100 m

Verpackungseinheiten

VPE 1 Art	PCE
Anzahl der Geräte pro Packung	1
VPE 1 Höhe	18,500 cm
VPE 1 Breite	24,000 cm
VPE 1 Länge	26,000 cm
Verpackungsgewicht (Lbs)	3,844 kg
VPE 2 Art	S06
VPE 2 Menge	18
VPE 2 Höhe	75,000 cm
VPE 2 Breite	60,000 cm
VPE 2 Länge	80,000 cm
VPE 2 Gewicht	81,192 kg

Vertragliche Gewährleistung

Garantie (in Monaten)	18

Environmental Data

Schneider Electric hat sich zum Ziel gesetzt, den Net Zero-Status bis 2050 durch Lieferkettenpartnerschaften, Materialien mit geringerer Auswirkung und Kreislaufbildung über unsere laufende Kampagne "Use Better, Use Longer, Use Again" zu erreichen, um die Lebensdauer und Recyclingfähigkeit der Produkte zu verlängern.

Erläuterung der Environmental Data >

Wie wir die Produktnachhaltigkeit bewerten >

Use Better

Materialien und Verpackung

Verpackung mit Recycling-Karton	**Nein**
Verpackung ohne Kunststoff	**Nein**
SCIP-Nummer	**4934d727-4a01-454e-b001-ddcc449d383b**
EU-RoHS-Richtlinie	**Konform**
REACh-Verordnung	**Produkt beinhaltet besorgniserregende Stoffe (SVHC) über dem Schwellwert**

Use Again

Reproduktion

Rücknahme	**Ja**

Maßzeichnungen

Abmessungen

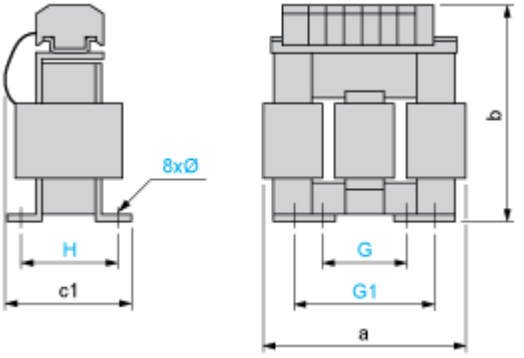

Abmessungen in mm

a	b	c1	G	G1	H	Ø
130	155	90	60	80,5	62	6 x 12

Abmessungen in in.

a	b	c1	G	G1	H	Ø
5,12	6,10	3,54	2,36	3,17	2,44	0,24 x 0,47

Anschlüsse und Schema

Empfohlenes Schema - Netzdrossel

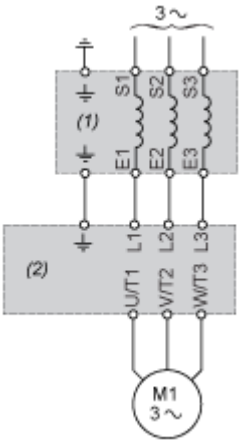

(1) Netzdrossel

(2) Antrieb

Empfohlenes Schema - Motordrossel

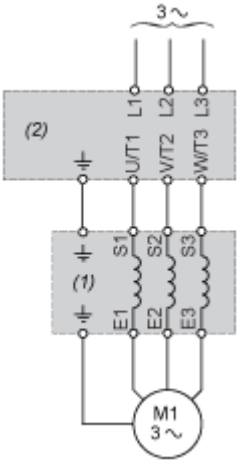

(1) Motordrossel

(2) Antrieb