Produkta datu lapa

Specifikācijas



līnijas/motora drosele - 2 mH - 17 A - 3 fāzes - 75 W - frekvenču pārveidotājam

VW3A4553

Galvenā

Produktu klāsts	Altivar
Produkta vai sastāvdaļas veids	Līnijas/motora drosele

Ir sasniegts maksimālais salīdzināmo produktu skaits. Lūdzu, atveriet sadaļu Salīdzināt produktus #SAITE# un izdzēsiet kādu produktu, lai turpinātu.

Produktu saderība	frekvenču pārveidotājs ATV340 motors: 4 kW 380...480 V - līnijas drosele - 1 per drive ATV31CU22M2 - motora drosele - 1 per drive ATV31CU55N4 - līnijas drosele - 1 per drive ATV31CU55N4 - motora drosele - 1 per drive ATV31CU75N4 - līnijas drosele - 1 per drive ATV61HD11Y - līnijas drosele - 1 per drive ATV61HD15Y - līnijas drosele - 1 per drive ATV61HU30M3 - līnijas drosele - 1 per drive ATV61HU55N4 - līnijas drosele - 1 per drive ATV61HU75N4 - līnijas drosele - 1 per drive ATV61WU55N4 - līnijas drosele - 1 per drive ATV61WU55N4C - līnijas drosele - 1 per drive ATV61WU75N4 - līnijas drosele - 1 per drive ATV61WU75N4C - līnijas drosele - 1 per drive ATV71HD11Y - līnijas drosele - 1 per drive ATV71HD15Y - līnijas drosele - 1 per drive ATV71HU30M3 - līnijas drosele - 1 per drive ATV71HU55N4 - līnijas drosele - 1 per drive ATV71HU75N4 - līnijas drosele - 1 per drive ATV71PU55N4Z - līnijas drosele - 1 per drive ATV71PU75N4Z - līnijas drosele - 1 per drive ATV71WU55N4 - līnijas drosele - 1 per drive ATV71WU75N4 - līnijas drosele - 1 per drive LXM05D42M3X - līnijas drosele - 1 per drive ATV12HU22M2 - motora drosele - 1 per drive ATV12HU22M3 - motora drosele - 1 per drive ATV312HD11S6 - līnijas drosele - 1 per drive ATV312HU22M3 - līnijas drosele - 1 per drive ATV312HU30M3 - līnijas drosele - 1 per drive ATV312HU55N4 - līnijas drosele - 1 per drive ATV312HU75N4 - līnijas drosele - 1 per drive ATV312HU75S6 - līnijas drosele - 1 per drive ATV71HU75S6X - līnijas drosele - 1 per drive ATV312HU22M3 - motora drosele - 1 per drive ATV312HU30M3 - motora drosele - 1 per drive ATV312HU55N4 - motora drosele - 1 per drive ATV312HU75S6 - motora drosele - 1 per drive ATV312HU22M2 - motora drosele - 1 per drive ATV12HU30M3 - motora drosele - 1 per drive ATV12PU22M3 - motora drosele - 1 per drive ATV12PU30M3 - motora drosele - 1 per drive ATV61HU75S6X - līnijas drosele - 1 per drive ATV32HU55N4 - līnijas drosele - 1 per drive ATV32HU75N4 - līnijas drosele - 1 per drive ATV32HU22M2 - motora drosele - 1 per drive ATV32HU55N4 - motora drosele - 1 per drive LXM32.D12N4 - līnijas drosele - 1 per drive LXM32.U60N4 - līnijas drosele - 1 per drive frekvenču pārveidotājs ATV310 motors: 4 kW - līnijas drosele - 1 per drive frekvenču pārveidotājs ATV310 motors: 5,5 kW - līnijas drosele - 1 per drive frekvenču pārveidotājs ATV310 motors: 5,5 kW - motora drosele - 1 per drive frekvenču pārveidotājs ATV340 motors: 5,5 kW 380...480 V - līnijas drosele - 1 per drive frekvenču pārveidotājs ATV340 motors: 7,5 kW 380...480 V - līnijas drosele - 1 per drive frekvenču pārveidotājs ATV320 motors: 5,5 kW 380...500 V - trīs fāzes - līnijas drosele - 1 per drive frekvenču pārveidotājs ATV320 motors: 7,5 kW 380...500 V - trīs fāzes - līnijas drosele - 1 per drive frekvenču pārveidotājs ATV320 motors: 2,2 kW 200...240 V - vienfāze - motora drosele - 1 per drive frekvenču pārveidotājs ATV320 motors: 5,5 kW 380...500 V - trīs fāzes - motora drosele - 1 per drive frekvenču pārveidotājs ATV320 motors: 2,2 kW 200...240 V - trīs fāzes - līnijas drosele - 1 per drive frekvenču pārveidotājs ATV320 motors: 3 kW 200...240 V - trīs fāzes - līnijas drosele - 1 per drive frekvenču pārveidotājs ATV320 motors: 2,2 kW 200...240 V - trīs fāzes - motora drosele - 1 per drive frekvenču pārveidotājs ATV320 motors: 3 kW 200...240 V - trīs fāzes - motora drosele - 1 per drive frekvenču pārveidotājs ATV320 motors: 5,5 kW 525...600 V - trīs fāzes - līnijas drosele - 1 per drive frekvenču pārveidotājs ATV320 motors: 7,5 kW 525...600 V - trīs fāzes - līnijas drosele - 1 per drive frekvenču pārveidotājs ATV320 motors: 7,5 kW 525...600 V - trīs fāzes - motora drosele - 1 per drive frekvenču pārveidotājs ATV630 motors: 11 kW 500...690 V - trīs fāzes - līnijas drosele - 1 per drive

frekvenču pārveidotājs ATV630 motors: 15 kW 500...690 V - trīs fāzes - līnijas drosele - 1 per drive
frekvenču pārveidotājs ATV930 motors: 11 kW 500...690 V - trīs fāzes - līnijas drosele - 1 per drive
frekvenču pārveidotājs ATV930 motors: 15 kW 500...690 V - trīs fāzes - līnijas drosele - 1 per drive
frekvenču pārveidotājs ATV630 motors: 600 V - trīs fāzes - līnijas drosele - 10 hp - 1 per drive
frekvenču pārveidotājs ATV630 motors: 600 V - trīs fāzes - līnijas drosele - 15 hp - 1 per drive
frekvenču pārveidotājs ATV930 motors: 600 V - trīs fāzes - līnijas drosele - 10 hp - 1 per drive
frekvenču pārveidotājs ATV930 motors: 600 V - trīs fāzes - līnijas drosele - 15 hp - 1 per drive
frekvenču pārveidotājs ATV310L motors: 0,75 kW
frekvenču pārveidotājs ATV310L motors: 1,5 kW
frekvenču pārveidotājs ATV310L motors: 2,2 kW
frekvenču pārveidotājs ATV310L motors: 3,0 kW
frekvenču pārveidotājs ATV310L motors: 4,0 kW
frekvenču pārveidotājs ATV310L motors: 5,5 kW

fāžu skaits	Trīs fāzes
Diapazona saderība	Altivar 61 Altivar Process ATV900 Lexium 05 Altivar 312 Solar Altivar Process ATV600 Altivar 32 Altivar 71 Lexium 62 Easy Altivar 310 Altivar 12 Altivar 31C Lexium 52 Altivar 312 Lexium 32 Altivar Machine ATV320 Altivar Machine ATV340 Easy Altivar 310L
Ierīces lietojumprogramma	Strāvas harmoniku samazināšana Pārspriegumu samazināšana motora spailēs
Induktivitātes vērtība	2 mH
[In] nominālā strāva	17 A
Siltuma zudumi	75 W
Elektrības pieslēgums	terminālis 6 mm² / AWG 8 , 0,8…1 Nm

Papildinošs

barošanas avota frekvence	50...60 Hz
Maksimālā strāva	1,65 x nominālā strāva (ilgums = 60 s)
Maksimālais sprieguma kritums pie nominālās slodzes	5 %
Elektroizolācijas klase	F klase
Minimālais klīrensa attālums	5,5 mm IEC 60664
Noplūdes attālums	11,5 mm atbilst IEC 60664
Neto svars	3,5 kg
Platums	130 mm
Augstums	155 mm
Dziļums	90 mm

Vide

Standarti	VDE 0160 1. līmenis EN 50178 IEC 60076 (ar HD398)
IP aizsardzības pakāpe	aizbīdnis: IP00 termināļi: IP20
Vides raksturojums	3B1 atbilst IEC 721-3-3 3C2 atbilst IEC 721-3-3 3S1 atbilst IEC 721-3-3
Piesārņojuma pakāpe	2 atbilst EN 50178
Vibrācijas pretestība	1 gn (f= 13…200 Hz) atbilst IEC 60068-2-6 1,5 mm no smailes līdz virsotnei (f= 3…13 Hz) atbilst IEC 60068-2-6
Triecienizturība	15 gn pie 11 ms atbilst IEC 60068-2-27
Relatīvais mitrums	0…95 %
Apkārtējā gaisa temperatūra darbībai	45…55 °C (ar strāvas samazinājumu 2 % uz °C) 0…45 °C (bez strāvas samazināšanas)

Apkārtējā gaisa temperatūra uzglabāšanai	-25…70 °C
Darbības augstums	<= 1000 m bez strāvas samazināšanas 1000...3000 m ar strāvas samazinājumu 1 % uz 100 m

Iepakošanas vienības

Pirmā iepakojuma vienības tips	PCE
Vienību skaits 1. iepakojumā	1
1. iepakojuma augstums	18,500 cm
1. iepakojuma platums	24,000 cm
1. iepakojuma garums	26,000 cm
1. iepakojuma svars	3,844 kg
Otrā iepakojuma vienības tips	S06
Vienību skaits 2. iepakojumā	18
2. iepakojuma augstums	75,000 cm
2. iepakojuma platums	60,000 cm
2. iepakojuma garums	80,000 cm
2. iepakojuma svars	81,192 kg

Līguma garantija

Garantija (mēnešos)	18

Environmental Data

Schneider Electric mērķis ir līdz 2050. gadam sasniegt nulles emisiju statusu, izmantojot piegādes ķēdes partnerību, zemākas ietekmes materiālus un cirkularitāti, izmantojot mūsu pašreizējo kampaņu "Use Better, Use Longer, Use Again", lai pagarinātu produktu kalpošanas laiku un to pārstrādājamību.

Environmental Data skaidrojums >

Kā mēs novērtējam produktu ilgtspēju >

Use Better

Materiāli un iepakojums

Iepakojums izgatavots no pārstrādāta kartona	**Nē**
Iepakojums bez plastmasas	**Nē**
SCIP numurs	**4934d727-4a01-454e-b001-ddcc449d383b**
ES RoHS direktīva	**Atbilst**
REACh regula	**Atsauce satur vielas virs noteiktās normas, kas rada ļoti lielas bažas**

Use Again

Pārsaiņošana un atkārtota ražošana

Atgriešana	**Jā**

Dimensions Drawings

Dimensions

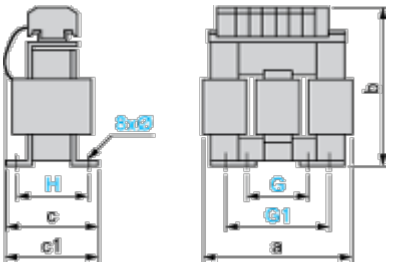

Dimensions in mm

a	b	c	c1	G	G1	H	Ø
130	155	85	90	60	80.5	62	6 x 12

Dimensions in in.

a	b	c	c1	G	G1	H	Ø
5.12	6.10	3.35	3.54	2.36	3.17	2.44	0.24 x 0.47

Connections and Schema

Recommended Scheme

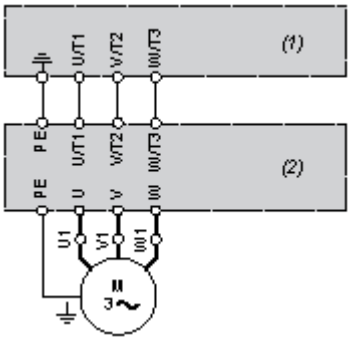

(1) Drive

(2) Filter