Produktdatenblatt

Spezifikationen



Netzdrossel, 0,3mH, 100A, für Frequenzumrichter

VW3A4556

EAN Code: 3389118066045

Hauptmerkmale

Baureihe	Altivar
Produkt- oder Komponententyp	Netz-/Motordrossel
Produktkompatibilität	ATV71HD75Y - Netzdrosseln - 1 pro Antrieb Antrieb mit variabler Geschwindigkeit ATV340 Motor: 22 kW 380 - 480 V - Netzdrosseln - 1 pro Antrieb ATV61HD15M3X - Netzdrosseln - 1 pro Antrieb ATV61HD30N4 - Netzdrosseln - 1 pro Antrieb ATV61HD37N4 - Netzdrosseln - 1 pro Antrieb ATV61HD45N4 - Netzdrosseln - 1 pro Antrieb ATV61HD55N4 - Netzdrosseln - 1 pro Antrieb ATV61HD55Y - Netzdrosseln - 1 pro Antrieb ATV61HD75Y - Netzdrosseln - 1 pro Antrieb ATV61HD90Y - Netzdrosseln - 1 pro Antrieb ATV61WD30N4 - Netzdrosseln - 1 pro Antrieb ATV61WD30N4C - Netzdrosseln - 1 pro Antrieb ATV61WD37N4 - Netzdrosseln - 1 pro Antrieb ATV61WD37N4C - Netzdrosseln - 1 pro Antrieb ATV61WD45N4 - Netzdrosseln - 1 pro Antrieb ATV61WD45N4C - Netzdrosseln - 1 pro Antrieb ATV61WD55N4 - Netzdrosseln - 1 pro Antrieb ATV61WD55N4C - Netzdrosseln - 1 pro Antrieb ATV71HD15M3X - Netzdrosseln - 1 pro Antrieb ATV71HD30N4 - Netzdrosseln - 1 pro Antrieb ATV71HD37N4 - Netzdrosseln - 1 pro Antrieb ATV71HD45N4 - Netzdrosseln - 1 pro Antrieb ATV71HD55N4 - Netzdrosseln - 1 pro Antrieb ATV71HD55Y - Netzdrosseln - 1 pro Antrieb ATV71HD90Y - Netzdrosseln - 1 pro Antrieb ATV71WD30N4 - Netzdrosseln - 1 pro Antrieb ATV71WD37N4 - Netzdrosseln - 1 pro Antrieb ATV71WD45N4 - Netzdrosseln - 1 pro Antrieb ATV71WD55N4 - Netzdrosseln - 1 pro Antrieb Antrieb mit variabler Geschwindigkeit ATV320 Motor: 11 kW 200 - 240 V - 3-phasige Versorgung - Motordrossel - 1 pro Antrieb Antrieb mit variabler Geschwindigkeit ATV320 Motor: 15 kW 200 - 240 V - 3-phasige Versorgung - Motordrossel - 1 pro Antrieb Antrieb mit variabler Geschwindigkeit ATV630 Motor: 55 kW 500 - 690 V - 3-phasige Versorgung - Netzdrosseln - 1 pro Antrieb Antrieb mit variabler Geschwindigkeit ATV630 Motor: 75 kW 500 - 690 V - 3-phasige Versorgung - Netzdrosseln - 1 pro Antrieb Antrieb mit variabler Geschwindigkeit ATV630 Motor: 90 kW 500 - 690 V - 3-phasige Versorgung - Netzdrosseln - 1 pro Antrieb Antrieb mit variabler Geschwindigkeit ATV930 Motor: 55 kW 500 - 690 V - 3-phasige Versorgung - Netzdrosseln - 1 pro Antrieb Antrieb mit variabler Geschwindigkeit ATV930 Motor: 75 kW 500 - 690 V - 3-phasige Versorgung - Netzdrosseln - 1 pro Antrieb Antrieb mit variabler Geschwindigkeit ATV930 Motor: 90 kW 500 - 690 V - 3-phasige Versorgung - Netzdrosseln - 1 pro Antrieb Antrieb mit variabler Geschwindigkeit ATV630 Motor: 600 V - 3-phasige Versorgung - Netzdrosseln - 75 hp - 1 pro Antrieb Antrieb mit variabler Geschwindigkeit ATV630 Motor: 600 V - 3-phasige Versorgung - Netzdrosseln - 100 hp - 1 pro Antrieb Antrieb mit variabler Geschwindigkeit ATV930 Motor: 600 V - 3-phasige Versorgung - Netzdrosseln - 100 hp - 1 pro Antrieb Antrieb mit variabler Geschwindigkeit ATV930 Motor: 600 V - 3-phasige Versorgung - Netzdrosseln - 75 hp - 1 pro Antrieb
Anzahl der Phasen	3-phasige Versorgung

Bruttopreisliste für Deutschland zuzüglich Zuschläge, Frachtkosten und Mehrwertsteuer, gültig ab dem 1. Januar 2024. Irrtum und Änderungen vorbehalten. Es gelten die AGBs der Schneider Electric GmbH.

Haftungsausschluss: Diese Dokumentation dient nicht als Ersatz für die Beurteilung der Eignung oder Verlässlichkeit dieser Produkte für bestimmte Verwendungsbereiche des Benutzers und darf nicht zu diesem Zweck verwendet werden.

Kompatible Produktfamilie	Altivar Maschine ATV340 Altivar Maschine ATV320 Altivar 71 Altivar 61 Altivar Prozess ATV600 Altivar Prozess ATV900 Easy Altivar 310
Geräteanwendung	Reduzierung der Oberschwingungen Reduzierung der Überspannungen an Motorterminals
Induktanzwert	0,3 mH
[In] Bemessungsstrom	107 A
Thermische Verluste	260 W
Elektrische Verbindung	Blanke Drähte Durchmesser: 6,5 mm

Zusatzmerkmale

Frequenz der Stromversorgung	50 - 60 Hz
Maximalstrom	1,65 x Bemessungsstrom (Dauer = 60 s)
Max. Spannungsabfall bei Nennlast	5 %
elektrische Isolationsklasse	Klasse F
Min. Abstandsmaß	5,5 mm IEC 60664
Kriechweg	11,5 mm entspricht IEC 60664
Produktgewicht	16 kg
Breite	270 mm
Höhe	210 mm
Tiefe	180 mm

Montage

Normen	EN 50178 IEC 60076 (mit HD398) VDE 0160 Stufe 1
Schutzart (IP)	Drossel: IP00 Klemmen: IP00
Umgebungseigenschaften	3B1 entspricht IEC 721-3-3 3C2 entspricht IEC 721-3-3 3S1 entspricht IEC 721-3-3
Verschmutzungsgrad	2 entspricht EN 50178
Vibrationsfestigkeit	1 Gn (f= 13…200 Hz) entspricht IEC 60068-2-6 1,5 mm Spitze zu Spitze (f= 3…13 Hz) entspricht IEC 60068-2-6
Stoßfestigkeit	15 Gn für 11 ms entspricht IEC 60068-2-27
Relative Luftfeuchtigkeit	0…95 %
Umgebungstemperatur bei Betrieb	45…55 °C (mit Stromreduzierung von 2 % pro °C) 0…45 °C (ohne Stromreduzierung)
Umgebungstemperatur bei Lagerung	-25…70 °C
Betriebshöhe	= 1.000 m ohne Stromreduzierung 1000 - 3000 m mit Stromreduzierung 1 % pro 100 m

Verpackungseinheiten

VPE 1 Art	PCE
Anzahl der Geräte pro Packung	1

VPE 1 Höhe	40,000 cm
VPE 1 Breite	60,000 cm
VPE 1 Länge	46,000 cm
Verpackungsgewicht (Lbs)	23,000 kg
VPE 2 Art	P06
VPE 2 Menge	2
VPE 2 Höhe	75,000 cm
VPE 2 Breite	60,000 cm
VPE 2 Länge	80,000 cm
VPE 2 Gewicht	54,500 kg

Vertragliche Gewährleistung

Garantie (in Monaten)	18

Environmental Data

Schneider Electric hat sich zum Ziel gesetzt, den Net Zero-Status bis 2050 durch Lieferkettenpartnerschaften, Materialien mit geringerer Auswirkung und Kreislaufbildung über unsere laufende Kampagne "Use Better, Use Longer, Use Again" zu erreichen, um die Lebensdauer und Recyclingfähigkeit der Produkte zu verlängern.

Erläuterung der Environmental Data >

Wie wir die Produktnachhaltigkeit bewerten >

Use Better

Materialien und Verpackung

Verpackung mit Recycling-Karton	**Nein**
Verpackung ohne Kunststoff	**Nein**
SCIP-Nummer	**4934d727-4a01-454e-b001-ddcc449d383b**
EU-RoHS-Richtlinie	**Konform**
REACh-Verordnung	**Produkt beinhaltet besorgniserregende Stoffe (SVHC) über dem Schwellwert**

Use Again

Reproduktion

Rücknahme	**Ja**

Maßzeichnungen

Abmessungen

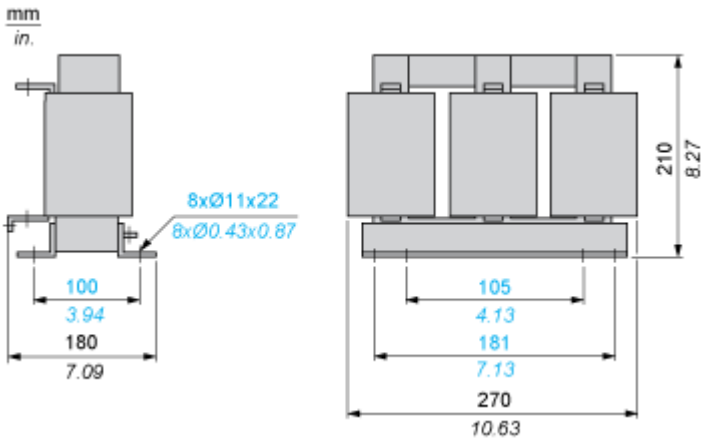

Anschlüsse und Schema

Empfohlenes Schema - Netzdrossel

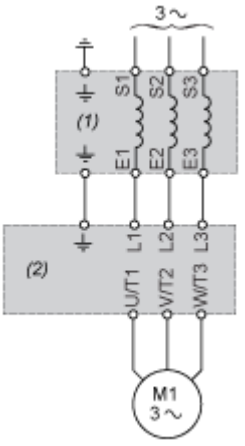

(1) Netzdrossel

(2) Antrieb

Empfohlenes Schema - Motordrossel

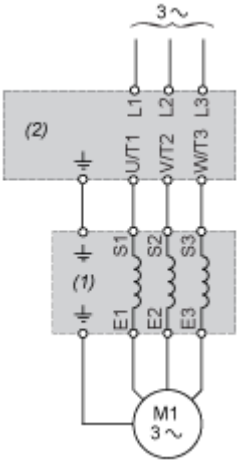

(1) Motordrossel

(2) Antrieb