Produktdatenblatt

Spezifikationen



Motordrossel, 90A, für Frequenzumrichter

VW3A5103

EAN Code: 3389118065918

Hauptmerkmale

Produkt- oder Komponententyp	Motordrossel
Kompatible Produktfamilie	Altivar 212 Altivar 61 Altivar 71 Altivar Prozess ATV900 Altivar Prozess ATV600
Produktspezifische Anwendung	Ausgangsfilter
[In] Bemessungsstrom	90 A

Haftungsausschluss: Diese Dokumentation dient nicht als Ersatz für die Beurteilung der Eignung oder Verlässlichkeit dieser Produkte für bestimmte Verwendungsbereiche des Benutzers und darf nicht zu diesem Zweck verwendet werden.

Bruttopreisliste für Deutschland zuzüglich Zuschläge, Frachtkosten und Mehrwertsteuer, gültig ab dem 1. Januar 2024. Irrtum und Änderungen vorbehalten. Es gelten die AGBs der Schneider Electric GmbH.

Produktkompatibilität	ATV61H075N4 ATV61HU15N4 ATV61HU22N4 ATV61HU30N4 ATV61HU40N4 ATV61W075N4 ATV61W075N4C ATV61WU15N4 ATV61WU15N4C ATV61WU22N4 ATV61WU22N4C ATV61WU30N4 ATV61WU30N4C ATV61WU40N4 ATV61WU40N4C ATV71H075N4 ATV71HU15N4 ATV71HU22N4 ATV71HU30N4 ATV71HU40N4 ATV71P075N4Z ATV71PU15N4Z ATV71PU22N4Z ATV71PU30N4Z ATV71PU40N4Z ATV71W075N4 ATV71WU15N4 ATV71WU22N4 ATV71WU30N4 ATV71WU40N4 ATV61HD11N4 ATV61HD11Y ATV61HD15N4 ATV61HD18N4 ATV61HU22S6X ATV61HU30M3 ATV61HU30S6X ATV61HU30Y ATV61HU40M3 ATV61HU40S6X ATV61HU40Y ATV61HU55M3 ATV61HU55N4 ATV61HU55S6X ATV61HU55Y ATV61HU75M3 ATV61HU75N4 ATV61HU75S6X ATV61HU75Y ATV61WD11N4 ATV61WD11N4C ATV61WD15N4 ATV61WD15N4C ATV61WD18N4 ATV61WD18N4C ATV61WU55N4 ATV61WU55N4C ATV61WU75N4 ATV61WU75N4C ATV71HD11N4 ATV71HD11Y ATV71HD15N4 ATV71HD18N4 ATV71HU15S6X ATV71HU22S6X ATV71HU22Y ATV71HU30M3 ATV71HU30S6X ATV71HU30Y ATV71HU40M3 ATV71HU40S6X ATV71HU40Y ATV71HU55M3 ATV71HU55N4 ATV71HU55S6X ATV71HU55Y ATV71HU75M3 ATV71HU75N4 ATV71HU75S6X ATV71HU75Y

ATV71PD11N4Z
ATV71PU55N4Z
ATV71PU75N4Z
ATV71WD11N4
ATV71WD15N4
ATV71WD18N4
ATV71WU55N4
ATV71WU75N4
ATV212H075M3X
ATV212H075N4
ATV212HD11M3X
ATV212HD11N4
ATV212HU15M3X
ATV212HU15N4
ATV212HU22M3X
ATV212HU22N4
ATV212HU30M3X
ATV212HU30N4
ATV212HU40M3X
ATV212HU40N4
ATV212HU55M3X
ATV212HU55N4
ATV212HU75M3X
ATV212HU75N4
ATV212W075N4
ATV212W075N4C
ATV212WD11N4
ATV212WD11N4C
ATV212WU15N4
ATV212WU15N4C
ATV212WU22N4
ATV212WU22N4C
ATV212WU30N4
ATV212WU30N4C
ATV212WU40N4
ATV212WU40N4C
ATV212WU55N4
ATV212WU55N4C
ATV212WU75N4
ATV212WU75N4C
ATV61HD11M3X
ATV61HD15M3X
ATV61HD15Y
ATV61HD18M3X
ATV61HD18Y
ATV61HD22M3X
ATV61HD22N4
ATV61HD22Y
ATV61HD30N4
ATV61HD30Y
ATV61HD37N4
ATV61WD22N4
ATV61WD22N4C
ATV61WD30N4
ATV61WD30N4C
ATV61WD37N4
ATV61WD37N4C
ATV71HD11M3X
ATV71HD15M3X
ATV71HD15Y
ATV71HD18M3X
ATV71HD18Y
ATV71HD22M3X
ATV71HD22N4
ATV71HD22Y
ATV71HD30Y
ATV71HD37N4
ATV71WD30N4
ATV71WD37N4
ATV630 Antrieb mit variabler Geschwindigkeit - 2,2 kW, 500 - 690 V 3-phasige Versorgung
ATV630 Antrieb mit variabler Geschwindigkeit - 3 kW, 500 - 690 V 3-phasige Versorgung
ATV630 Antrieb mit variabler Geschwindigkeit - 4 kW, 500 - 690 V 3-phasige Versorgung
ATV630 Antrieb mit variabler Geschwindigkeit - 5,5 kW, 500 - 690 V 3-phasige Versorgung
ATV630 Antrieb mit variabler Geschwindigkeit - 7,5 kW, 500 - 690 V 3-phasige Versorgung
ATV630 Antrieb mit variabler Geschwindigkeit - 11 kW, 500 - 690 V 3-phasige

Versorgung
ATV930 Antrieb mit variabler Geschwindigkeit - 2,2 kW, 500 - 690 V 3-phasige Versorgung
ATV930 Antrieb mit variabler Geschwindigkeit - 3 kW, 500 - 690 V 3-phasige Versorgung
ATV930 Antrieb mit variabler Geschwindigkeit - 4 kW, 500 - 690 V 3-phasige Versorgung
ATV930 Antrieb mit variabler Geschwindigkeit - 5,5 kW, 500 - 690 V 3-phasige Versorgung
ATV930 Antrieb mit variabler Geschwindigkeit - 7,5 kW, 500 - 690 V 3-phasige Versorgung
ATV930 Antrieb mit variabler Geschwindigkeit - 11 kW, 500 - 690 V 3-phasige Versorgung
ATV630 Antrieb mit variabler Geschwindigkeit, 3 hp, 600 V 3-phasige Versorgung
ATV630 Antrieb mit variabler Geschwindigkeit, 5 hp, 600 V 3-phasige Versorgung
ATV630 Antrieb mit variabler Geschwindigkeit, 7,5 hp, 600 V 3-phasige Versorgung
ATV630 Antrieb mit variabler Geschwindigkeit, 10 hp, 600 V 3-phasige Versorgung
ATV630 Antrieb mit variabler Geschwindigkeit, 15 hp, 600 V 3-phasige Versorgung
ATV930 Antrieb mit variabler Geschwindigkeit, 3 hp, 600 V 3-phasige Versorgung
ATV930 Antrieb mit variabler Geschwindigkeit, 5 hp, 600 V 3-phasige Versorgung
ATV930 Antrieb mit variabler Geschwindigkeit, 7,5 hp, 600 V 3-phasige Versorgung
ATV930 Antrieb mit variabler Geschwindigkeit, 10 hp, 600 V 3-phasige Versorgung
ATV930 Antrieb mit variabler Geschwindigkeit, 15 hp, 600 V 3-phasige Versorgung

eingebaute Menge	1
Elektrische Verbindung	Blanke Drähte Durchmesser: 9 mm

Zusatzmerkmale

Max. Motorkabellänge	300 m abgeschirmtes Kabel P Motor 2,2…7,5 kW bei 200 - 240 V 1 300 m ungeschirmtes Kabel P Motor 2,2…7,5 kW bei 200 - 240 V 1 150 m abgeschirmtes Kabel P Motor 11…22 kW bei 200 - 240 V 1 300 m ungeschirmtes Kabel P Motor 11…22 kW bei 200 - 240 V 1 160 m abgeschirmtes Kabel P Motor 0,75…18,5 kW bei 380 - 480 V 1 200 m ungeschirmtes Kabel P Motor 0,75…18,5 kW bei 380 - 480 V 1 140 m abgeschirmtes Kabel P Motor 22…30 kW bei 380 - 480 V 1 170 m ungeschirmtes Kabel P Motor 22…30 kW bei 380 - 480 V 1 75 m abgeschirmtes Kabel P Motor 2,2…7,5 kW bei 500-600 V 1 150 m ungeschirmtes Kabel P Motor 2,2…7,5 kW bei 500-600 V 1 65 m abgeschirmtes Kabel P Motor 2,2…30 kW bei 500 - 690 V 1 100 m ungeschirmtes Kabel P Motor 2,2…30 kW bei 500 - 690 V 1 150 m abgeschirmtes Kabel P Motor 2,2…7,5 kW bei 500 - 690 V 2 250 m ungeschirmtes Kabel P Motor 2,2…7,5 kW bei 500 - 690 V 2 100 m abgeschirmtes Kabel P Motor 2,2…30 kW bei 500 - 690 V 2 150 m ungeschirmtes Kabel P Motor 2,2…30 kW bei 500 - 690 V 2 97 m abgeschirmtes Kabel P Motor 37 kW bei 380 - 480 V 1 166 m ungeschirmtes Kabel P Motor 37 kW bei 380 - 480 V 1
dv/dt	500 V/µs max. bei 400 V 750 V/µs max. bei 500 V 1000 V/µs max. bei 690 V
Thermische Verluste	350 W
maximale Ausgangsfrequenz des Antriebs	100 Hz
Schutzart	Thermischer Schutz von temperaturgesteuerter Schalter, Auslösetemperatur: 125 °C für <250 V AC, <0,5 A
Umgebungstemperatur bei Betrieb	-10…50 °C
Produktgewicht	10 kg

Montage

Schutzart (IP)	IP20 (mit Bausätzen VW3A9612, 613) IP00
Umgebungstemperatur bei Lagerung	-25…70 °C

Verpackungseinheiten

VPE 1 Art	PCE
Anzahl der Geräte pro Packung	1
VPE 1 Höhe	28,000 cm
VPE 1 Breite	26,500 cm
VPE 1 Länge	28,000 cm
Verpackungsgewicht (Lbs)	9,555 kg
VPE 2 Art	S06
VPE 2 Menge	8
VPE 2 Höhe	75,000 cm
VPE 2 Breite	60,000 cm
VPE 2 Länge	80,000 cm
VPE 2 Gewicht	90,816 kg

Vertragliche Gewährleistung

Garantie (in Monaten)	18

Environmental Data

Schneider Electric hat sich zum Ziel gesetzt, den Net Zero-Status bis 2050 durch Lieferkettenpartnerschaften, Materialien mit geringerer Auswirkung und Kreislaufbildung über unsere laufende Kampagne "Use Better, Use Longer, Use Again" zu erreichen, um die Lebensdauer und Recyclingfähigkeit der Produkte zu verlängern.

Erläuterung der Environmental Data >

Wie wir die Produktnachhaltigkeit bewerten >

Use Better

Materialien und Verpackung

Verpackung mit Recycling-Karton	**Nein**
Verpackung ohne Kunststoff	**Nein**
EU-RoHS-Richtlinie	**Konform**

Use Again

Reproduktion

Rücknahme	**Ja**

Maßzeichnungen

Abmessungen

Rechtsseitige Ansicht und Vorderansicht

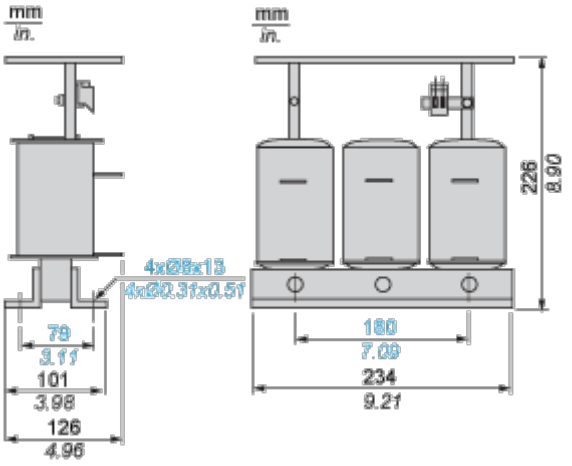

Montage und Abstand

Montageempfehlungen

