Produkta datu lapa

Specifikācijas



motora drosele, Altivar, frekvenču pārveidotājam, 90A

VW3A5103

Galvenā

Produkta vai sastāvdaļas veids	Motora drosele
Diapazona saderība	Altivar 212 Altivar 61 Altivar 71 Altivar Process ATV900 Altivar Process ATV600
Produktam specifisks pielietojums	Izvades filtrs
[In] nominālā strāva	90 A

Ir sasniegts maksimālais salīdzināmo produktu skaits. Lūdzu, atveriet sadaļu Salīdzināt produktus #SAITE# un izdzēsiet kādu produktu, lai turpinātu.

Produktu saderība	ATV61H075N4 ATV61HU15N4 ATV61HU22N4 ATV61HU30N4 ATV61HU40N4 ATV61W075N4 ATV61W075N4C ATV61WU15N4 ATV61WU15N4C ATV61WU22N4 ATV61WU22N4C ATV61WU30N4 ATV61WU30N4C ATV61WU40N4 ATV61WU40N4C ATV71H075N4 ATV71HU15N4 ATV71HU22N4 ATV71HU30N4 ATV71HU40N4 ATV71P075N4Z ATV71PU15N4Z ATV71PU22N4Z ATV71PU30N4Z ATV71PU40N4Z ATV71W075N4 ATV71WU15N4 ATV71WU22N4 ATV71WU30N4 ATV71WU40N4 ATV61HD11N4 ATV61HD11Y ATV61HD15N4 ATV61HD18N4 ATV61HU22S6X ATV61HU30M3 ATV61HU30S6X ATV61HU30Y ATV61HU40M3 ATV61HU40S6X ATV61HU40Y ATV61HU55M3 ATV61HU55N4 ATV61HU55S6X ATV61HU55Y ATV61HU75M3 ATV61HU75N4 ATV61HU75S6X ATV61HU75Y ATV61WD11N4 ATV61WD11N4C ATV61WD15N4 ATV61WD15N4C ATV61WD18N4 ATV61WD18N4C ATV61WU55N4 ATV61WU55N4C ATV61WU75N4 ATV61WU75N4C ATV71HD11N4 ATV71HD11Y ATV71HD15N4 ATV71HD18N4 ATV71HU15S6X ATV71HU22S6X ATV71HU22Y ATV71HU30M3 ATV71HU30S6X ATV71HU30Y ATV71HU40M3 ATV71HU40S6X ATV71HU40Y ATV71HU55M3 ATV71HU55N4 ATV71HU55S6X ATV71HU55Y ATV71HU75M3 ATV71HU75N4 ATV71HU75S6X ATV71HU75Y

ATV71PD11N4Z
ATV71PU55N4Z
ATV71PU75N4Z
ATV71WD11N4
ATV71WD15N4
ATV71WD18N4
ATV71WU55N4
ATV71WU75N4
ATV212H075M3X
ATV212H075N4
ATV212HD11M3X
ATV212HD11N4
ATV212HU15M3X
ATV212HU15N4
ATV212HU22M3X
ATV212HU22N4
ATV212HU30M3X
ATV212HU30N4
ATV212HU40M3X
ATV212HU40N4
ATV212HU55M3X
ATV212HU55N4
ATV212HU75M3X
ATV212HU75N4
ATV212W075N4
ATV212W075N4C
ATV212WD11N4
ATV212WD11N4C
ATV212WU15N4
ATV212WU15N4C
ATV212WU22N4
ATV212WU22N4C
ATV212WU30N4
ATV212WU30N4C
ATV212WU40N4
ATV212WU40N4C
ATV212WU55N4
ATV212WU55N4C
ATV212WU75N4
ATV212WU75N4C
ATV61HD11M3X
ATV61HD15M3X
ATV61HD15Y
ATV61HD18M3X
ATV61HD18Y
ATV61HD22M3X
ATV61HD22N4
ATV61HD22Y
ATV61HD30N4
ATV61HD30Y
ATV61HD37N4
ATV61WD22N4
ATV61WD22N4C
ATV61WD30N4
ATV61WD30N4C
ATV61WD37N4
ATV61WD37N4C
ATV71HD11M3X
ATV71HD15M3X
ATV71HD15Y
ATV71HD18M3X
ATV71HD18Y
ATV71HD22M3X
ATV71HD22N4
ATV71HD22Y
ATV71HD30Y
ATV71HD37N4
ATV71WD30N4
ATV71WD37N4
ATV630 frekvenču pārveidotājs - 2,2 kW , 500...690 V trīs fāzes
ATV630 frekvenču pārveidotājs - 3 kW , 500...690 V trīs fāzes
ATV630 frekvenču pārveidotājs - 4 kW , 500...690 V trīs fāzes
ATV630 frekvenču pārveidotājs - 5,5 kW , 500...690 V trīs fāzes
ATV630 frekvenču pārveidotājs - 7,5 kW , 500...690 V trīs fāzes
ATV630 frekvenču pārveidotājs - 11 kW , 500...690 V trīs fāzes
ATV930 frekvenču pārveidotājs - 2,2 kW , 500...690 V trīs fāzes
ATV930 frekvenču pārveidotājs - 3 kW , 500...690 V trīs fāzes
ATV930 frekvenču pārveidotājs - 4 kW , 500...690 V trīs fāzes
ATV930 frekvenču pārveidotājs - 5,5 kW , 500...690 V trīs fāzes
ATV930 frekvenču pārveidotājs - 7,5 kW , 500...690 V trīs fāzes

ATV930 frekvenču pārveidotājs - 11 kW , 500...690 V trīs fāzes
ATV630 frekvenču pārveidotājs , 3 hp , 600 V trīs fāzes
ATV630 frekvenču pārveidotājs , 5 hp , 600 V trīs fāzes
ATV630 frekvenču pārveidotājs , 7,5 hp , 600 V trīs fāzes
ATV630 frekvenču pārveidotājs , 10 hp , 600 V trīs fāzes
ATV630 frekvenču pārveidotājs , 15 hp , 600 V trīs fāzes
ATV930 frekvenču pārveidotājs , 3 hp , 600 V trīs fāzes
ATV930 frekvenču pārveidotājs , 5 hp , 600 V trīs fāzes
ATV930 frekvenču pārveidotājs , 7,5 hp , 600 V trīs fāzes
ATV930 frekvenču pārveidotājs , 10 hp , 600 V trīs fāzes
ATV930 frekvenču pārveidotājs , 15 hp , 600 V trīs fāzes

nedētais daudzums	1
Elektrības pieslēgums	kaili vadi diametrs: 9 mm

Papildinošs

Maksimālais motora kabeļa garums	300 m ekranēts kabelis P motors 2,2…7,5 kW pie 200...240 V 1 300 m neekranēts kabelis P motors 2,2…7,5 kW pie 200...240 V 1 150 m ekranēts kabelis P motors 11…22 kW pie 200...240 V 1 300 m neekranēts kabelis P motors 11…22 kW pie 200...240 V 1 160 m ekranēts kabelis P motors 0,75…18,5 kW pie 380...480 V 1 200 m neekranēts kabelis P motors 0,75…18,5 kW pie 380...480 V 1 140 m ekranēts kabelis P motors 22…30 kW pie 380...480 V 1 170 m neekranēts kabelis P motors 22…30 kW pie 380...480 V 1 75 m ekranēts kabelis P motors 2,2…7,5 kW pie 500...600 V 1 150 m neekranēts kabelis P motors 2,2…7,5 kW pie 500...600 V 1 65 m ekranēts kabelis P motors 2,2…30 kW pie 500...690 V 1 100 m neekranēts kabelis P motors 2,2…30 kW pie 500...690 V 1 150 m ekranēts kabelis P motors 2,2…7,5 kW pie 500...690 V 2 250 m neekranēts kabelis P motors 2,2…7,5 kW pie 500...690 V 2 100 m ekranēts kabelis P motors 2,2…30 kW pie 500...690 V 2 150 m neekranēts kabelis P motors 2,2…30 kW pie 500...690 V 2 97 m ekranēts kabelis P motors 37 kW pie 380...480 V 1 166 m neekranēts kabelis P motors 37 kW pie 380...480 V 1
dv/dt	500 V/µs pie 400 V 750 V/µs pie 500 V 1000 V/µs pie 690 V
Siltuma zudumi	350 W
maksimālā piedziņas izejas frekvence	100 Hz
Aizsardzības veids	termiskā aizsardzība autors temperatūras kontroles slēdzis , izslēgšanas temperatūra: 125 °C par < 250 V AC , < 0,5 A
Apkārtējā gaisa temperatūra darbībai	-10…50 °C
Neto svars	10 kg

Vide

IP aizsardzības pakāpe	IP20 (ar komplektiem VW3A9612,613) IP00
Apkārtējā gaisa temperatūra uzglabāšanai	-25…70 °C

Iepakošanas vienības

Pirmā iepakojuma vienības tips	PCE
Vienību skaits 1. iepakojumā	1
1. iepakojuma augstums	28,000 cm
1. iepakojuma platums	26,500 cm
1. iepakojuma garums	28,000 cm
1. iepakojuma svars	9,555 kg
Otrā iepakojuma vienības tips	S06
Vienību skaits 2. iepakojumā	8
2. iepakojuma augstums	75,000 cm
2. iepakojuma platums	60,000 cm
2. iepakojuma garums	80,000 cm
2. iepakojuma svars	90,816 kg

Līguma garantija

Garantija (mēnešos)	18

Environmental Data

Schneider Electric mērķis ir līdz 2050. gadam sasniegt nulles emisiju statusu, izmantojot piegādes ķēdes partnerību, zemākas ietekmes materiālus un cirkularitāti, izmantojot mūsu pašreizējo kampaņu "Use Better, Use Longer, Use Again", lai pagarinātu produktu kalpošanas laiku un to pārstrādājamību.

Environmental Data skaidrojums >

Kā mēs novērtējam produktu ilgtspēju >

Use Better

Materiāli un iepakojums

Iepakojums izgatavots no pārstrādāta kartona	**Nē**
Iepakojums bez plastmasas	**Nē**
ES RoHS direktīva	**Atbilst**

Use Again

Pārsaiņošana un atkārtota ražošana

Atgriešana	**Jā**

Dimensions Drawings

Dimensions

Right and Front View

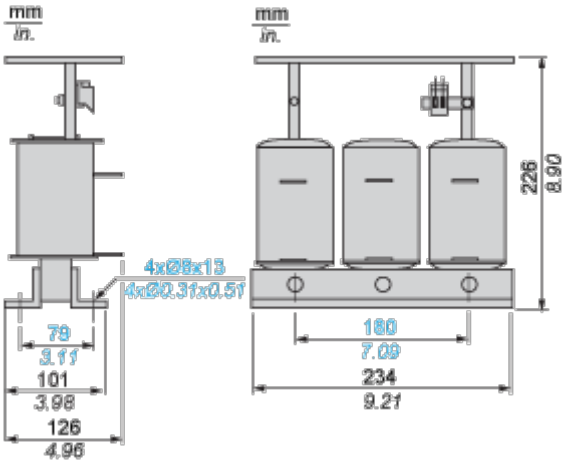

Mounting and Clearance

Mounting Recommendations

