Produkta datu lapa

Specifikācijas



izejas dv dt filtrs, Altivar, frekvenču pārveidotājam, 0,75 līdz 2,2 kW, 6A, IP20

VW3A5301

Galvenā

Produkta vai sastāvdaļas veids	Dv/dt filtrs
Diapazona saderība	Altivar Process ATV600 Altivar Process ATV900 Altivar Machine ATV340 Altivar ATV610
Produktam specifisks pielietojums	Izvades filtrs
[In] nominālā strāva	6 A
Produktu saderība	ATV630 frekvenču pārveidotājs sienas stiprinājums - 0,75 kW , 380...480 V ATV630 frekvenču pārveidotājs sienas stiprinājums - 1,5 kW , 380...480 V ATV630 frekvenču pārveidotājs sienas stiprinājums - 2,2 kW , 380...480 V ATV630 frekvenču pārveidotājs sienas stiprinājums - 0,75 kW , 200...240 V ATV650 frekvenču pārveidotājs sienas stiprinājums - 0,75 kW , 380...480 V ATV650 frekvenču pārveidotājs sienas stiprinājums - 1,5 kW , 380...480 V ATV650 frekvenču pārveidotājs sienas stiprinājums - 2,2 kW , 380...480 V ATV610 frekvenču pārveidotājs - 0,75 kW , 380...415 V ATV610 frekvenču pārveidotājs - 1,5 kW , 380...415 V ATV610 frekvenču pārveidotājs - 2,2 kW , 380...415 V ATV930 frekvenču pārveidotājs sienas stiprinājums - 0,75 kW , 380...480 V ATV930 frekvenču pārveidotājs sienas stiprinājums - 1,5 kW , 380...480 V ATV930 frekvenču pārveidotājs sienas stiprinājums - 2,2 kW , 380...480 V ATV930 frekvenču pārveidotājs sienas stiprinājums - 0,75 kW , 200...240 V ATV950 frekvenču pārveidotājs sienas stiprinājums - 0,75 kW , 380...480 V ATV950 frekvenču pārveidotājs sienas stiprinājums - 1,5 kW , 380...480 V ATV950 frekvenču pārveidotājs sienas stiprinājums - 2,2 kW , 380...480 V
nedētais daudzums	1
Elektrības pieslēgums	spaiļu bloks , savienojuma jauda: 6 mm² / AWG 10

Papildinošs

Maksimālais motora kabeļa garums	300 m neekranēts kabelis 300 m ekranēts kabelis
dv/dt	3000 V/µs pie 200...240 V 3000 V/µs pie 380...480 V
Siltuma zudumi	16 W pie 4 kHz
maksimālā piedziņas izejas frekvence	100 Hz
Apkārtējā gaisa temperatūra darbībai	-10…50 °C (bez strāvas samazināšanas) 50…60 °C (ar strāvas samazināšanos 1,5 % uz °C)
Darbības augstums	0...1000 m bez strāvas samazināšanas 1000...4000 m ar strāvas samazinājumu 1 % uz 100 m
Platums	295 mm
Augstums	535 mm
Dziļums	215 mm
Neto svars	11 kg

Ir sasniegts maksimālais saīdzināmo produktu skaits. Lūdzu, atveriet sadaļu Saīdzināt produktus #SAITE# un izdzēsiet kādu produktu, lai turpinātu.

Vide

IP aizsardzības pakāpe	IP20 IP21 (ar komplektu VW3A53902)
Apkārtējā gaisa temperatūra uzglabāšanai	-40…70 °C

Iepakošanas vienības

Pirmā iepakojuma vienības tips	PCE
Vienību skaits 1. iepakojumā	1
1. iepakojuma augstums	52,000 cm
1. iepakojuma platums	60,000 cm
1. iepakojuma garums	80,000 cm
1. iepakojuma svars	38,000 kg
Otrā iepakojuma vienības tips	P06
Vienību skaits 2. iepakojumā	4
2. iepakojuma augstums	87,000 cm
2. iepakojuma platums	60,000 cm
2. iepakojuma garums	80,000 cm
2. iepakojuma svars	162,000 kg

Līguma garantija

Garantija (mēnešos)	18

Environmental Data

Schneider Electric mērķis ir līdz 2050. gadam sasniegt nulles emisiju statusu, izmantojot piegādes ķēdes partnerību, zemākas ietekmes materiālus un cirkularitāti, izmantojot mūsu pašreizējo kampaņu "Use Better, Use Longer, Use Again", lai pagarinātu produktu kalpošanas laiku un to pārstrādājamību.

Environmental Data skaidrojums >

Kā mēs novērtējam produktu ilgtspēju >

Use Better

Materiāli un iepakojums

Iepakojums izgatavots no pārstrādāta kartona	**Nē**
Iepakojums bez plastmasas	**Nē**
ES RoHS direktīva	**Atbilst**
REACh regula	**Nesatur ļoti bīstamas vielas virs moteiktās normas**

Use Again

Pārsaiņošana un atkārtota ražošana

Atgriešana	**Jā**

Dimensions Drawings

Dimensions

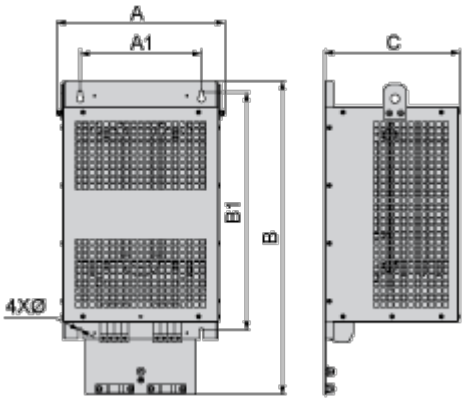

Dimensions in mm

A	B	C	A1	B1	Ø
285	520	215	210	411	7

Dimensions in in.

A	B	C	A1	B1	Ø
11.2	20.5	8.5	8.3	16.2	0.28

Mounting and Clearance

Mounting and Clearance

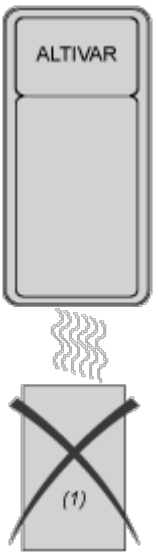

(1) Filter

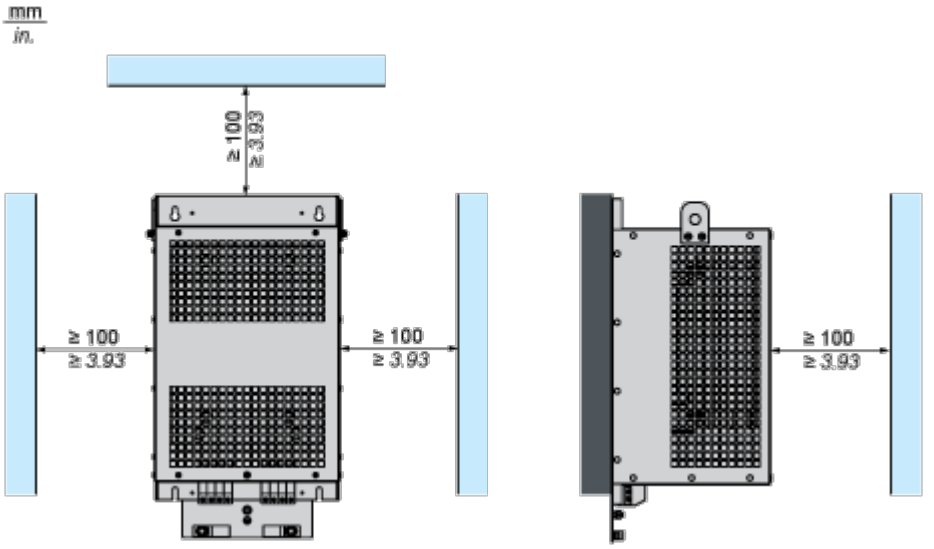

Connections and Schema

Recommended Schema

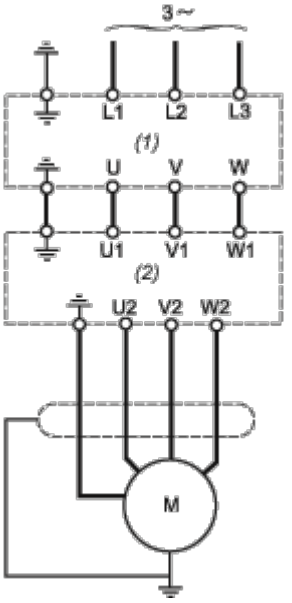

(1) Drive

(2) Filter