Produktdatenblatt

Spezifikationen



Du/dt-Ausgangsfilter für Frequenzumrichter, IP20

VW3A5302

EAN Code: 3606480736698

Hauptmerkmale

Produkt- oder Komponententyp	Db/dt Filter
Kompatible Produktfamilie	Altivar Prozess ATV600 Altivar Prozess ATV900 Altivar Maschine ATV340 Altivar ATV610
Produktspezifische Anwendung	Ausgangsfilter
[In] Bemessungsstrom	15 A
Produktkompatibilität	ATV630 Antrieb mit variabler Geschwindigkeit Aufputzmontage - 3 kW, 380 - 480 V ATV630 Antrieb mit variabler Geschwindigkeit Aufputzmontage - 4 kW, 380 - 480 V ATV630 Antrieb mit variabler Geschwindigkeit Aufputzmontage - 5,5 kW, 380 - 480 V ATV630 Antrieb mit variabler Geschwindigkeit Aufputzmontage - 1,5 kW, 200 - 240 V ATV630 Antrieb mit variabler Geschwindigkeit Aufputzmontage - 2,2 kW, 200 - 240 V ATV630 Antrieb mit variabler Geschwindigkeit Aufputzmontage - 3 kW, 200 - 240 V ATV650 Antrieb mit variabler Geschwindigkeit Aufputzmontage - 3 kW, 380 - 480 V ATV650 Antrieb mit variabler Geschwindigkeit Aufputzmontage - 4 kW, 380 - 480 V ATV650 Antrieb mit variabler Geschwindigkeit Aufputzmontage - 5,5 kW, 380 - 480 V ATV610 Antrieb mit variabler Geschwindigkeit - 3 kW, 380 - 415 V ATV610 Antrieb mit variabler Geschwindigkeit - 4 kW, 380 - 415 V ATV610 Antrieb mit variabler Geschwindigkeit - 5,5 kW, 380 - 415 V ATV930 Antrieb mit variabler Geschwindigkeit Aufputzmontage - 3 kW, 380 - 480 V ATV930 Antrieb mit variabler Geschwindigkeit Aufputzmontage - 4 kW, 380 - 480 V ATV930 Antrieb mit variabler Geschwindigkeit Aufputzmontage - 5,5 kW, 380 - 480 V ATV930 Antrieb mit variabler Geschwindigkeit Aufputzmontage - 1,5 kW, 200 - 240 V ATV930 Antrieb mit variabler Geschwindigkeit Aufputzmontage - 2,2 kW, 200 - 240 V ATV930 Antrieb mit variabler Geschwindigkeit Aufputzmontage - 3 kW, 200 - 240 V ATV950 Antrieb mit variabler Geschwindigkeit Aufputzmontage - 3 kW, 380 - 480 V ATV950 Antrieb mit variabler Geschwindigkeit Aufputzmontage - 4 kW, 380 - 480 V ATV950 Antrieb mit variabler Geschwindigkeit Aufputzmontage - 5,5 kW, 380 - 480 V
eingebaute Menge	1
Elektrische Verbindung	Klemmenblock, Verbindungskapazität: 6 mm² / AWG 10

Zusatzmerkmale

Max. Motorkabellänge	300 m ungeschirmtes Kabel 300 m abgeschirmtes Kabel
dv/dt	3000 V/µs max. bei 200 - 240 V 3000 V/µs max. bei 380 - 480 V
Thermische Verluste	38 W bei 4 kHz
maximale Ausgangsfrequenz des Antriebs	100 Hz
Umgebungstemperatur bei Betrieb	-10…50 °C (ohne Stromreduzierung) 50…60 °C (mit Stromreduzierung 1,5 % pro °C)
Betriebshöhe	0 - 1.000 m ohne Stromreduzierung 1000 - 4000 m mit Stromreduzierung 1 % pro 100 m
Breite	295 mm
Höhe	535 mm
Tiefe	215 mm

Bruttopreisliste für Deutschland zuzüglich Zuschläge, Frachtkosten und Mehrwertsteuer, gültig ab dem 1. Januar 2024. Irrtum und Änderungen vorbehalten. Es gelten die AGBs der Schneider Electric GmbH.

Haftungsausschluss: Diese Dokumentation dient nicht als Ersatz für die Beurteilung der Eignung oder Verlässlichkeit dieser Produkte für bestimmte Verwendungsbereiche des Benutzers und darf nicht zu diesem Zweck verwendet werden.

Produktgewicht	12 kg

Montage

Schutzart (IP)	IP20 IP21 (mit Set VW3A53902)
Umgebungstemperatur bei Lagerung	-40…70 °C

Verpackungseinheiten

VPE 1 Art	PCE
Anzahl der Geräte pro Packung	1
VPE 1 Höhe	36,600 cm
VPE 1 Breite	39,000 cm
VPE 1 Länge	59,000 cm
Verpackungsgewicht (Lbs)	18,800 kg
VPE 2 Art	P06
VPE 2 Menge	4
VPE 2 Höhe	86,000 cm
VPE 2 Breite	60,000 cm
VPE 2 Länge	80,000 cm
VPE 2 Gewicht	80,000 kg

Vertragliche Gewährleistung

Garantie (in Monaten)	18

Environmental Data

Schneider Electric hat sich zum Ziel gesetzt, den Net Zero-Status bis 2050 durch Lieferkettenpartnerschaften, Materialien mit geringerer Auswirkung und Kreislaufbildung über unsere laufende Kampagne "Use Better, Use Longer, Use Again" zu erreichen, um die Lebensdauer und Recyclingfähigkeit der Produkte zu verlängern.

Erläuterung der Environmental Data >

Wie wir die Produktnachhaltigkeit bewerten >

Use Better

Materialien und Verpackung

Verpackung mit Recycling-Karton	**Nein**
Verpackung ohne Kunststoff	**Nein**
EU-RoHS-Richtlinie	**Konform**
REACh-Verordnung	**Produkt beinhaltet besorgniserregende Stoffe (SVHC) nicht über dem Schwellwert**

Use Again

Reproduktion

Rücknahme	**Ja**

Maßzeichnungen

Abmessungen

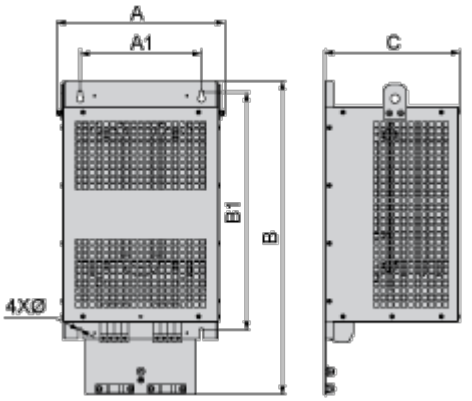

Abmessungen in mm

A	B	C	A1	B1	Ø
285	520	215	210	411	7

Abmessungen in in.

A	B	C	A1	B1	Ø
11,2	20,5	8,5	8,3	16,2	0,28

Montage und Abstand

Montage und Abstände

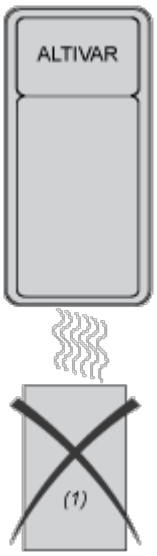

(1) Filter

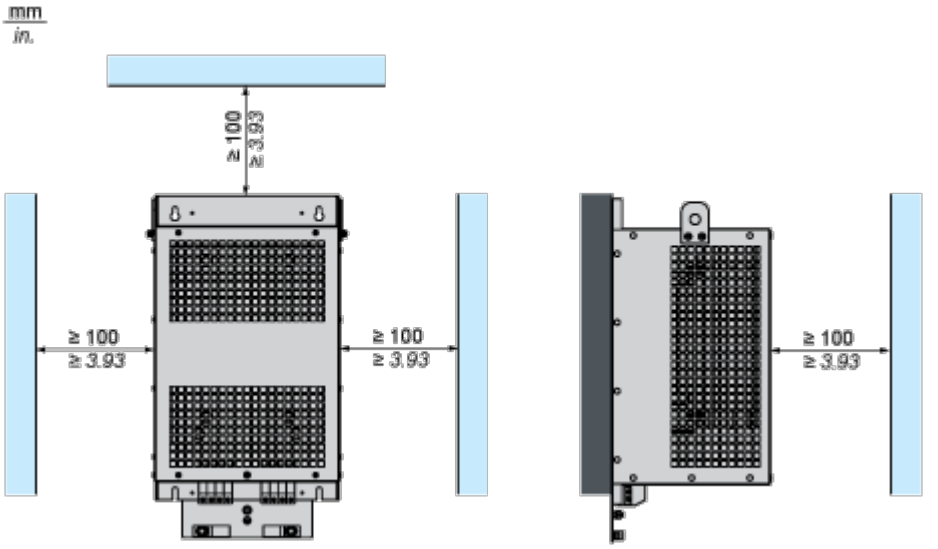

Anschlüsse und Schema

Empfohlenes Schema

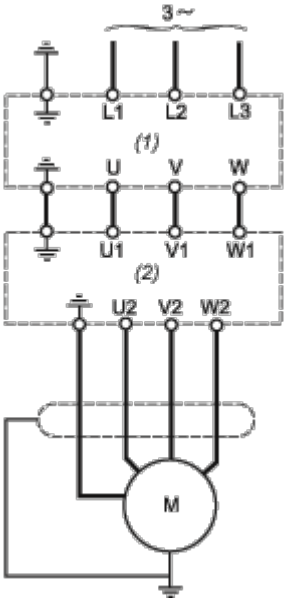

(1) Antrieb

(2) Filter