Produktdatenblatt

Spezifikationen



Du/dt-Ausgangsfilter für Frequenzumrichter, IP20

VW3A5305

EAN Code: 3606480736728

Hauptmerkmale

Produkt- oder Komponententyp	Db/dt Filter
Kompatible Produktfamilie	Altivar Prozess ATV600 Altivar Prozess ATV900 Altivar Maschine ATV340 Altivar ATV610
Produktspezifische Anwendung	Ausgangsfilter
[In] Bemessungsstrom	95 A
Produktkompatibilität	ATV630 Antrieb mit variabler Geschwindigkeit Aufputzmontage - 15 kW, 200 - 240 V ATV630 Antrieb mit variabler Geschwindigkeit Aufputzmontage - 18,5 kW, 200 - 240 V ATV630 Antrieb mit variabler Geschwindigkeit Aufputzmontage - 22 kW, 200 - 240 V ATV630 Antrieb mit variabler Geschwindigkeit Aufputzmontage - 30 kW, 380 - 480 V ATV630 Antrieb mit variabler Geschwindigkeit Aufputzmontage - 37 kW, 380 - 480 V ATV630 Antrieb mit variabler Geschwindigkeit Aufputzmontage - 45 kW, 380 - 480 V ATV650 Antrieb mit variabler Geschwindigkeit Aufputzmontage - 30 kW, 380 - 480 V ATV650 Antrieb mit variabler Geschwindigkeit Aufputzmontage - 37 kW, 380 - 480 V ATV650 Antrieb mit variabler Geschwindigkeit Aufputzmontage - 45 kW, 380 - 480 V ATV610 Antrieb mit variabler Geschwindigkeit - 30 kW, 380 - 415 V ATV610 Antrieb mit variabler Geschwindigkeit - 37 kW, 380 - 415 V ATV610 Antrieb mit variabler Geschwindigkeit - 45 kW, 380 - 415 V ATV930 Antrieb mit variabler Geschwindigkeit Aufputzmontage - 15 kW, 200 - 240 V ATV930 Antrieb mit variabler Geschwindigkeit Aufputzmontage - 18,5 kW, 200 - 240 V ATV930 Antrieb mit variabler Geschwindigkeit Aufputzmontage - 22 kW, 200 - 240 V ATV930 Antrieb mit variabler Geschwindigkeit Aufputzmontage - 30 kW, 380 - 480 V ATV930 Antrieb mit variabler Geschwindigkeit Aufputzmontage - 37 kW, 380 - 480 V ATV930 Antrieb mit variabler Geschwindigkeit Aufputzmontage - 45 kW, 380 - 480 V ATV950 Antrieb mit variabler Geschwindigkeit Aufputzmontage - 30 kW, 380 - 480 V ATV950 Antrieb mit variabler Geschwindigkeit Aufputzmontage - 37 kW, 380 - 480 V ATV950 Antrieb mit variabler Geschwindigkeit Aufputzmontage - 45 kW, 380 - 480 V
eingebaute Menge	1
Elektrische Verbindung	Klemmenblock, Verbindungskapazität: 50 mm² / AWG 1

Zusatzmerkmale

Max. Motorkabellänge	500 m ungeschirmtes Kabel 300 m abgeschirmtes Kabel
dv/dt	3000 V/µs max. bei 200 - 240 V 3000 V/µs max. bei 380 - 480 V
Thermische Verluste	92 W bei 4 kHz
maximale Ausgangsfrequenz des Antriebs	100 Hz
Umgebungstemperatur bei Betrieb	-10…50 °C (ohne Stromreduzierung) 50…60 °C (mit Stromreduzierung 1,5 % pro °C)
Betriebshöhe	0 - 1.000 m ohne Stromreduzierung 1000 - 4000 m mit Stromreduzierung 1 % pro 100 m
Breite	300 mm
Höhe	610 mm

Bruttopreisliste für Deutschland zuzüglich Zuschläge, Frachtkosten und Mehrwertsteuer, gültig ab dem 1. Januar 2024. Irrtum und Änderungen vorbehalten. Es gelten die AGBs der Schneider Electric GmbH.

Haftungsausschluss: Diese Dokumentation dient nicht als Ersatz für die Beurteilung der Eignung oder Verlässlichkeit dieser Produkte für bestimmte Verwendungsbereiche des Benutzers und darf nicht zu diesem Zweck verwendet werden.

Tiefe	245 mm
Produktgewicht	19 kg

Montage

Schutzart (IP)	IP20 IP21 (mit Set VW3A53905)
Umgebungstemperatur bei Lagerung	-40…70 °C

Verpackungseinheiten

VPE 1 Art	PCE
Anzahl der Geräte pro Packung	1
VPE 1 Höhe	40,000 cm
VPE 1 Breite	40,000 cm
VPE 1 Länge	75,000 cm
Verpackungsgewicht (Lbs)	24,000 kg

Vertragliche Gewährleistung

Garantie (in Monaten)	18

Environmental Data

Schneider Electric hat sich zum Ziel gesetzt, den Net Zero-Status bis 2050 durch Lieferkettenpartnerschaften, Materialien mit geringerer Auswirkung und Kreislaufbildung über unsere laufende Kampagne "Use Better, Use Longer, Use Again" zu erreichen, um die Lebensdauer und Recyclingfähigkeit der Produkte zu verlängern.

Erläuterung der Environmental Data >

Wie wir die Produktnachhaltigkeit bewerten >

Use Better

Materialien und Verpackung

Verpackung mit Recycling-Karton	**Nein**
Verpackung ohne Kunststoff	**Nein**
EU-RoHS-Richtlinie	**Konform**
REACh-Verordnung	**Produkt beinhaltet besorgniserregende Stoffe (SVHC) nicht über dem Schwellwert**

Use Again

Reproduktion

Rücknahme	**Ja**

Maßzeichnungen

Abmessungen

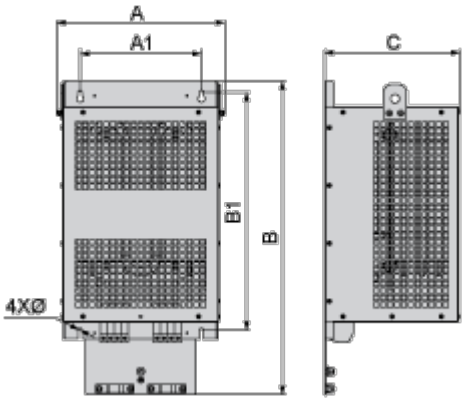

Abmessungen in mm

A	B	C	A1	B1	Ø
300	590	245	210	411	7

Abmessungen in in.

A	B	C	A1	B1	Ø
11,8	23,2	9,6	8,3	16,2	0,28

Montage und Abstand

Montage und Abstände

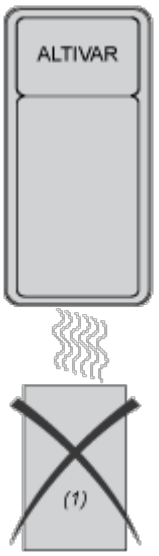

(1) Filter

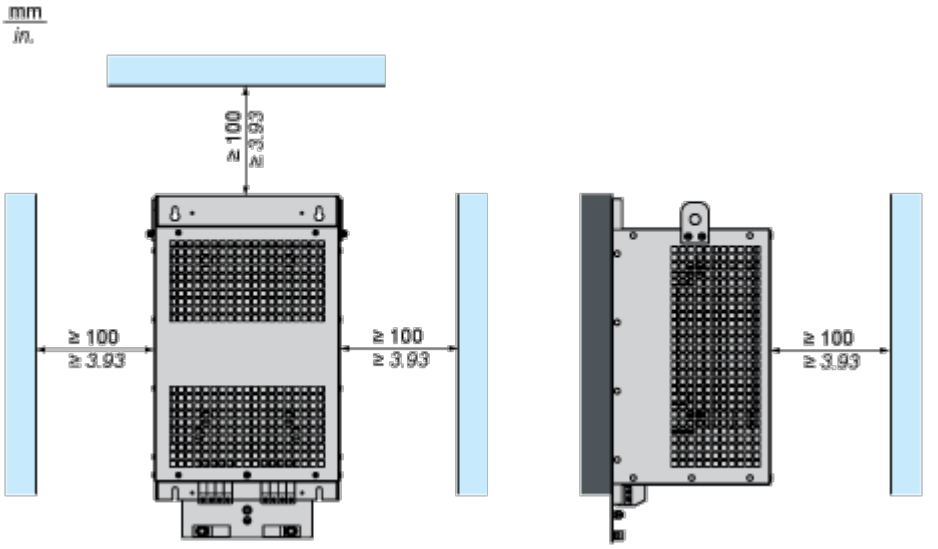

Anschlüsse und Schema

Empfohlenes Schema

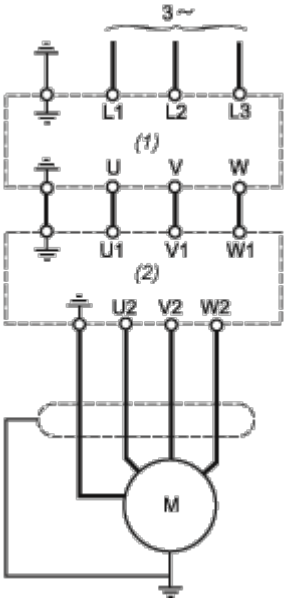

(1) Antrieb

(2) Filter