# Produktdatenblatt

Spezifikationen

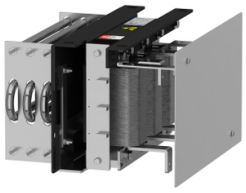

## Du/dt-Ausgangsfilter für Frequenzumrichter, IP00

VW3A5306

**EAN Code: 3606480736735**

## Hauptmerkmale

| | |
|---|---|
| **Produkt- oder Komponententyp** | Db/dt Filter |
| **Kompatible Produktfamilie** | Altivar Prozess ATV600<br>Altivar Prozess ATV900<br>Altivar Maschine ATV340<br>Altivar ATV610 |
| **Produktspezifische Anwendung** | Ausgangsfilter |
| **[In] Bemessungsstrom** | 180 A |
| **Produktkompatibilität** | ATV630 Antrieb mit variabler Geschwindigkeit Aufputzmontage - 30 kW, 200 - 240 V<br>ATV630 Antrieb mit variabler Geschwindigkeit Aufputzmontage - 37 kW, 200 - 240 V<br>ATV630 Antrieb mit variabler Geschwindigkeit Aufputzmontage - 45 kW, 200 - 240 V<br>ATV630 Antrieb mit variabler Geschwindigkeit Aufputzmontage - 55 kW, 380 - 480 V<br>ATV630 Antrieb mit variabler Geschwindigkeit Aufputzmontage - 75 kW, 380 - 480 V<br>ATV630 Antrieb mit variabler Geschwindigkeit Aufputzmontage - 90 kW, 380 - 480 V<br>ATV650 Antrieb mit variabler Geschwindigkeit Aufputzmontage - 55 kW, 380 - 480 V<br>ATV650 Antrieb mit variabler Geschwindigkeit Aufputzmontage - 75 kW, 380 - 480 V<br>ATV650 Antrieb mit variabler Geschwindigkeit Aufputzmontage - 90 kW, 380 - 480 V<br>ATV610 Antrieb mit variabler Geschwindigkeit - 55 kW, 380 - 415 V<br>ATV610 Antrieb mit variabler Geschwindigkeit - 75 kW, 380 - 415 V<br>ATV610 Antrieb mit variabler Geschwindigkeit - 90 kW, 380 - 415 V<br>ATV930 Antrieb mit variabler Geschwindigkeit Aufputzmontage - 30 kW, 200 - 240 V<br>ATV930 Antrieb mit variabler Geschwindigkeit Aufputzmontage - 37 kW, 200 - 240 V<br>ATV930 Antrieb mit variabler Geschwindigkeit Aufputzmontage - 45 kW, 200 - 240 V<br>ATV930 Antrieb mit variabler Geschwindigkeit Aufputzmontage - 55 kW, 380 - 480 V<br>ATV930 Antrieb mit variabler Geschwindigkeit Aufputzmontage - 75 kW, 380 - 480 V<br>ATV930 Antrieb mit variabler Geschwindigkeit Aufputzmontage - 90 kW, 380 - 480 V<br>ATV950 Antrieb mit variabler Geschwindigkeit Aufputzmontage - 55 kW, 380 - 480 V<br>ATV950 Antrieb mit variabler Geschwindigkeit Aufputzmontage - 75 kW, 380 - 480 V<br>ATV950 Antrieb mit variabler Geschwindigkeit Aufputzmontage - 90 kW, 380 - 480 V |
| **eingebaute Menge** | 1 |
| **Elektrische Verbindung** | Kupferschiene M10, Verbindungskapazität: 120 mm² / AWG 4/0 |

## Zusatzmerkmale

| | |
|---|---|
| **Max. Motorkabellänge** | 500 m ungeschirmtes Kabel<br>300 m abgeschirmtes Kabel |
| **dv/dt** | 3000 V/µs max. bei 200 - 240 V<br>3000 V/µs max. bei 380 - 480 V |
| **Thermische Verluste** | 176 W bei 4 kHz |
| **maximale Ausgangsfrequenz des Antriebs** | 100 Hz |
| **Umgebungstemperatur bei Betrieb** | -10…50 °C (ohne Stromreduzierung)<br>50…60 °C (mit Stromreduzierung 1,5 % pro °C) |
| **Betriebshöhe** | 0 - 1.000 m ohne Stromreduzierung<br>1000 - 4000 m mit Stromreduzierung 1 % pro 100 m |
| **Breite** | 380 mm |
| **Höhe** | 350 mm |
| **Tiefe** | 235 mm |

Bruttopreisliste für Deutschland zuzüglich Zuschläge, Frachtkosten und Mehrwertsteuer, gültig ab dem 1. Januar 2024. Irrtum und Änderungen vorbehalten. Es gelten die AGBs der Schneider Electric GmbH.

Haftungsausschluss: Diese Dokumentation dient nicht als Ersatz für die Beurteilung der Eignung oder Verlässlichkeit dieser Produkte für bestimmte Verwendungsbereiche des Benutzers und darf nicht zu diesem Zweck verwendet werden.

| | |
|---|---|
| **Produktgewicht** | 22 kg |

## Montage

| | |
|---|---|
| **Schutzart (IP)** | IP00 |
| **Umgebungstemperatur bei Lagerung** | -40…70 °C |

## Verpackungseinheiten

| | |
|---|---|
| **VPE 1 Art** | PCE |
| **Anzahl der Geräte pro Packung** | 1 |
| **VPE 1 Höhe** | 37,700 cm |
| **VPE 1 Breite** | 39,800 cm |
| **VPE 1 Länge** | 44,500 cm |
| **Verpackungsgewicht (Lbs)** | 29,400 kg |
| **VPE 2 Art** | P06 |
| **VPE 2 Menge** | 4 |
| **VPE 2 Höhe** | 95,000 cm |
| **VPE 2 Breite** | 60,000 cm |
| **VPE 2 Länge** | 80,000 cm |
| **VPE 2 Gewicht** | 127,000 kg |

## Vertragliche Gewährleistung

| | |
|---|---|
| **Garantie (in Monaten)** | 18 |

## Environmental Data

Schneider Electric hat sich zum Ziel gesetzt, den Net Zero-Status bis 2050 durch Lieferkettenpartnerschaften, Materialien mit geringerer Auswirkung und Kreislaufbildung über unsere laufende Kampagne "Use Better, Use Longer, Use Again" zu erreichen, um die Lebensdauer und Recyclingfähigkeit der Produkte zu verlängern.

Erläuterung der Environmental Data >

Wie wir die Produktnachhaltigkeit bewerten >

### Use Better

#### Materialien und Verpackung

| | |
|---|---|
| Verpackung mit Recycling-Karton | **Nein** |
| Verpackung ohne Kunststoff | **Nein** |
| EU-RoHS-Richtlinie | **Konform** |
| REACh-Verordnung | **Produkt beinhaltet besorgniserregende Stoffe (SVHC) nicht über dem Schwellwert** |

### Use Again

#### Reproduktion

| | |
|---|---|
| Rücknahme | **Ja** |

## Maßzeichnungen

### Abmessungen

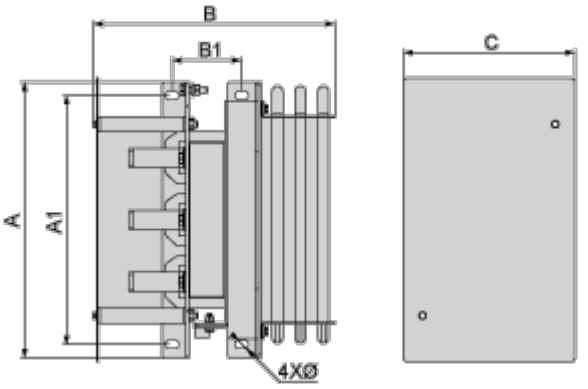


Abmessungen in mm

| A | B | C | A1 | B1 | Ø |
|---|---|---|---|---|---|
| 380 | 325 | 235 | 325 | 91 | 11 |

Abmessungen in in.

| A | B | C | A1 | B1 | Ø |
|---|---|---|---|---|---|
| 15 | 12,8 | 9,3 | 12,8 | 3,6 | 0,43 |

Montage und Abstand

## Montage und Abstände

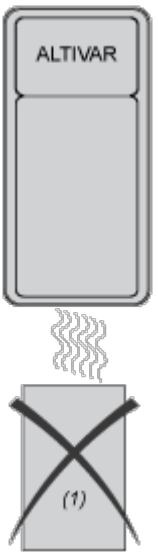


(1) Filter

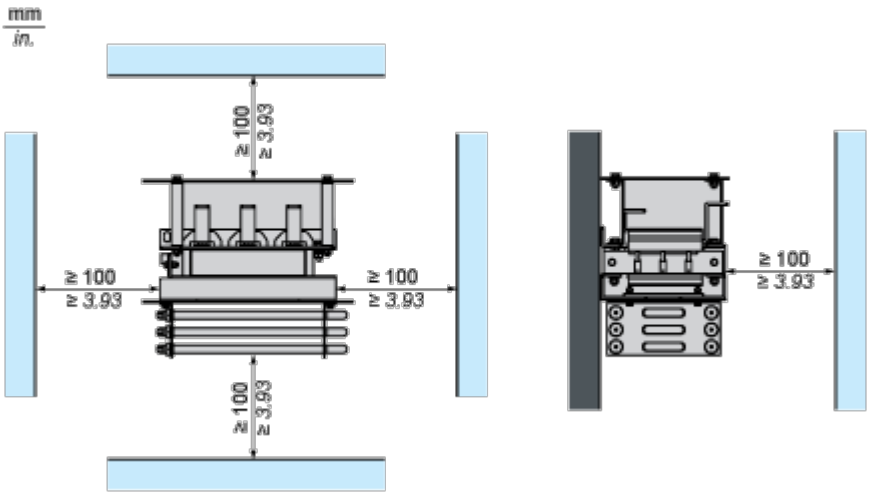

Anschlüsse und Schema

**Empfohlenes Schema**

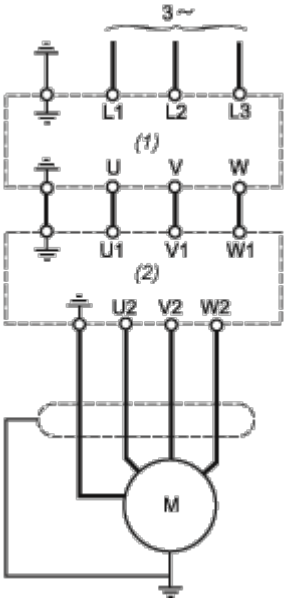


(1) Antrieb

(2) Filter