Produktdatenblatt

Spezifikationen



Sinusausgangsfilter, 6A, für Frequenzumrichter

VW3A5401

EAN Code: 3606480736803

Hauptmerkmale

Produkt- oder Komponententyp	Sinusfilter
Kompatible Produktfamilie	Altivar Prozess ATV900 Altivar Prozess ATV600
Produktspezifische Anwendung	Ausgangsfilter

Zusatzmerkmale

Max. Motorkabellänge	1000 m ungeschirmtes Kabel 500 m abgeschirmtes Kabel
[In] Bemessungsstrom	6 A
Thermische Verluste	40 W bei 4 kHz
Produktkompatibilität	Antrieb mit variabler Geschwindigkeit ATV630 Aufputzmontage, Motor: 0,75 kW, 380 - 480 V Antrieb mit variabler Geschwindigkeit ATV630 Aufputzmontage, Motor: 1,5 kW, 380 - 480 V Antrieb mit variabler Geschwindigkeit ATV630 Aufputzmontage, Motor: 2,2 kW, 380 - 480 V Antrieb mit variabler Geschwindigkeit ATV630 Aufputzmontage, Motor: 0,75 kW, 200 - 240 V Antrieb mit variabler Geschwindigkeit ATV650 Aufputzmontage, Motor: 0,75 kW, 380 - 480 V Antrieb mit variabler Geschwindigkeit ATV650 Aufputzmontage, Motor: 1,5 kW, 380 - 480 V Antrieb mit variabler Geschwindigkeit ATV650 Aufputzmontage, Motor: 2,2 kW, 380 - 480 V Antrieb mit variabler Geschwindigkeit ATV930 Aufputzmontage, Motor: 0,75 kW, 380 - 480 V Antrieb mit variabler Geschwindigkeit ATV930 Aufputzmontage, Motor: 1,5 kW, 380 - 480 V Antrieb mit variabler Geschwindigkeit ATV930 Aufputzmontage, Motor: 2,2 kW, 380 - 480 V Antrieb mit variabler Geschwindigkeit ATV930 Aufputzmontage, Motor: 0,75 kW, 200 - 240 V Antrieb mit variabler Geschwindigkeit ATV950 Aufputzmontage, Motor: 0,75 kW, 380 - 480 V Antrieb mit variabler Geschwindigkeit ATV950 Aufputzmontage, Motor: 1,5 kW, 380 - 480 V Antrieb mit variabler Geschwindigkeit ATV950 Aufputzmontage, Motor: 2,2 kW, 380 - 480 V
Elektrische Verbindung	Klemmenblock, Verbindungskapazität: 6 mm² / AWG 10
Betriebshöhe	= 1.000 m ohne Stromreduzierung 1000 - 4000 m mit Stromreduzierung 1 % pro 100 m
Taktfrequenz	4 - 8 kHz
Max. Ausgangsfrequenz	100 Hz
Max. Spannungsabfall bei Nennlast	8 %
Zulässige Spannung	480 V AC
Maximalstrom	1,20 x Nennstrom (Dauer = 60 s)

Bruttopreisliste für Deutschland zuzüglich Zuschläge, Frachtkosten und Mehrwertsteuer, gültig ab dem 1. Januar 2024. Irrtum und Änderungen vorbehalten. Es gelten die AGBs der Schneider Electric GmbH.

Haftungsausschluss: Diese Dokumentation dient nicht als Ersatz für die Beurteilung der Eignung oder Verlässlichkeit dieser Produkte für bestimmte Verwendungsbereiche des Benutzers und darf nicht zu diesem Zweck verwendet werden.

Breite	220 mm
Höhe	455 mm
Tiefe	210 mm
Produktgewicht	10 kg

Montage

Schutzart (IP)	IP20 IP21 (mit Set VW3A53901)
Umgebungseigenschaften	Beständigkeit gegen biologische Verunreinigung Klasse 3B1 entspricht IEC 60721-3-3 Beständigkeit gegen Chemikalien Klasse 3C3 entspricht IEC 60721-3-3 Beständigkeit gegen Staub Klasse 3S3 entspricht IEC 60721-3-3
Verschmutzungsgrad	2 entspricht IEC 61800-5-1
Relative Luftfeuchtigkeit	5…95 % Betauung nicht zulässig
Umgebungstemperatur bei Betrieb	50…60 °C (mit Stromreduzierung 1,5 % pro °C) -15…50 °C (ohne Stromreduzierung)
Umgebungstemperatur bei Lagerung	-40…70 °C
Mechanische Robustheit	Schocks Klasse 3M4 entspricht IEC 60721-3-3 Schwingungen Klasse 3M4 entspricht IEC 60721-3-3

Verpackungseinheiten

VPE 1 Art	PCE
Anzahl der Geräte pro Packung	1
VPE 1 Höhe	75,000 cm
VPE 1 Breite	60,000 cm
VPE 1 Länge	80,000 cm
Verpackungsgewicht (Lbs)	24,000 kg

Vertragliche Gewährleistung

Garantie (in Monaten)	18

Environmental Data

Schneider Electric hat sich zum Ziel gesetzt, den Net Zero-Status bis 2050 durch Lieferkettenpartnerschaften, Materialien mit geringerer Auswirkung und Kreislaufbildung über unsere laufende Kampagne "Use Better, Use Longer, Use Again" zu erreichen, um die Lebensdauer und Recyclingfähigkeit der Produkte zu verlängern.

Erläuterung der Environmental Data >

Wie wir die Produktnachhaltigkeit bewerten >

Use Better

Materialien und Verpackung

Verpackung mit Recycling-Karton	**Nein**
Verpackung ohne Kunststoff	**Nein**
EU-RoHS-Richtlinie	**Konform**
REACh-Verordnung	**Produkt beinhaltet besorgniserregende Stoffe (SVHC) nicht über dem Schwellwert**

Use Again

Reproduktion

Rücknahme	**Ja**

Maßzeichnungen

Abmessungen

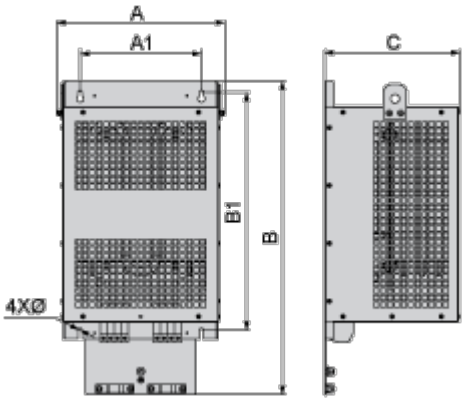

Abmessungen in mm

A	B	C	A1	B1	Ø
210	445	210	160	351	7

Abmessungen in in.

A	B	C	A1	B1	Ø
8,3	17,5	8,3	6,3	13,8	0,28

Montage und Abstand

Montage und Abstände

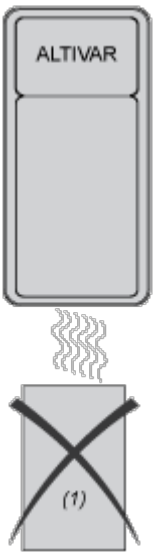

(1) Filter

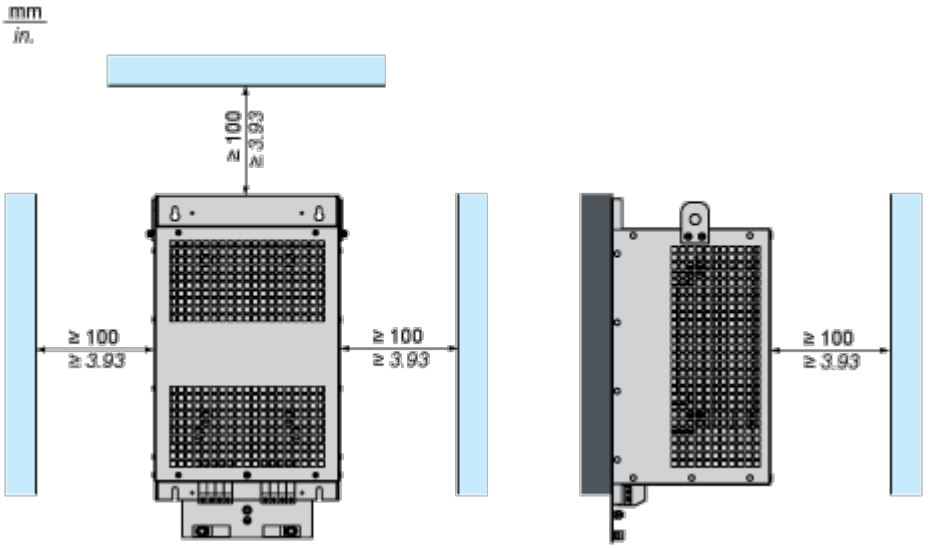

Anschlüsse und Schema

Empfohlenes Schema

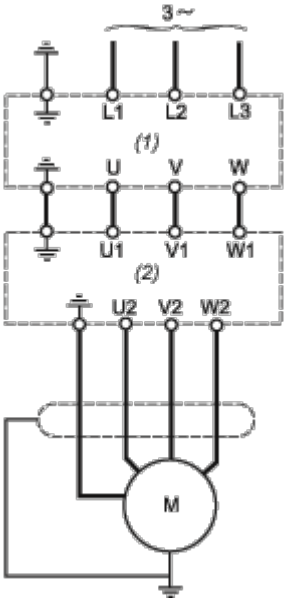

(1) Antrieb

(2) Filter