Produktdatenblatt

Spezifikationen



Sinusausgangsfilter, 25A, für Frequenzumrichter

VW3A5403

EAN Code: 3606480736827

Hauptmerkmale

Produkt- oder Komponententyp	Sinusfilter
Kompatible Produktfamilie	Altivar Prozess ATV900 Altivar Prozess ATV600
Produktspezifische Anwendung	Ausgangsfilter

Zusatzmerkmale

Max. Motorkabellänge	1000 m ungeschirmtes Kabel 500 m abgeschirmtes Kabel
[In] Bemessungsstrom	25 A
Thermische Verluste	103 W bei 4 kHz
Produktkompatibilität	Antrieb mit variabler Geschwindigkeit ATV630 Aufputzmontage, Motor: 7,5 kW, 380 - 480 V Antrieb mit variabler Geschwindigkeit ATV630 Aufputzmontage, Motor: 11 kW, 380 - 480 V Antrieb mit variabler Geschwindigkeit ATV630 Aufputzmontage, Motor: 4 kW, 200 - 240 V Antrieb mit variabler Geschwindigkeit ATV650 Aufputzmontage, Motor: 7,5 kW, 380 - 480 V Antrieb mit variabler Geschwindigkeit ATV650 Aufputzmontage, Motor: 11 kW, 380 - 480 V Antrieb mit variabler Geschwindigkeit ATV930 Aufputzmontage, Motor: 7,5 kW, 380 - 480 V Antrieb mit variabler Geschwindigkeit ATV930 Aufputzmontage, Motor: 11 kW, 380 - 480 V Antrieb mit variabler Geschwindigkeit ATV930 Aufputzmontage, Motor: 4 kW, 200 - 240 V Antrieb mit variabler Geschwindigkeit ATV950 Aufputzmontage, Motor: 7,5 kW, 380 - 480 V Antrieb mit variabler Geschwindigkeit ATV950 Aufputzmontage, Motor: 11 kW, 380 - 480 V
Elektrische Verbindung	Klemmenblock, Verbindungskapazität: 10 mm² / AWG 8
Betriebshöhe	= 1.000 m ohne Stromreduzierung 1000 - 4000 m mit Stromreduzierung 1 % pro 100 m
Taktfrequenz	4 - 8 kHz
Max. Ausgangsfrequenz	100 Hz
Max. Spannungsabfall bei Nennlast	8 %
Zulässige Spannung	480 V AC
Maximalstrom	1,20 x Nennstrom (Dauer = 60 s)
Breite	295 mm
Höhe	530 mm
Tiefe	215 mm
Produktgewicht	20 kg

Bruttopreisliste für Deutschland zuzüglich Zuschläge, Frachtkosten und Mehrwertsteuer, gültig ab dem 1. Januar 2024. Irrtum und Änderungen vorbehalten. Es gelten die AGBs der Schneider Electric GmbH.

Haftungsausschluss: Diese Dokumentation dient nicht als Ersatz für die Beurteilung der Eignung oder Verlässlichkeit dieser Produkte für bestimmte Verwendungsbereiche des Benutzers und darf nicht zu diesem Zweck verwendet werden.

Montage

Schutzart (IP)	IP20 IP21 (mit Set VW3A53902)
Umgebungseigenschaften	Beständigkeit gegen biologische Verunreinigung Klasse 3B1 entspricht IEC 60721-3-3 Beständigkeit gegen Chemikalien Klasse 3C3 entspricht IEC 60721-3-3 Beständigkeit gegen Staub Klasse 3S3 entspricht IEC 60721-3-3
Verschmutzungsgrad	2 entspricht IEC 61800-5-1
Relative Luftfeuchtigkeit	5…95 % Betauung nicht zulässig
Umgebungstemperatur bei Betrieb	50…60 °C (mit Stromreduzierung 1,5 % pro °C) -15…50 °C (ohne Stromreduzierung)
Umgebungstemperatur bei Lagerung	-40…70 °C
Mechanische Robustheit	Schocks Klasse 3M4 entspricht IEC 60721-3-3 Schwingungen Klasse 3M4 entspricht IEC 60721-3-3

Verpackungseinheiten

VPE 1 Art	PCE
Anzahl der Geräte pro Packung	1
VPE 1 Höhe	36,500 cm
VPE 1 Breite	38,800 cm
VPE 1 Länge	58,500 cm
Verpackungsgewicht (Lbs)	28,400 kg
VPE 2 Art	P06
VPE 2 Menge	4
VPE 2 Höhe	105,000 cm
VPE 2 Breite	60,000 cm
VPE 2 Länge	80,000 cm
VPE 2 Gewicht	127,000 kg

Vertragliche Gewährleistung

Garantie (in Monaten)	18

Environmental Data

Schneider Electric hat sich zum Ziel gesetzt, den Net Zero-Status bis 2050 durch Lieferkettenpartnerschaften, Materialien mit geringerer Auswirkung und Kreislaufbildung über unsere laufende Kampagne "Use Better, Use Longer, Use Again" zu erreichen, um die Lebensdauer und Recyclingfähigkeit der Produkte zu verlängern.

Erläuterung der Environmental Data >

Wie wir die Produktnachhaltigkeit bewerten >

Use Better

Materialien und Verpackung

Verpackung mit Recycling-Karton	**Nein**
Verpackung ohne Kunststoff	**Nein**
EU-RoHS-Richtlinie	**Konform**
REACh-Verordnung	**Produkt beinhaltet besorgniserregende Stoffe (SVHC) nicht über dem Schwellwert**

Use Again

Reproduktion

Rücknahme	**Ja**

Maßzeichnungen

Abmessungen

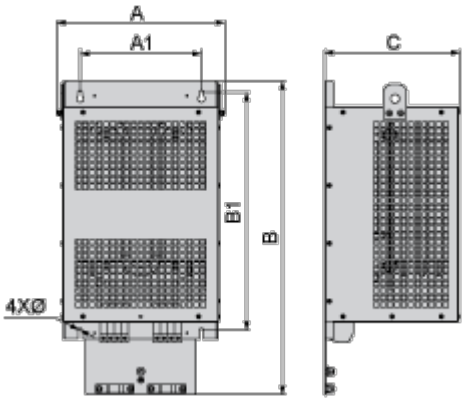

Abmessungen in mm

A	B	C	A1	B1	Ø
280	520	215	210	411	7

Abmessungen in in.

A	B	C	A1	B1	Ø
11,0	20,5	8,5	8,3	16,2	0,28

Montage und Abstand

Montage und Abstände

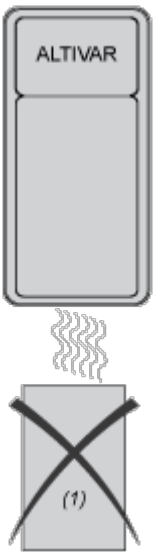

(1) Filter

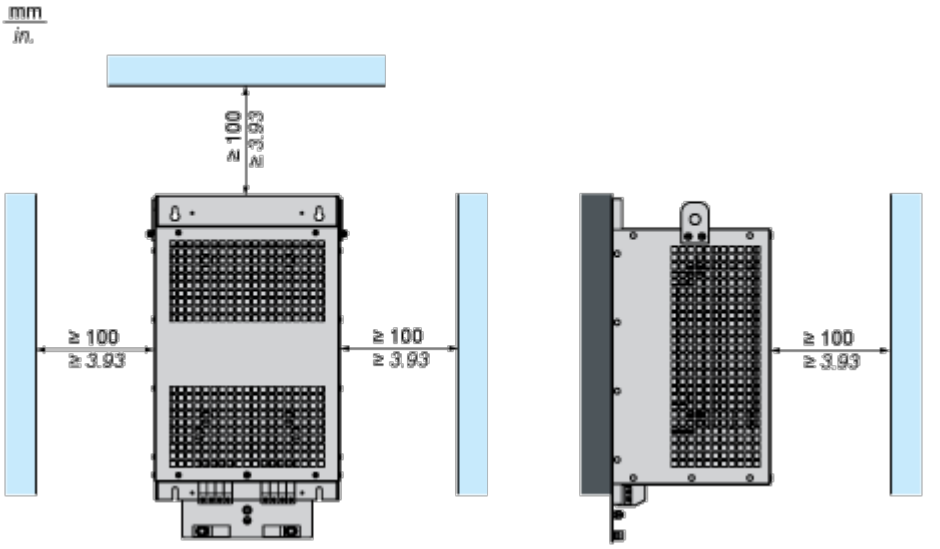

Anschlüsse und Schema

Empfohlenes Schema

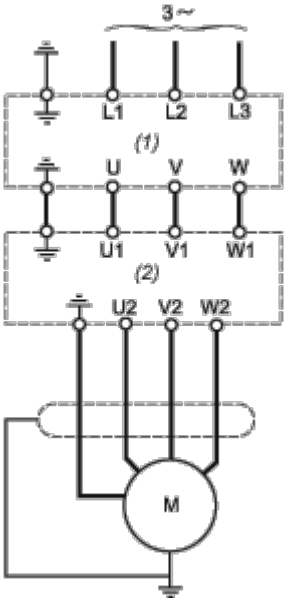

(1) Antrieb

(2) Filter