Produkta datu lapa

Specifikācijas



izejas sinusa filtrs, Altivar, 95A, frekvenču pārveidotājam

VW3A5405

Galvenā

Produkta vai sastāvdaļas veids	Sinusa filtrs
Diapazona saderība	Altivar Process ATV600 Altivar Process ATV900
Produktam specifisks pielietojums	Izvades filtrs

Papildinošs

Maksimālais motora kabeļa garums	1000 m neekranēts kabelis 500 m ekranēts kabelis
[In] nominālā strāva	95 A
Siltuma zudumi	290 W pie 4 kHz
Produktu saderība	frekvenču pārveidotājs ATV630 sienas stiprinājums, motors: 15 kW , 200...240 V frekvenču pārveidotājs ATV630 sienas stiprinājums, motors: 18,5 kW , 200...240 V frekvenču pārveidotājs ATV630 sienas stiprinājums, motors: 22 kW , 200...240 V frekvenču pārveidotājs ATV630 sienas stiprinājums, motors: 30 kW , 380...480 V frekvenču pārveidotājs ATV630 sienas stiprinājums, motors: 37 kW , 380...480 V frekvenču pārveidotājs ATV630 sienas stiprinājums, motors: 45 kW , 380...480 V frekvenču pārveidotājs ATV650 sienas stiprinājums, motors: 30 kW , 380...480 V frekvenču pārveidotājs ATV650 sienas stiprinājums, motors: 37 kW , 380...480 V frekvenču pārveidotājs ATV650 sienas stiprinājums, motors: 45 kW , 380...480 V frekvenču pārveidotājs ATV930 sienas stiprinājums, motors: 15 kW , 200...240 V frekvenču pārveidotājs ATV930 sienas stiprinājums, motors: 18,5 kW , 200...240 V frekvenču pārveidotājs ATV930 sienas stiprinājums, motors: 22 kW , 200...240 V frekvenču pārveidotājs ATV930 sienas stiprinājums, motors: 30 kW , 380...480 V frekvenču pārveidotājs ATV930 sienas stiprinājums, motors: 37 kW , 380...480 V frekvenču pārveidotājs ATV930 sienas stiprinājums, motors: 45 kW , 380...480 V frekvenču pārveidotājs ATV950 sienas stiprinājums, motors: 30 kW , 380...480 V frekvenču pārveidotājs ATV950 sienas stiprinājums, motors: 37 kW , 380...480 V frekvenču pārveidotājs ATV950 sienas stiprinājums, motors: 45 kW , 380...480 V
Elektrības pieslēgums	spaiļu bloks , savienojuma jauda: 50 mm² / AWG 1
Darbības augstums	<= 1000 m bez strāvas samazināšanas 1000...4000 m ar strāvas samazinājumu 1 % uz 100 m
Pārslēgšanas frekvence	4...8 kHz
maksimālā izejas frekvence	100 Hz
Maksimālais sprieguma kritums pie nominālās slodzes	8 %
Pieļaujamais spriegums	480 V AC
Maksimālā strāva	1,20 x nominālā strāva (ilgums = 60 s)
Platums	380 mm
Augstums	760 mm
Dziļums	285 mm
Neto svars	60 kg

Vide

Ir sasniegts maksimālais saīdzināmo produktu skaits. Lūdzu, atveriet sadaļu Saīdzināt produktus #SAITE# un izdzēsiet kādu produktu, lai turpinātu.

IP aizsardzības pakāpe	IP20 IP21 (ar komplektu VW3A53904)
Vides raksturojums	izturība pret bioloģisko piesārņojumu klase 3B1 atbilst IEC 60721-3-3 ķīmiskā piesārņojuma izturība klase 3C3 atbilst IEC 60721-3-3 putekļu piesārņojuma izturība klase 3S3 atbilst IEC 60721-3-3
Piesārņojuma pakāpe	3 atbilst IEC 61800-5-1
Relatīvais mitrums	5…95 % bez kondensāta
Apkārtējā gaisa temperatūra darbībai	50…60 °C (ar strāvas samazināšanos 1,5 % uz °C) -15…50 °C (bez strāvas samazināšanas)
Apkārtējā gaisa temperatūra uzglabāšanai	-40…70 °C
Mehāniskā izturība	triecieni klase 3M4 atbilst IEC 60721-3-3 vibrācijas klase 3M4 atbilst IEC 60721-3-3

Iepakošanas vienības

Pirmā iepakojuma vienības tips	PCE
Vienību skaits 1. iepakojumā	1
1. iepakojuma augstums	43,000 cm
1. iepakojuma platums	44,500 cm
1. iepakojuma garums	78,500 cm
1. iepakojuma svars	71,500 kg

Līguma garantija

Garantija (mēnešos)	18

Environmental Data

Schneider Electric mērķis ir līdz 2050. gadam sasniegt nulles emisiju statusu, izmantojot piegādes ķēdes partnerību, zemākas ietekmes materiālus un cirkularitāti, izmantojot mūsu pašreizējo kampaņu "Use Better, Use Longer, Use Again", lai pagarinātu produktu kalpošanas laiku un to pārstrādājamību.

Environmental Data skaidrojums >

Kā mēs novērtējam produktu ilgtspēju >

Use Better

Materiāli un iepakojums

Iepakojums izgatavots no pārstrādāta kartona	**Nē**
Iepakojums bez plastmasas	**Nē**
ES RoHS direktīva	**Atbilst**
REACh regula	**Nesatur ļoti bīstamas vielas virs moteiktās normas**

Use Again

Pārsaiņošana un atkārtota ražošana

Atgriešana	**Jā**

Dimensions Drawings

Dimensions

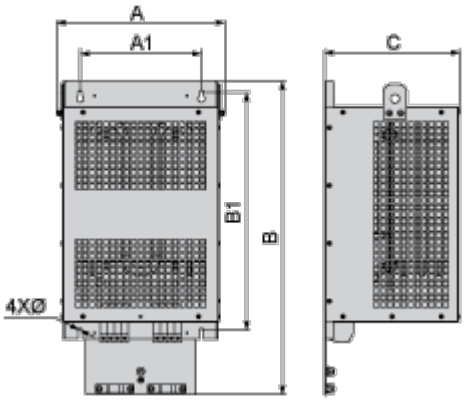

Dimensions in mm

A	B	C	A1	B1	Ø
375	740	285	290	565	10

Dimensions in in.

A	B	C	A1	B1	Ø
14.8	29.1	11.2	11.4	22.2	0.39

Mounting and Clearance

Mounting and Clearance

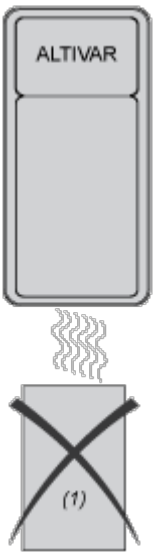

(1) Filter

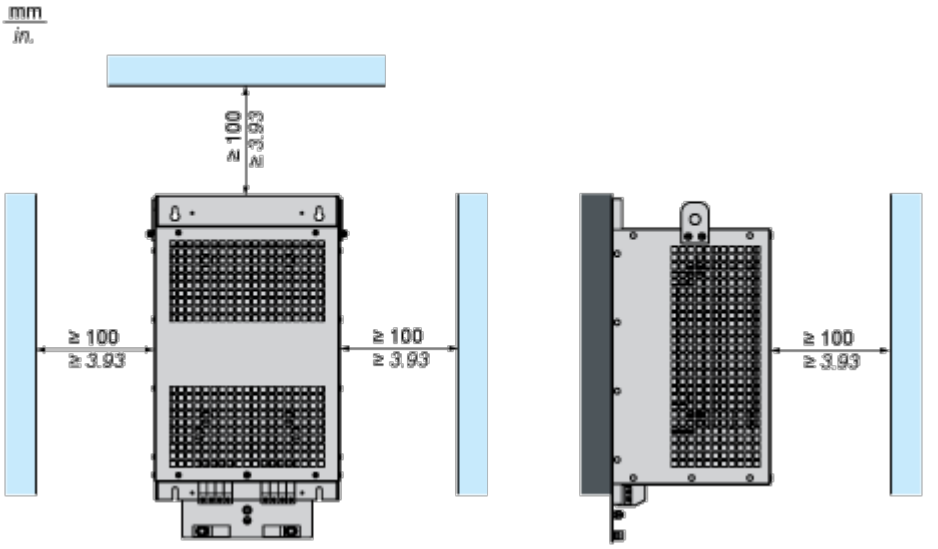

Connections and Schema

Recommended Schema

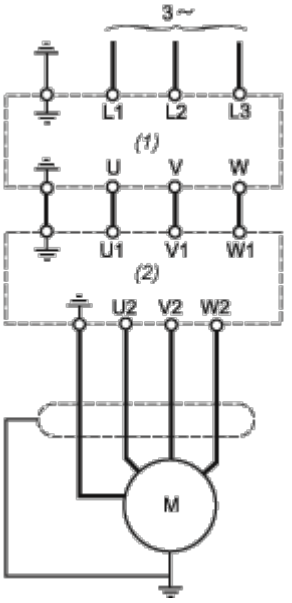

(1) Drive

(2) Filter