Produktdatenblatt

Spezifikationen

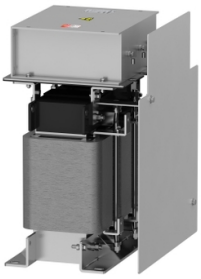

Sinusausgangsfilter, 305A, für Frequenzumrichter

VW3A5407

EAN Code: 3606480736865

Hauptmerkmale

Produkt- oder Komponententyp	Sinusfilter
Kompatible Produktfamilie	Altivar Prozess ATV900 Altivar Prozess ATV600
Produktspezifische Anwendung	Ausgangsfilter

Zusatzmerkmale

Max. Motorkabellänge	1000 m ungeschirmtes Kabel 500 m abgeschirmtes Kabel
[In] Bemessungsstrom	305 A
Thermische Verluste	676 W bei 4 kHz
Produktkompatibilität	Antrieb mit variabler Geschwindigkeit ATV630 Aufputzmontage, Motor: 55 kW, 380 - 480 V Antrieb mit variabler Geschwindigkeit ATV630 Aufputzmontage, Motor: 110 kW, 380 - 480 V Antrieb mit variabler Geschwindigkeit ATV630 Aufputzmontage, Motor: 132 kW, 200 - 240 V Antrieb mit variabler Geschwindigkeit ATV630 Aufputzmontage, Motor: 160 kW, 380 - 480 V Antrieb mit variabler Geschwindigkeit ATV930 Aufputzmontage, Motor: 55 kW, 380 - 480 V Antrieb mit variabler Geschwindigkeit ATV930 Aufputzmontage, Motor: 110 kW, 380 - 480 V Antrieb mit variabler Geschwindigkeit ATV930 Aufputzmontage, Motor: 132 kW, 200 - 240 V Antrieb mit variabler Geschwindigkeit ATV930 Aufputzmontage, Motor: 160 kW, 380 - 480 V
Elektrische Verbindung	M10 Kupferschiene, Verbindungskapazität: 300 mm² / 500 kcmil
Betriebshöhe	= 1.000 m ohne Stromreduzierung 1000 - 4000 m mit Stromreduzierung 1 % pro 100 m
Taktfrequenz	2,5 - 6 kHz
Max. Ausgangsfrequenz	100 Hz
Max. Spannungsabfall bei Nennlast	8 %
Zulässige Spannung	480 V AC
Maximalstrom	1,20 x Nennstrom (Dauer = 60 s)
Breite	460 mm
Höhe	370 mm
Tiefe	565 mm
Produktgewicht	131 kg

Montage

Schutzart (IP)	IP00

Bruttopreisliste für Deutschland zuzüglich Zuschläge, Frachtkosten und Mehrwertsteuer, gültig ab dem 1. Januar 2024. Irrtum und Änderungen vorbehalten. Es gelten die AGBs der Schneider Electric GmbH.

Haftungsausschluss: Diese Dokumentation dient nicht als Ersatz für die Beurteilung der Eignung oder Verlässlichkeit dieser Produkte für bestimmte Verwendungsbereiche des Benutzers und darf nicht zu diesem Zweck verwendet werden.

Umgebungseigenschaften	Beständigkeit gegen biologische Verunreinigung Klasse 3B1 entspricht IEC 60721-3-3 Beständigkeit gegen Chemikalien Klasse 3C3 entspricht IEC 60721-3-3 Beständigkeit gegen Staub Klasse 3S3 entspricht IEC 60721-3-3
Verschmutzungsgrad	3 entspricht IEC 61800-5-1
Relative Luftfeuchtigkeit	5…95 % Betauung nicht zulässig
Umgebungstemperatur bei Betrieb	50…60 °C (mit Stromreduzierung 1,5 % pro °C) -15…50 °C (ohne Stromreduzierung)
Umgebungstemperatur bei Lagerung	-40…70 °C
Mechanische Robustheit	Schocks Klasse 3M4 entspricht IEC 60721-3-3 Schwingungen Klasse 3M4 entspricht IEC 60721-3-3

Verpackungseinheiten

VPE 1 Art	PCE
Anzahl der Geräte pro Packung	1
VPE 1 Höhe	56,500 cm
VPE 1 Breite	46,000 cm
VPE 1 Länge	37,000 cm
Verpackungsgewicht (Lbs)	138,500 kg

Vertragliche Gewährleistung

Garantie (in Monaten)	18

Environmental Data

Schneider Electric hat sich zum Ziel gesetzt, den Net Zero-Status bis 2050 durch Lieferkettenpartnerschaften, Materialien mit geringerer Auswirkung und Kreislaufbildung über unsere laufende Kampagne "Use Better, Use Longer, Use Again" zu erreichen, um die Lebensdauer und Recyclingfähigkeit der Produkte zu verlängern.

Erläuterung der Environmental Data >

Wie wir die Produktnachhaltigkeit bewerten >

Use Better

Materialien und Verpackung

Verpackung mit Recycling-Karton	**Nein**
Verpackung ohne Kunststoff	**Nein**
EU-RoHS-Richtlinie	**Konform**
REACh-Verordnung	**Produkt beinhaltet besorgniserregende Stoffe (SVHC) nicht über dem Schwellwert**

Use Again

Reproduktion

Rücknahme	**Ja**

Maßzeichnungen

Abmessungen

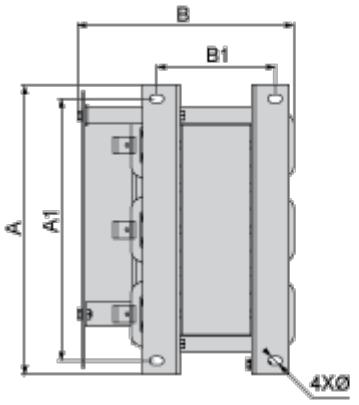

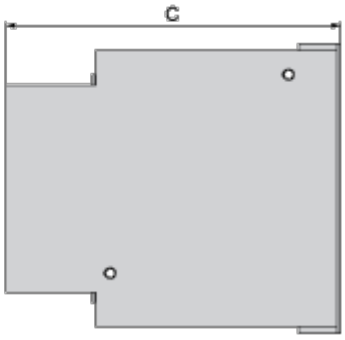

Abmessungen in mm

A	B	C	A1	B1	Ø
460	370	565	410	204	15

Abmessungen in in.

A	B	C	A1	B1	Ø
18,1	14,6	22,2	16,1	8,0	0,59

Montage und Abstand

Montage und Abstände

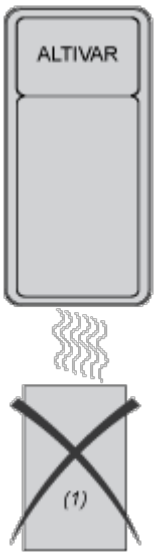

(1) Filter

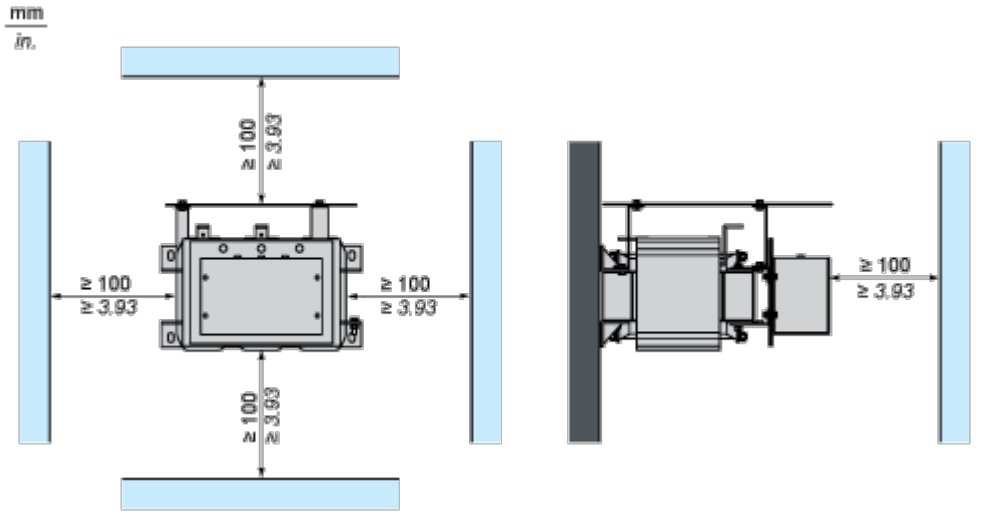

Anschlüsse und Schema

Empfohlenes Schema

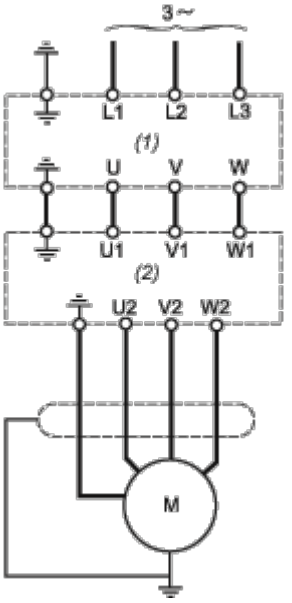

(1) Antrieb

(2) Filter