Produktdatenblatt

Spezifikationen

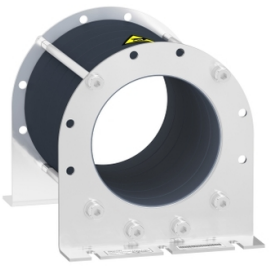

Gleichtaktfilter zur Reduzierung von Lagerströmen, 274,8 µH

VW3A5506

EAN Code: 3606485435817

Hauptmerkmale

Produkt- oder Komponententyp	Gleichtakt-Ausgangsfilter
Kompatible Produktfamilie	Altivar Prozess ATV600 Altivar Prozess ATV900
Induktanzwert	274,8 µH
Produktkompatibilität	Antrieb mit variabler Geschwindigkeit ATV630 Aufputzmontage, 110…160 kW, 380 - 480 V Antrieb mit variabler Geschwindigkeit ATV650 Aufputzmontage, 110…160 kW, 380 - 480 V Antrieb mit variabler Geschwindigkeit ATV930 Aufputzmontage, 110…160 kW, 380 - 480 V Antrieb mit variabler Geschwindigkeit ATV950 Aufputzmontage, 110…160 kW, 380 - 480 V Antrieb mit variabler Geschwindigkeit ATV630 Aufputzmontage, 55…75 kW, 380 - 480 V Antrieb mit variabler Geschwindigkeit ATV930 Aufputzmontage, 55…75 kW, 380 - 480 V

Zusatzmerkmale

max. Motorkabellänge	150 m(abgeschirmtes Kabel) Motor: 130…160 kW 380 - 480 V, mit 1 Filter 300 m(ungeschirmtes Kabel) Motor: 110…160 kW 380 - 480 V, mit 1 Filter 300 m(abgeschirmtes Kabel) Motor: 110 kW 380 - 480 V, mit 1 Filter 500 m(abgeschirmtes Kabel) Motor: 110 kW 380 - 480 V, mit 1 Filter + VW3A5505 500 m(abgeschirmtes Kabel) Motor: 130…160 kW 380 - 480 V, mit 2 Filter 1000 m(ungeschirmtes Kabel) Motor: 110…160 kW 380 - 480 V, mit 2 Filter 150 m(abgeschirmtes Kabel) Motor: 75 kW 200 - 240 V, mit 1 Filter 300 m(ungeschirmtes Kabel) Motor: 55…75 kW 200 - 240 V, mit 1 Filter 300 m(abgeschirmtes Kabel) Motor: 55 kW 200 - 240 V, mit 1 Filter 500 m(abgeschirmtes Kabel) Motor: 55 kW 200 - 240 V, mit 1 Filter + VW3A5505 500 m(abgeschirmtes Kabel) Motor: 75 kW 200 - 240 V, mit 2 Filter 1000 m(ungeschirmtes Kabel) Motor: 55…75 kW 200 - 240 V, mit 2 Filter
Sättigungsstrom	3,6 A
Innendurchmesser	123,9 mm für 3-phasiges Kabel Innenseite 123,9 mm für PE-Kabel außerhalb
elektrische Isolationsklasse	Klasse I
Mechanische Robustheit	Schocks Klasse 3M4 entspricht IEC 60721-3-3 Schwingungen Klasse 3M4 entspricht IEC 60721-3-3
Taktfrequenz	<= 10 kHz
Max. Ausgangsfrequenz	100 Hz
Höhe	256 mm
Breite	191 mm
Tiefe	196 mm
Produktgewicht	8,3 kg

Montage

Bruttopreisliste für Deutschland zuzüglich Zuschläge, Frachtkosten und Mehrwertsteuer, gültig ab dem 1. Januar 2024. Irrtum und Änderungen vorbehalten. Es gelten die AGBs der Schneider Electric GmbH.

Haftungsausschluss: Diese Dokumentation dient nicht als Ersatz für die Beurteilung der Eignung oder Verlässlichkeit dieser Produkte für bestimmte Verwendungsbereiche des Benutzers und darf nicht zu diesem Zweck verwendet werden.

Relative Luftfeuchtigkeit	5…95 % Betauung nicht zulässig
Umgebungstemperatur bei Betrieb	-15…60 °C
Umgebungstemperatur bei Lagerung	-40…70 °C

Verpackungseinheiten

VPE 1 Art	PCE
Anzahl der Geräte pro Packung	1
VPE 1 Höhe	22,500 cm
VPE 1 Breite	36,000 cm
VPE 1 Länge	26,000 cm
Verpackungsgewicht (Lbs)	8,867 kg
VPE 2 Art	S06
VPE 2 Menge	6
VPE 2 Höhe	75,000 cm
VPE 2 Breite	60,000 cm
VPE 2 Länge	80,000 cm
VPE 2 Gewicht	66,202 kg

Vertragliche Gewährleistung

Garantie (in Monaten)	18

Environmental Data

Schneider Electric hat sich zum Ziel gesetzt, den Net Zero-Status bis 2050 durch Lieferkettenpartnerschaften, Materialien mit geringerer Auswirkung und Kreislaufbildung über unsere laufende Kampagne "Use Better, Use Longer, Use Again" zu erreichen, um die Lebensdauer und Recyclingfähigkeit der Produkte zu verlängern.

Erläuterung der Environmental Data >

Wie wir die Produktnachhaltigkeit bewerten >

Use Better

Materialien und Verpackung

Verpackung mit Recycling-Karton	**Nein**
Verpackung ohne Kunststoff	**Nein**
EU-RoHS-Richtlinie	**Konform**
REACh-Verordnung	**Produkt beinhaltet besorgniserregende Stoffe (SVHC) nicht über dem Schwellwert**

Use Again

Reproduktion

Rücknahme	**Ja**

Maßzeichnungen

Abmessungen

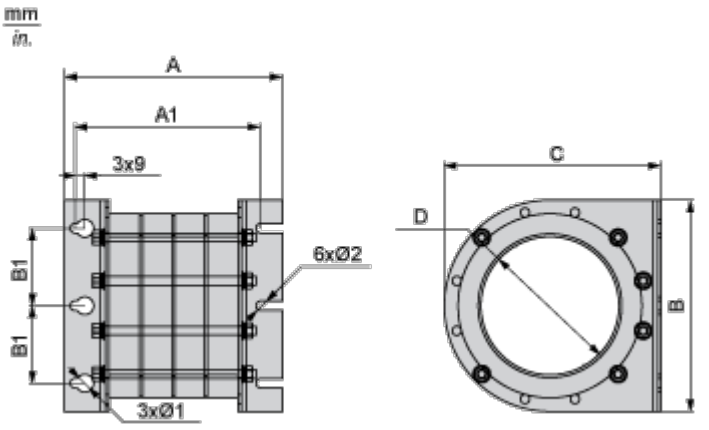

Abmessungen in mm

A	A1	B1	Ø1	Ø2	B	C	D
255,8	226,4	70	16	8,5	191	196	123,9

Abmessungen in in.

A	A1	B1	Ø1	Ø2	B	C	D
10,1	8,5	2,8	0,6	0,33	7,5	7,7	4.9

Montage und Abstand

Montageempfehlungen

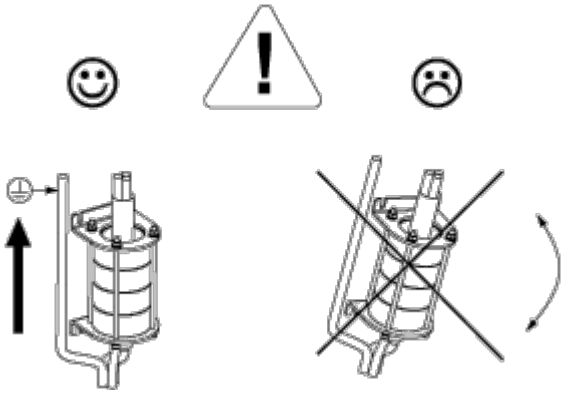

Anschlüsse und Schema

Empfohlenes Schema

Verbindung an den Ausgangsklemmen des Antriebs

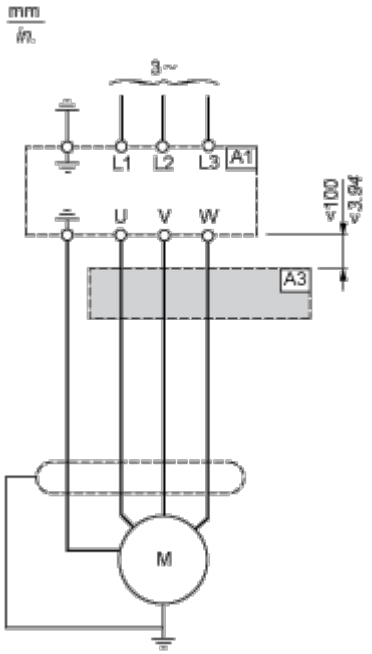

A1: Antrieb

A3: Gleichtaktfilter

Verbindung an den Ausgangsklemmen des dv/dt-Filters bzw. Sinus-Filter

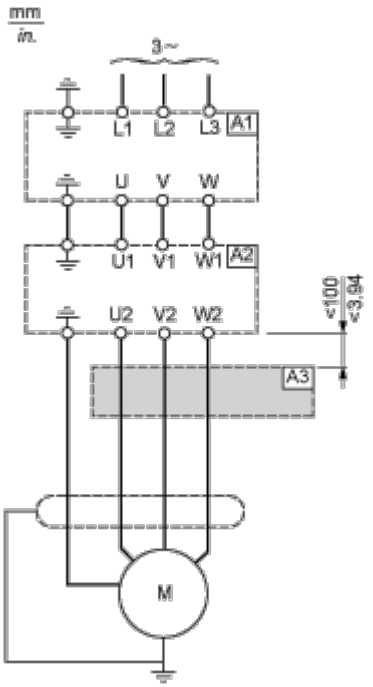

A1: Antrieb

A2: dv/dt- oder Sinus-Filter

A3 : Gleichtaktfilter