Produkta datu lapa

Specifikācijas



Bremžu rezistori, Altivar, 100Ohm, 28W, IP00

VW3A7723

Galvenā

Produktu klāsts	Altivar
Diapazona saderība	Altivar 12 Altivar 312 Altivar 312 Solar Easy Altivar 310 Easy Altivar 310L
Produktu saderība	frekvenču pārveidotājs ATV310pie 1,5 kW frekvenču pārveidotājs ATV310pie 2,2 kW ATV12H018M2 ATV12H018M3 ATV12H037M2 ATV12H037M3 ATV12H055M2 ATV12H075M2 ATV12H075M3 ATV12HU15M2 ATV12HU15M3 ATV12P037M2 ATV12P037M3 ATV12P055M2 ATV12P075M2 ATV12P075M3 ATV12PU15M3 ATV312H018M2 ATV312H018M3 ATV312H037M2 ATV312H037M3 ATV312H037N4 ATV312H055M2 ATV312H055M3 ATV312H055N4 ATV312H075M2 ATV312H075M3 ATV312H075N4 ATV312HU11M2 ATV312HU11M3 ATV312HU11N4 ATV312HU15M2 ATV312HU15M3 ATV312HU15N4 ATV312HU22N4 ATV312H075S6 ATV312HU15S6 ATV312HU22S6 frekvenču pārveidotājs ATV310Lpie 0,75 kW frekvenču pārveidotājs ATV310Lpie 1,5 kW frekvenču pārveidotājs ATV310Lpie 2,2 kW frekvenču pārveidotājs ATV310Lpie 3,0 kW frekvenču pārveidotājs ATV310Lpie 4,0 kW frekvenču pārveidotājs ATV310Lpie 5,5 kW
Ohmiskā vērtība	100 Ohm

Papildinošs

Pieejamā vidējā jauda	28 Wpie 50 °C 32 Wpie 40 °C

Ir sasniegts maksimālais salīdzināmo produktu skaits. Lūdzu, atveriet sadaļu Salīdzināt produktus #SAITE# un izdzēsiet kādu produktu, lai turpinātu.

Platums	60 mm
Augstums	170 mm
Dziļums	30 mm
Neto svars	0,605 kg

Iepakošanas vienības

Pirmā iepakojuma vienības tips	PCE
Vienību skaits 1. iepakojumā	1
1. iepakojuma augstums	7,500 cm
1. iepakojuma platums	17,500 cm
1. iepakojuma garums	23,500 cm
1. iepakojuma svars	667,000 g
Otrā iepakojuma vienības tips	S04
Vienību skaits 2. iepakojumā	12
2. iepakojuma augstums	30,000 cm
2. iepakojuma platums	40,000 cm
2. iepakojuma garums	60,000 cm
2. iepakojuma svars	9,323 kg
Trešā iepakojuma vienības tips	P06
Vienību skaits 3. iepakojumā	48
3. iepakojuma augstums	75,000 cm
3. iepakojuma platums	60,000 cm
3. iepakojuma garums	80,000 cm
3. iepakojuma svars	40,500 kg

Līguma garantija

Garantija (mēnešos)	18

Environmental Data

Schneider Electric mērķis ir līdz 2050. gadam sasniegt nulles emisiju statusu, izmantojot piegādes ķēdes partnerību, zemākas ietekmes materiālus un cirkularitāti, izmantojot mūsu pašreizējo kampaņu "Use Better, Use Longer, Use Again", lai pagarinātu produktu kalpošanas laiku un to pārstrādājamību.

Environmental Data skaidrojums >

Kā mēs novērtējam produktu ilgtspēju >

Use Better

Materiāli un iepakojums

Iepakojums izgatavots no pārstrādāta kartona	**Nē**
Iepakojums bez plastmasas	**Nē**
SCIP numurs	**735ea399-2868-47fa-83de-4130bb0137d4**
ES RoHS direktīva	**Atbilst**
REACh regula	**Atsauce satur vielas virs noteiktās normas, kas rada ļoti lielas bažas**

Use Again

Pārsaiņošana un atkārtota ražošana

Atgriešana	**Jā**

Dimensions Drawings

Dimensions

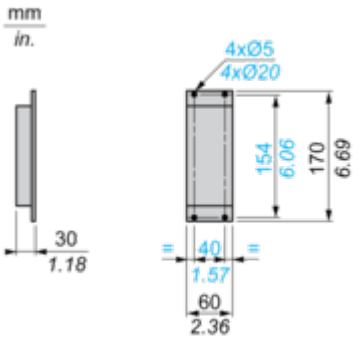

Mounting and Clearance

Clearance

