Produkta datu lapa

Specifikācijas

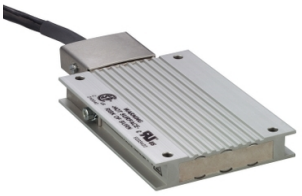

Bremzēšanas rezistori - 10 omi - 400 W - kabelis 0,75 m - IP65

VW3A7601R07

Galvenā

Produktu klāsts	Lexium Altivar
Diapazona saderība	Lexium 28 Lexium 05 Lexium 32i Lexium 15 Lexium 52 Lexium 32
Produkta vai sastāvdaļas veids	Bremzēšanas rezistors
Ohmiskā vērtība	10 Ohm

Papildinošs

Enerģijas maksimums	7300 Džpie 400 V 7300 Džpie 480 V 13300 Džpie 230 V 18800 Džpie 115 V
Nepārtraukta jauda	400 W
Aizsardzības veids	Termiskā aizsardzība caur servo piedziņu
Neto svars	1,42 kg
Kabeļa garums	0,75 m

Vide

IP aizsardzības pakāpe	IP65
Apkārtējā gaisa temperatūra uzglabāšanai	-25…85 °C
Apkārtējā gaisa temperatūra darbībai	0…50 °C

Iepakošanas vienības

Pirmā iepakojuma vienības tips	PCE
Vienību skaits 1. iepakojumā	1
1. iepakojuma augstums	4,500 cm
1. iepakojuma platums	40,000 cm
1. iepakojuma garums	13,000 cm
1. iepakojuma svars	1,438 kg

Līguma garantija

Garantija (mēnešos)	18

Ir sasniegts maksimālais salīdzināmo produktu skaits. Lūdzu, atveriet sadaļu Salīdzināt produktus #SAITE# un izdzēsiet kādu produktu, lai turpinātu.

Environmental Data

Schneider Electric mērķis ir līdz 2050. gadam sasniegt nulles emisiju statusu, izmantojot piegādes ķēdes partnerību, zemākas ietekmes materiālus un cirkularitāti, izmantojot mūsu pašreizējo kampaņu "Use Better, Use Longer, Use Again", lai pagarinātu produktu kalpošanas laiku un to pārstrādājamību.

Environmental Data skaidrojums >

Kā mēs novērtējam produktu ilgtspēju >

Use Better

Materiāli un iepakojums

Iepakojums izgatavots no pārstrādāta kartona	**Nē**
Iepakojums bez plastmasas	**Nē**
SCIP numurs	**735ea399-2868-47fa-83de-4130bb0137d4**
ES RoHS direktīva	**Atbilst**
REACh regula	**Atsauce satur vielas virs noteiktās normas, kas rada ļoti lielas bažas**

Use Again

Pārsaiņošana un atkārtota ražošana

Atgriešana	**Jā**

Dimensions Drawings

Braking Resistor

Dimensions

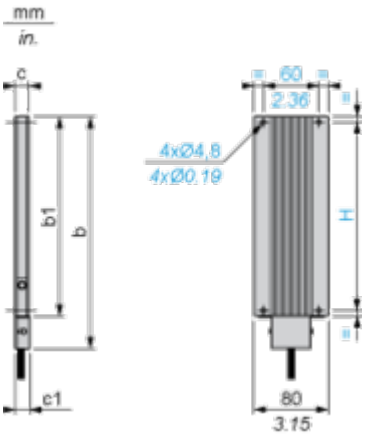

Dimensions in mm

b	b1	c	c1	H
257	216	30	–	204

Dimensions in in.

b	b1	c	c1	H
10.11	8.50	1.18	–	8.03