Produkta datu lapa

Specifikācijas

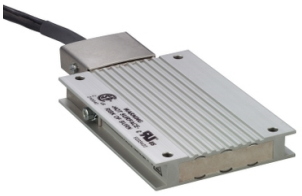

Bremzēšanas rezistori - 27 omi - 100 W - kabelis 0,75 m - IP65

VW3A7602R07

Galvenā

Produktu klāsts	Lexium Altivar
Diapazona saderība	Lexium 28 Lexium 32i Lexium 52 Lexium 05 Lexium 32 Lexium 15 Easy Lexium 16
Produktu saderība	kustības servo piedziņa LXM16Dpie 0,75 kW , 200...230 V , vienfāze kustības servo piedziņa LXM16Dpie 1 kW , 200...230 V , vienfāze kustības servo piedziņa LXM16Dpie 1,5 kW , 200...230 V , vienfāze
Produkta vai sastāvdaļas veids	Bremzēšanas rezistors
Ohmiskā vērtība	27 Ohm

Papildinošs

Enerģijas maksimums	1900 Džpie 400 V 3800 Džpie 230 V 1900 Džpie 480 V 4200 Džpie 115 V
Nepārtraukta jauda	100 W
Aizsardzības veids	Termiskā aizsardzība caur servo piedziņu
Neto svars	0,63 kg
Kabeļa garums	0,75 m

Vide

IP aizsardzības pakāpe	IP65
Apkārtējā gaisa temperatūra uzglabāšanai	-25…85 °C
Apkārtējā gaisa temperatūra darbībai	0…50 °C

Iepakošanas vienības

Pirmā iepakojuma vienības tips	PCE
Vienību skaits 1. iepakojumā	1
1. iepakojuma augstums	4,5 cm
1. iepakojuma platums	12,6 cm
1. iepakojuma garums	39,8 cm
1. iepakojuma svars	600,0 g
Otrā iepakojuma vienības tips	S04

Ir sasniegts maksimālais saīdzināmo produktu skaits. Lūdzu, atveriet sadaļu Saīdzināt produktus #SAITE# un izdzēsiet kādu produktu, lai turpinātu.

Vienību skaits 2. iepakojumā	20
2. iepakojuma augstums	30,0 cm
2. iepakojuma platums	40,0 cm
2. iepakojuma garums	60,0 cm
2. iepakojuma svars	12,912 kg

Līguma garantija

Garantija (mēnešos)	18

Environmental Data

Schneider Electric mērķis ir līdz 2050. gadam sasniegt nulles emisiju statusu, izmantojot piegādes ķēdes partnerību, zemākas ietekmes materiālus un cirkularitāti, izmantojot mūsu pašreizējo kampaņu "Use Better, Use Longer, Use Again", lai pagarinātu produktu kalpošanas laiku un to pārstrādājamību.

Environmental Data skaidrojums >

Kā mēs novērtējam produktu ilgtspēju >

Use Better

Materiāli un iepakojums

Iepakojums izgatavots no pārstrādāta kartona	**Nē**
Iepakojums bez plastmasas	**Nē**
SCIP numurs	**735ea399-2868-47fa-83de-4130bb0137d4**
ES RoHS direktīva	**Atbilst**
REACh regula	**Atsauce satur vielas virs noteiktās normas, kas rada ļoti lielas bažas**

Use Again

Pārsaiņošana un atkārtota ražošana

Atgriešana	**Jā**

Dimensions Drawings

Braking Resistor

Dimensions

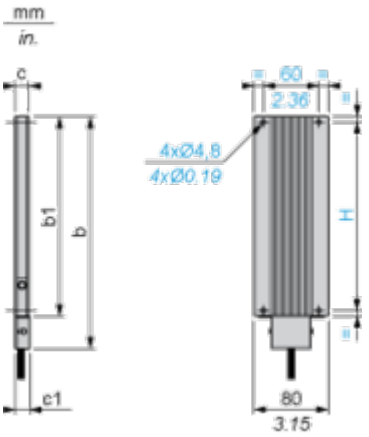

Dimensions in mm

b	b1	c	c1	H
145	110	15	15.5	98

Dimensions in in.

b	b1	c	c1	H
5.70	4.33	0.59	0.61	3.85