Produktdatenblatt

Spezifikationen

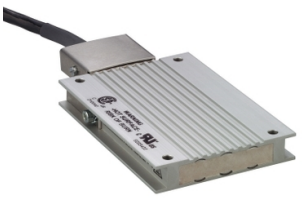

Bremswiderstand, 27Ohm, 100 W, f. Lexium 15, Kabel 0,75m, IP20

VW3A7602R07

EAN Code: 3389119207119

Hauptmerkmale

Baureihe	Lexium Altivar
Kompatible Produktfamilie	Lexium 28 Lexium 32i Lexium 52 Lexium 05 Lexium 32 Lexium 15 Easy Lexium 16
Produktkompatibilität	Motion Servoantrieb LXM16D bei 0,75 kW, 200 - 230 V, 1-phasige Versorgung Motion Servoantrieb LXM16D bei 1 kW, 200 - 230 V, 1-phasige Versorgung Motion Servoantrieb LXM16D bei 1,5 kW, 200 - 230 V, 1-phasige Versorgung
Produkt- oder Komponententyp	Bremswiderstand
Ohmscher Wert	27 Ohm

Zusatzmerkmale

Spitzenenergie	1900 J bei 400 V 3800 J bei 230 V 1900 J bei 480 V 4200 J bei 115 V
Dauerleistung	100 W
Schutzart	Thermischer Schutz über den Servoantrieb
Produktgewicht	0,63 kg
Kabellänge	0,75 m

Montage

Schutzart (IP)	IP65
Umgebungstemperatur bei Lagerung	-25…85 °C
Umgebungstemperatur bei Betrieb	0…50 °C

Verpackungseinheiten

VPE 1 Art	PCE
Anzahl der Geräte pro Packung	1
VPE 1 Höhe	4,5 cm
VPE 1 Breite	12,6 cm
VPE 1 Länge	39,8 cm
Verpackungsgewicht (Lbs)	600,0 g
VPE 2 Art	S04

Bruttopreisliste für Deutschland zuzüglich Zuschläge, Frachtkosten und Mehrwertsteuer, gültig ab dem 1. Januar 2024. Irrtum und Änderungen vorbehalten. Es gelten die AGBs der Schneider Electric GmbH.

Haftungsausschluss: Diese Dokumentation dient nicht als Ersatz für die Beurteilung der Eignung oder Verlässlichkeit dieser Produkte für bestimmte Verwendungsbereiche des Benutzers und darf nicht zu diesem Zweck verwendet werden.

VPE 2 Menge	20
VPE 2 Höhe	30 cm
VPE 2 Breite	40 cm
VPE 2 Länge	60 cm
VPE 2 Gewicht	12,912 kg

Vertragliche Gewährleistung

Garantie (in Monaten)	18

Environmental Data

Schneider Electric hat sich zum Ziel gesetzt, den Net Zero-Status bis 2050 durch Lieferkettenpartnerschaften, Materialien mit geringerer Auswirkung und Kreislaufbildung über unsere laufende Kampagne "Use Better, Use Longer, Use Again" zu erreichen, um die Lebensdauer und Recyclingfähigkeit der Produkte zu verlängern.

Erläuterung der Environmental Data >

Wie wir die Produktnachhaltigkeit bewerten >

Use Better

Materialien und Verpackung

Verpackung mit Recycling-Karton	**Nein**
Verpackung ohne Kunststoff	**Nein**
SCIP-Nummer	**735ea399-2868-47fa-83de-4130bb0137d4**
EU-RoHS-Richtlinie	**Konform**
REACh-Verordnung	**Produkt beinhaltet besorgniserregende Stoffe (SVHC) über dem Schwellwert**

Use Again

Reproduktion

Rücknahme	**Ja**

Maßzeichnungen

Bremswiderstand

Abmessungen

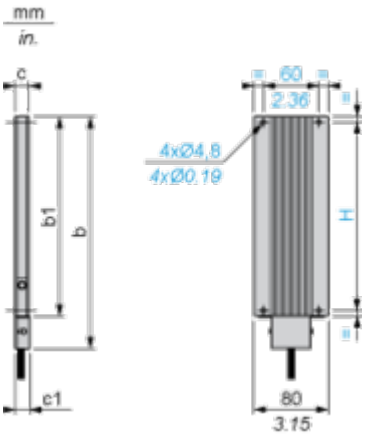

Abmessungen in mm

b	b1	c	c1	H
145	110	15	15,5	98

Abmessungen in in.

b	b1	c	c1	H
5,70	4,33	0,59	0,61	3,85