Produkta datu lapa

Specifikācijas

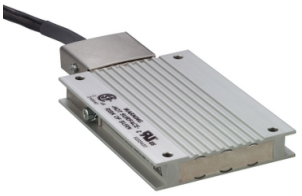

Bremzēšanas rezistori - 27 omi - 200 W - kabelis 0,75 m - IP65

VW3A7603R07

Galvenā

Produktu klāsts	Altivar Lexium
Diapazona saderība	Altivar Machine ATV320 Altivar 32 Lexium 15 Lexium 52 Lexium 32 Lexium 32i Lexium 05 Lexium 28 Easy Lexium 16
Produktu saderība	ATV32HU22M2 frekvenču pārveidotājs ATV320pie 2,2 kW , 200...240 V , vienfāze kustības servo piedziņa LXM16Dpie 0,75 kW , 200...230 V , vienfāze kustības servo piedziņa LXM16Dpie 1 kW , 200...230 V , vienfāze kustības servo piedziņa LXM16Dpie 1,5 kW , 200...230 V , vienfāze
Produkta vai sastāvdaļas veids	Bremzēšanas rezistors
Ohmiskā vērtība	27 Ohm

Papildinošs

Enerģijas maksimums	4300 Džpie 480 V 4900 Džpie 400 V 7400 Džpie 230 V 9700 Džpie 115 V
Pieejamā vidējā jauda	50 Wpie 50 °C
Nepārtraukta jauda	200 W
Aizsardzības veids	Termiskā aizsardzība caur servo piedziņu
Neto svars	0,93 kg
Kabeļa garums	0,75 m

Vide

IP aizsardzības pakāpe	IP65
Apkārtējā gaisa temperatūra uzglabāšanai	-25…85 °C
Apkārtējā gaisa temperatūra darbībai	0…50 °C

Iepakošanas vienības

Pirmā iepakojuma vienības tips	PCE
Vienību skaits 1. iepakojumā	1
1. iepakojuma augstums	4,500 cm
1. iepakojuma platums	40,000 cm

Ir sasniegts maksimālais salīdzināmo produktu skaits. Lūdzu, atveriet sadaļu Salīdzināt produktus #SAITE# un izdzēsiet kādu produktu, lai turpinātu.

1. iepakojuma garums	13,000 cm
1. iepakojuma svars	920,500 g

Līguma garantija

Garantija (mēnešos)	18

Environmental Data

Schneider Electric mērķis ir līdz 2050. gadam sasniegt nulles emisiju statusu, izmantojot piegādes ķēdes partnerību, zemākas ietekmes materiālus un cirkularitāti, izmantojot mūsu pašreizējo kampaņu "Use Better, Use Longer, Use Again", lai pagarinātu produktu kalpošanas laiku un to pārstrādājamību.

Environmental Data skaidrojums >

Kā mēs novērtējam produktu ilgtspēju >

Use Better

Materiāli un iepakojums

Iepakojums izgatavots no pārstrādāta kartona	**Nē**
Iepakojums bez plastmasas	**Nē**
ES RoHS direktīva	**Atbilst, Izmantojot Izņēmumu**
REACh regula	**Nesatur ļoti bīstamas vielas virs moteiktās normas**
Bez PVC	**Jā**

Use Again

Pārsaiņošana un atkārtota ražošana

Atgriešana	**Jā**

Dimensions Drawings

Braking Resistor

Dimensions

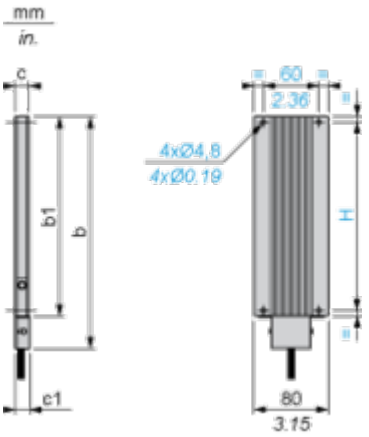

Dimensions in mm

b	b1	c	c1	H
251	216	15	15.5	204

Dimensions in in.

b	b1	c	c1	H
9.88	8.50	0.59	0.61	8.03