Produkta datu lapa

Specifikācijas

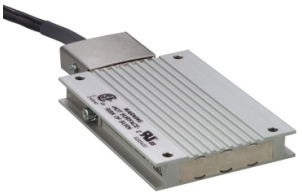

Bremzēšanas rezistori - 27 omi - 400 W - kabelis 0,75 m - IP65

VW3A7604R07

Galvenā

Produktu klāsts	Altivar Lexium
Diapazona saderība	Lexium 28 Lexium 52 Lexium 05 Lexium 32 Altivar Machine ATV320 Lexium 15 Altivar 32 Lexium 32i Easy Lexium 16
Produktu saderība	ATV32HU55N4 ATV32HU75N4 frekvenču pārveidotājs ATV320pie 5,5 kW , 380...500 V , trīs fāzes frekvenču pārveidotājs ATV320pie 7,5 kW , 380...500 V , trīs fāzes frekvenču pārveidotājs ATV320pie 5,5 kW , 525...600 V , trīs fāzes frekvenču pārveidotājs ATV320pie 7,5 kW , 525...600 V , trīs fāzes kustības servo piedziņa LXM16Dpie 0,75 kW , 200...230 V , vienfāze kustības servo piedziņa LXM16Dpie 1 kW , 200...230 V , vienfāze kustības servo piedziņa LXM16Dpie 1,5 kW , 200...230 V , vienfāze
Produkta vai sastāvdaļas veids	Bremzēšanas rezistors
Ohmiskā vērtība	27 Ohm

Papildinošs

Enerģijas maksimums	10500 Džpie 480 V 11400 Džpie 400 V 18100 Džpie 230 V 25500 Džpie 115 V
Pieejamā vidējā jauda	100 Wpie 50 °C
Nepārtraukta jauda	400 W
Aizsardzības veids	Termiskā aizsardzība caur servo piedziņu
Neto svars	1,42 kg
Kabeļa garums	0,75 m

Vide

IP aizsardzības pakāpe	IP65
Apkārtējā gaisa temperatūra uzglabāšanai	-25…85 °C
Apkārtējā gaisa temperatūra darbībai	0…50 °C

Iepakošanas vienības

Pirmā iepakojuma vienības tips	PCE
Vienību skaits 1. iepakojumā	1

Ir sasniegts maksimālais salīdzināmo produktu skaits. Lūdzu, atveriet sadaļu Salīdzināt produktus #SAITE# un izdzēsiet kādu produktu, lai turpinātu.

1. iepakojuma augstums	4,400 cm
1. iepakojuma platums	12,600 cm
1. iepakojuma garums	39,400 cm
1. iepakojuma svars	1,432 kg
Otrā iepakojuma vienības tips	S04
Vienību skaits 2. iepakojumā	6
2. iepakojuma augstums	30,000 cm
2. iepakojuma platums	40,000 cm
2. iepakojuma garums	60,000 cm
2. iepakojuma svars	9,475 kg
Trešā iepakojuma vienības tips	P06
Vienību skaits 3. iepakojumā	24
3. iepakojuma augstums	75,000 cm
3. iepakojuma platums	60,000 cm
3. iepakojuma garums	80,000 cm
3. iepakojuma svars	48,188 kg

Līguma garantija

Garantija (mēnešos)	18

Environmental Data

Schneider Electric mērķis ir līdz 2050. gadam sasniegt nulles emisiju statusu, izmantojot piegādes ķēdes partnerību, zemākas ietekmes materiālus un cirkularitāti, izmantojot mūsu pašreizējo kampaņu "Use Better, Use Longer, Use Again", lai pagarinātu produktu kalpošanas laiku un to pārstrādājamību.

Environmental Data skaidrojums >

Kā mēs novērtējam produktu ilgtspēju >

Use Better

Materiāli un iepakojums

Iepakojums izgatavots no pārstrādāta kartona	**Nē**
Iepakojums bez plastmasas	**Nē**
ES RoHS direktīva	**Atbilst, Izmantojot Izņēmumu**
REACh regula	**Nesatur ļoti bīstamas vielas virs moteiktās normas**
Bez PVC	**Jā**

Use Again

Pārsaiņošana un atkārtota ražošana

Atgriešana	**Jā**

Dimensions Drawings

Braking Resistor

Dimensions

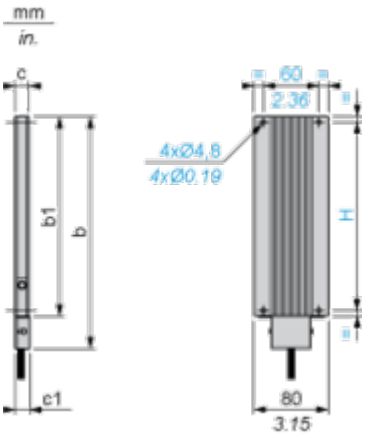

Dimensions in mm

b	b1	c	c1	H
257	216	30	–	204

Dimensions in in.

b	b1	c	c1	H
10.11	8.50	1.18	–	8.03