Produktdatenblatt

Spezifikationen

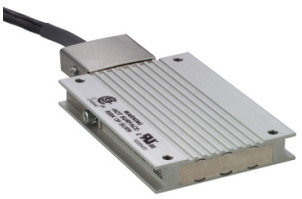

Bremswiderstand, 27Ohm, 400 W, f. Lexium 15, Kabel 3m, IP20

VW3A7604R30

EAN Code: 3389119207195

Hauptmerkmale

Baureihe	Lexium Altivar
Kompatible Produktfamilie	Lexium 05 Lexium 28 Lexium 32i Lexium 52 Altivar 32 Lexium 15 Altivar Maschine ATV320 Lexium 32 Easy Lexium 16
Produktkompatibilität	ATV32HU55N4 ATV32HU75N4 Antrieb mit variabler Geschwindigkeit ATV320 bei 5,5 kW, 380 - 500 V, 3-phasige Versorgung Antrieb mit variabler Geschwindigkeit ATV320 bei 7,5 kW, 380 - 500 V, 3-phasige Versorgung Antrieb mit variabler Geschwindigkeit ATV320 bei 5,5 kW, 525 - 600 V, 3-phasige Versorgung Antrieb mit variabler Geschwindigkeit ATV320 bei 7,5 kW, 525 - 600 V, 3-phasige Versorgung Motion Servoantrieb LXM16D bei 0,75 kW, 200 - 230 V, 1-phasige Versorgung Motion Servoantrieb LXM16D bei 1 kW, 200 - 230 V, 1-phasige Versorgung Motion Servoantrieb LXM16D bei 1,5 kW, 200 - 230 V, 1-phasige Versorgung
Produkt- oder Komponententyp	Bremswiderstand
Ohmscher Wert	27 Ohm

Zusatzmerkmale

Spitzenenergie	10500 J bei 480 V 11400 J bei 400 V 18100 J bei 230 V 25500 J bei 115 V
mittlere verfügbare Leistung	100 W bei 50 °C
Dauerleistung	400 W
Schutzart	Thermischer Schutz über den Servoantrieb
Produktgewicht	1,62 kg
Kabellänge	3 m

Montage

Schutzart (IP)	IP65
Umgebungstemperatur bei Lagerung	-25…85 °C
Umgebungstemperatur bei Betrieb	0…50 °C

Verpackungseinheiten

Bruttopreisliste für Deutschland zuzüglich Zuschläge, Frachtkosten und Mehrwertsteuer, gültig ab dem 1. Januar 2024. Irrtum und Änderungen vorbehalten. Es gelten die AGBs der Schneider Electric GmbH.

Haftungsausschluss: Diese Dokumentation dient nicht als Ersatz für die Beurteilung der Eignung oder Verlässlichkeit dieser Produkte für bestimmte Verwendungsbereiche des Benutzers und darf nicht zu diesem Zweck verwendet werden.

VPE 1 Art	PCE
Anzahl der Geräte pro Packung	1
VPE 1 Höhe	4,500 cm
VPE 1 Breite	13,000 cm
VPE 1 Länge	40,000 cm
Verpackungsgewicht (Lbs)	1,725 kg
VPE 2 Art	S03
VPE 2 Menge	6
VPE 2 Höhe	30 cm
VPE 2 Breite	30 cm
VPE 2 Länge	40 cm
VPE 2 Gewicht	11,273 kg
VPE 3 Art	S06
VPE 3 Menge	48
VPE 3 Höhe	73,500 cm
VPE 3 Breite	60,000 cm
VPE 3 Länge	80,000 cm
VPE 3 Gewicht	96,472 kg

Vertragliche Gewährleistung

Garantie (in Monaten)	18

Environmental Data

Schneider Electric hat sich zum Ziel gesetzt, den Net Zero-Status bis 2050 durch Lieferkettenpartnerschaften, Materialien mit geringerer Auswirkung und Kreislaufbildung über unsere laufende Kampagne "Use Better, Use Longer, Use Again" zu erreichen, um die Lebensdauer und Recyclingfähigkeit der Produkte zu verlängern.

Erläuterung der Environmental Data >

Wie wir die Produktnachhaltigkeit bewerten >

Use Better

Materialien und Verpackung

Verpackung mit Recycling-Karton	**Nein**
Verpackung ohne Kunststoff	**Nein**
EU-RoHS-Richtlinie	**Freistellungskonform**
REACh-Verordnung	**Produkt beinhaltet besorgniserregende Stoffe (SVHC) über dem Schwellwert**
PVC-frei	**Ja**

Use Again

Reproduktion

Rücknahme	**Ja**

Maßzeichnungen

Bremswiderstand

Abmessungen

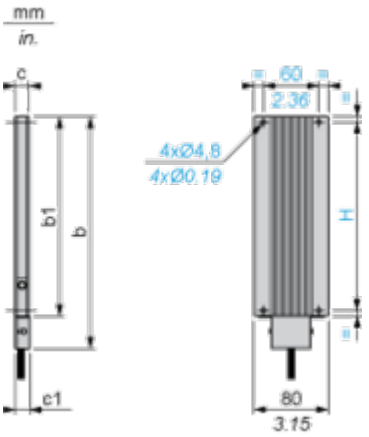

Abmessungen in mm

b	b1	c	c1	H
257	216	30	–	204

Abmessungen in in.

b	b1	c	c1	H
10,11	8,50	1,18	–	8,03