# Produktdatenblatt

Spezifikationen

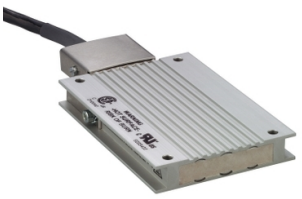

## Bremswiderstand, 72Ohm, 200 W, f. Lexium 15, Kabel 0,75m, IP20

VW3A7606R07

**EAN Code: 3389119207232**

## Hauptmerkmale

| | |
|---|---|
| **Baureihe** | Lexium<br>Altivar |
| **Kompatible Produktfamilie** | Lexium 05<br>Altivar 32<br>Lexium 52<br>Lexium 28<br>Lexium 32<br>Lexium 15<br>Altivar Maschine ATV320<br>Lexium 32i<br>Easy Lexium 16 |
| **Produktkompatibilität** | ATV32HU30N4<br>ATV32HU40N4<br>Antrieb mit variabler Geschwindigkeit ATV320 bei 3 kW, 380 - 500 V, 3-phasige Versorgung<br>Antrieb mit variabler Geschwindigkeit ATV320 bei 4 kW, 380 - 500 V, 3-phasige Versorgung<br>Antrieb mit variabler Geschwindigkeit ATV320 bei 4 kW, 525 - 600 V, 3-phasige Versorgung<br>Motion Servoantrieb LXM16D bei 0,1 kW, 200 - 230 V, 1-phasige Versorgung<br>Motion Servoantrieb LXM16D bei 0,2 kW, 200 - 230 V, 1-phasige Versorgung<br>Motion Servoantrieb LXM16D bei 0,4 kW, 200 - 230 V, 1-phasige Versorgung<br>Motion Servoantrieb LXM16D bei 0,75 kW, 200 - 230 V, 1-phasige Versorgung<br>Motion Servoantrieb LXM16D bei 1 kW, 200 - 230 V, 1-phasige Versorgung<br>Motion Servoantrieb LXM16D bei 1,5 kW, 200 - 230 V, 1-phasige Versorgung |
| **Produkt- oder Komponententyp** | Bremswiderstand |
| **Ohmscher Wert** | 72 Ohm |

## Zusatzmerkmale

| | |
|---|---|
| **Spitzenenergie** | 6000 J bei 480 V<br>6600 J bei 400 V<br>9600 J bei 230 V<br>14600 J bei 115 V |
| **mittlere verfügbare Leistung** | 50 W bei 50 °C |
| **Dauerleistung** | 200 W |
| **Schutzart** | Thermischer Schutz über den Servoantrieb |
| **Produktgewicht** | 0,93 kg |
| **Kabellänge** | 0,75 m |

## Montage

| | |
|---|---|
| **Schutzart (IP)** | IP65 |
| **Umgebungstemperatur bei Lagerung** | -25…85 °C |
| **Umgebungstemperatur bei Betrieb** | 0…50 °C |

Bruttopreisliste für Deutschland zuzüglich Zuschläge, Frachtkosten und Mehrwertsteuer, gültig ab dem 1. Januar 2024. Irrtum und Änderungen vorbehalten. Es gelten die AGBs der Schneider Electric GmbH.

Haftungsausschluss: Diese Dokumentation dient nicht als Ersatz für die Beurteilung der Eignung oder Verlässlichkeit dieser Produkte für bestimmte Verwendungsbereiche des Benutzers und darf nicht zu diesem Zweck verwendet werden.

## Verpackungseinheiten

| | |
|---|---|
| **VPE 1 Art** | PCE |
| **Anzahl der Geräte pro Packung** | 1 |
| **VPE 1 Höhe** | 5,300 cm |
| **VPE 1 Breite** | 11,000 cm |
| **VPE 1 Länge** | 39,500 cm |
| **Verpackungsgewicht (Lbs)** | 918,000 g |
| **VPE 2 Art** | S04 |
| **VPE 2 Menge** | 10 |
| **VPE 2 Höhe** | 30 cm |
| **VPE 2 Breite** | 40 cm |
| **VPE 2 Länge** | 60 cm |
| **VPE 2 Gewicht** | 10,432 kg |

## Vertragliche Gewährleistung

| | |
|---|---|
| **Garantie (in Monaten)** | 18 |

## Environmental Data

Schneider Electric hat sich zum Ziel gesetzt, den Net Zero-Status bis 2050 durch Lieferkettenpartnerschaften, Materialien mit geringerer Auswirkung und Kreislaufbildung über unsere laufende Kampagne "Use Better, Use Longer, Use Again" zu erreichen, um die Lebensdauer und Recyclingfähigkeit der Produkte zu verlängern.

Erläuterung der Environmental Data >

Wie wir die Produktnachhaltigkeit bewerten >

### Use Better

#### Materialien und Verpackung

| | |
|---|---|
| Verpackung mit Recycling-Karton | **Nein** |
| Verpackung ohne Kunststoff | **Nein** |
| SCIP-Nummer | **735ea399-2868-47fa-83de-4130bb0137d4** |
| EU-RoHS-Richtlinie | **Konform** |
| REACh-Verordnung | **Produkt beinhaltet besorgniserregende Stoffe (SVHC) über dem Schwellwert** |

### Use Again

#### Reproduktion

| | |
|---|---|
| Rücknahme | **Ja** |

Maßzeichnungen

## Bremswiderstand

### Abmessungen

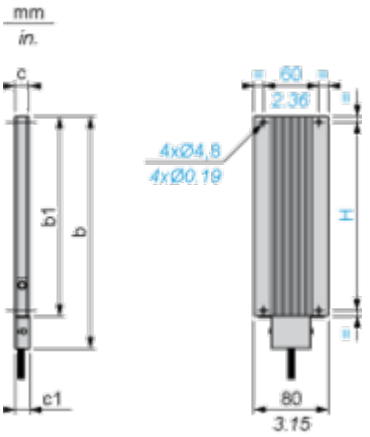


Abmessungen in mm

| b | b1 | c | c1 | H |
|---|---|---|---|---|
| 251 | 216 | 15 | 15,5 | 204 |

Abmessungen in in.

| b | b1 | c | c1 | H |
|---|---|---|---|---|
| 9,88 | 8,50 | 0,59 | 0,61 | 8,03 |