Produktdatenblatt

Spezifikationen

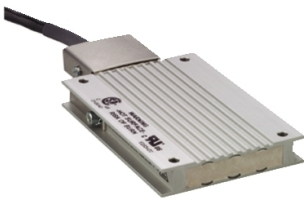

Bremswiderstand, 100Ohm, 100 W, f. Lexium 15, Kabel 3m, IP20

VW3A7608R30

EAN Code: 3389119210713

Hauptmerkmale

Baureihe	Lexium Altivar
Kompatible Produktfamilie	Lexium 52 Lexium 15 Altivar Maschine ATV320 Lexium 32i Lexium 32 Altivar 32 Easy Altivar 310L Easy Lexium 16
Produktkompatibilität	ATV32H018M2 ATV32H037M2 ATV32H037N4 ATV32H055M2 ATV32H055N4 ATV32H075M2 ATV32H075N4 ATV32HU11N4 ATV32HU15N4 ATV32HU22N4 Antrieb mit variabler Geschwindigkeit ATV320 bei 0,18 kW, 200 - 240 V, 1-phasige Versorgung Antrieb mit variabler Geschwindigkeit ATV320 bei 0,37 kW, 200 - 240 V, 1-phasige Versorgung Antrieb mit variabler Geschwindigkeit ATV320 bei 0,55 kW, 200 - 240 V, 1-phasige Versorgung Antrieb mit variabler Geschwindigkeit ATV320 bei 0,75 kW, 200 - 240 V, 1-phasige Versorgung Antrieb mit variabler Geschwindigkeit ATV320 bei 0,37 kW, 380 - 500 V, 3-phasige Versorgung Antrieb mit variabler Geschwindigkeit ATV320 bei 0,55 kW, 380 - 500 V, 3-phasige Versorgung Antrieb mit variabler Geschwindigkeit ATV320 bei 0,75 kW, 380 - 500 V, 3-phasige Versorgung Antrieb mit variabler Geschwindigkeit ATV320 bei 1,1 kW, 380 - 500 V, 3-phasige Versorgung Antrieb mit variabler Geschwindigkeit ATV320 bei 1,5 kW, 380 - 500 V, 3-phasige Versorgung Antrieb mit variabler Geschwindigkeit ATV320 bei 2,2 kW, 380 - 500 V, 3-phasige Versorgung Antrieb mit variabler Geschwindigkeit ATV320 bei 0,75 kW, 525 - 600 V, 3-phasige Versorgung Antrieb mit variabler Geschwindigkeit ATV320 bei 1,5 kW, 525 - 600 V, 3-phasige Versorgung Antrieb mit variabler Geschwindigkeit ATV320 bei 2,2 kW, 525 - 600 V, 3-phasige Versorgung Antrieb mit variabler Geschwindigkeit ATV310L bei 0,75 kW Antrieb mit variabler Geschwindigkeit ATV310L bei 1,5 kW Antrieb mit variabler Geschwindigkeit ATV310L bei 2,2 kW Antrieb mit variabler Geschwindigkeit ATV310L bei 3,0 kW Antrieb mit variabler Geschwindigkeit ATV310L bei 4,0 kW Antrieb mit variabler Geschwindigkeit ATV310L bei 5,5 kW Motion Servoantrieb LXM16D bei 0,1 kW, 200 - 230 V, 1-phasige Versorgung Motion Servoantrieb LXM16D bei 0,2 kW, 200 - 230 V, 1-phasige Versorgung Motion Servoantrieb LXM16D bei 0,4 kW, 200 - 230 V, 1-phasige Versorgung Motion Servoantrieb LXM16D bei 0,75 kW, 200 - 230 V, 1-phasige Versorgung Motion Servoantrieb LXM16D bei 1 kW, 200 - 230 V, 1-phasige Versorgung Motion Servoantrieb LXM16D bei 1,5 kW, 200 - 230 V, 1-phasige Versorgung

Bruttopreisliste für Deutschland zuzüglich Zuschläge, Frachtkosten und Mehrwertsteuer, gültig ab dem 1. Januar 2024. Irrtum und Änderungen vorbehalten. Es gelten die AGBs der Schneider Electric GmbH.

Haftungsausschluss: Diese Dokumentation dient nicht als Ersatz für die Beurteilung der Eignung oder Verlässlichkeit dieser Produkte für bestimmte Verwendungsbereiche des Benutzers und darf nicht zu diesem Zweck verwendet werden.

Produkt- oder Komponententyp	Bremswiderstand
Ohmscher Wert	100 Ohm

Zusatzmerkmale

Spitzenenergie	2700 J bei 480 V 3000 J bei 400 V 4500 J bei 230 V 4400 J bei 115 V
mittlere verfügbare Leistung	25 W bei 50 °C
Dauerleistung	100 W
Schutzart	Thermischer Schutz über den Servoantrieb
Produktgewicht	0,76 kg
Kabellänge	3 m

Montage

Schutzart (IP)	IP65
Umgebungstemperatur bei Lagerung	-25…85 °C
Umgebungstemperatur bei Betrieb	0…50 °C

Verpackungseinheiten

VPE 1 Art	PCE
Anzahl der Geräte pro Packung	1
VPE 1 Höhe	4,700 cm
VPE 1 Breite	12,600 cm
VPE 1 Länge	39,600 cm
Verpackungsgewicht (Lbs)	884,000 g
VPE 2 Art	S04
VPE 2 Menge	10
VPE 2 Höhe	30,000 cm
VPE 2 Breite	40,000 cm
VPE 2 Länge	60,000 cm
VPE 2 Gewicht	9,670 kg

Vertragliche Gewährleistung

Garantie (in Monaten)	18

Environmental Data

Schneider Electric hat sich zum Ziel gesetzt, den Net Zero-Status bis 2050 durch Lieferkettenpartnerschaften, Materialien mit geringerer Auswirkung und Kreislaufbildung über unsere laufende Kampagne "Use Better, Use Longer, Use Again" zu erreichen, um die Lebensdauer und Recyclingfähigkeit der Produkte zu verlängern.

Erläuterung der Environmental Data >

Wie wir die Produktnachhaltigkeit bewerten >

Use Better

Materialien und Verpackung

Verpackung mit Recycling-Karton	**Ja**
Verpackung ohne Kunststoff	**Nein**
EU-RoHS-Richtlinie	**Freistellungskonform**
REACh-Verordnung	**Produkt beinhaltet besorgniserregende Stoffe (SVHC) nicht über dem Schwellwert**
PVC-frei	**Ja**

Use Again

Reproduktion

Rücknahme	**Ja**

Maßzeichnungen

Bremswiderstand

Abmessungen

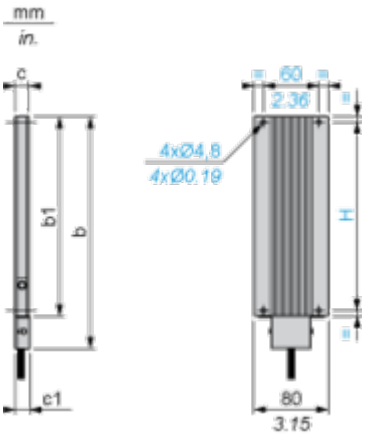

Abmessungen in mm

b	b1	c	c1	H
145	110	15	15,5	98

Abmessungen in in.

b	b1	c	c1	H
5,70	4,33	0,59	0,61	3,85