Produkta datu lapa

Specifikācijas

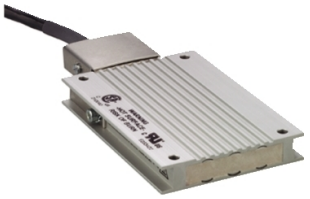

Bremzēšanas rezistori - 100 omi - 100 W - kabelis 3 m - IP65

VW3A7608R30

Galvenā

Produktu klāsts	Lexium Altivar
Diapazona saderība	Lexium 52 Lexium 15 Altivar Machine ATV320 Lexium 32i Lexium 32 Altivar 32 Easy Altivar 310L Easy Lexium 16
Produktu saderība	ATV32H018M2 ATV32H037M2 ATV32H037N4 ATV32H055M2 ATV32H055N4 ATV32H075M2 ATV32H075N4 ATV32HU11N4 ATV32HU15N4 ATV32HU22N4 frekvenču pārveidotājs ATV320pie 0,18 kW , 200...240 V , vienfāze frekvenču pārveidotājs ATV320pie 0,37 kW , 200...240 V , vienfāze frekvenču pārveidotājs ATV320pie 0,55 kW , 200...240 V , vienfāze frekvenču pārveidotājs ATV320pie 0,75 kW , 200...240 V , vienfāze frekvenču pārveidotājs ATV320pie 0,37 kW , 380...500 V , trīs fāzes frekvenču pārveidotājs ATV320pie 0,55 kW , 380...500 V , trīs fāzes frekvenču pārveidotājs ATV320pie 0,75 kW , 380...500 V , trīs fāzes frekvenču pārveidotājs ATV320pie 1,1 kW , 380...500 V , trīs fāzes frekvenču pārveidotājs ATV320pie 1,5 kW , 380...500 V , trīs fāzes frekvenču pārveidotājs ATV320pie 2,2 kW , 380...500 V , trīs fāzes frekvenču pārveidotājs ATV320pie 0,75 kW , 525...600 V , trīs fāzes frekvenču pārveidotājs ATV320pie 1,5 kW , 525...600 V , trīs fāzes frekvenču pārveidotājs ATV320pie 2,2 kW , 525...600 V , trīs fāzes frekvenču pārveidotājs ATV310Lpie 0,75 kW frekvenču pārveidotājs ATV310Lpie 1,5 kW frekvenču pārveidotājs ATV310Lpie 2,2 kW frekvenču pārveidotājs ATV310Lpie 3,0 kW frekvenču pārveidotājs ATV310Lpie 4,0 kW frekvenču pārveidotājs ATV310Lpie 5,5 kW kustības servo piedziņa LXM16Dpie 0,1 kW , 200...230 V , vienfāze kustības servo piedziņa LXM16Dpie 0,2 kW , 200...230 V , vienfāze kustības servo piedziņa LXM16Dpie 0,4 kW , 200...230 V , vienfāze kustības servo piedziņa LXM16Dpie 0,75 kW , 200...230 V , vienfāze kustības servo piedziņa LXM16Dpie 1 kW , 200...230 V , vienfāze kustības servo piedziņa LXM16Dpie 1,5 kW , 200...230 V , vienfāze
Produkta vai sastāvdaļas veids	Bremzēšanas rezistors
Ohmiskā vērtība	100 Ohm

Papildinošs

Enerģijas maksimums	2700 Džpie 480 V 3000 Džpie 400 V 4500 Džpie 230 V 4400 Džpie 115 V
Pieejamā vidējā jauda	25 Wpie 50 °C

Ir sasniegts maksimālais saīdzināmo produktu skaits. Lūdzu, atveriet sadaļu Saīdzināt produktus #SAITE# un izdzēsiet kādu produktu, lai turpinātu.

Nepārtraukta jauda	100 W
Aizsardzības veids	Termiskā aizsardzība caur servo piedziņu
Neto svars	0,76 kg
Kabeļa garums	3 m

Vide

IP aizsardzības pakāpe	IP65
Apkārtējā gaisa temperatūra uzglabāšanai	-25…85 °C
Apkārtējā gaisa temperatūra darbībai	0…50 °C

Iepakošanas vienības

Pirmā iepakojuma vienības tips	PCE
Vienību skaits 1. iepakojumā	1
1. iepakojuma augstums	4,700 cm
1. iepakojuma platums	12,600 cm
1. iepakojuma garums	39,600 cm
1. iepakojuma svars	884,000 g
Otrā iepakojuma vienības tips	S04
Vienību skaits 2. iepakojumā	10
2. iepakojuma augstums	30,000 cm
2. iepakojuma platums	40,000 cm
2. iepakojuma garums	60,000 cm
2. iepakojuma svars	9,670 kg

Līguma garantija

Garantija (mēnešos)	18

Environmental Data

Schneider Electric mērķis ir līdz 2050. gadam sasniegt nulles emisiju statusu, izmantojot piegādes ķēdes partnerību, zemākas ietekmes materiālus un cirkularitāti, izmantojot mūsu pašreizējo kampaņu "Use Better, Use Longer, Use Again", lai pagarinātu produktu kalpošanas laiku un to pārstrādājamību.

Environmental Data skaidrojums >

Kā mēs novērtējam produktu ilgtspēju >

Use Better

Materiāli un iepakojums

Iepakojums izgatavots no pārstrādāta kartona	**Jā**
Iepakojums bez plastmasas	**Nē**
ES RoHS direktīva	**Atbilst, Izmantojot Izņēmumu**
REACh regula	**Nesatur ļoti bīstamas vielas virs moteiktās normas**
Bez PVC	**Jā**

Use Again

Pārsaiņošana un atkārtota ražošana

Atgriešana	**Jā**

Dimensions Drawings

Braking Resistor

Dimensions

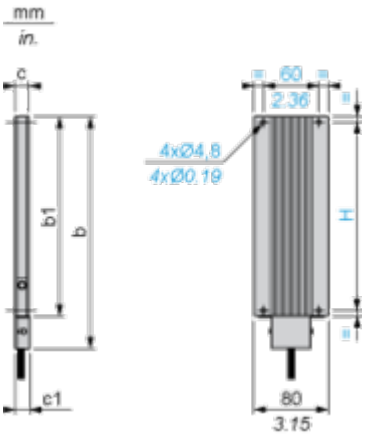

Dimensions in mm

b	b1	c	c1	H
145	110	15	15.5	98

Dimensions in in.

b	b1	c	c1	H
5.70	4.33	0.59	0.61	3.85