Produkta datu lapa

Specifikācijas

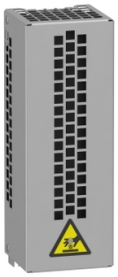

Bremžu rezistori, Altivar, 100 omi, 0,1 kW, IP20

VW3A7730

Galvenā

Produktu klāsts	Altivar
Diapazona saderība	Altivar Process ATV900 Altivar Machine ATV340 Altivar Machine ATV320 Easy Altivar 310 Easy Altivar 310L
Produkta vai sastāvdaļas veids	Bremzēšanas rezistors
Ohmiskā vērtība	100 Ohm

Papildinošs

Ir sasniegts maksimālais salīdzināmo produktu skaits. Lūdzu, atveriet sadaļu Salīdzināt produktus #SAITE# un izdzēsiet kādu produktu, lai turpinātu.

Produktu saderība	frekvenču pārveidotājs ATV930 sienas stiprinājums 0,75 kW 380...480 V gaismas cikls frekvenču pārveidotājs ATV930 sienas stiprinājums 1,5 kW 380...480 V gaismas cikls frekvenču pārveidotājs ATV930 sienas stiprinājums 2,2 kW 380...480 V gaismas cikls frekvenču pārveidotājs ATV930 sienas stiprinājums 3 kW 380...480 V gaismas cikls frekvenču pārveidotājs ATV930 sienas stiprinājums 4 kW 380...480 V gaismas cikls frekvenču pārveidotājs ATV930 sienas stiprinājums 0,75 kW 200...240 V gaismas cikls frekvenču pārveidotājs ATV950 sienas stiprinājums 0,75 kW 380...480 V gaismas cikls frekvenču pārveidotājs ATV950 sienas stiprinājums 1,5 kW 380...480 V gaismas cikls frekvenču pārveidotājs ATV950 sienas stiprinājums 2,2 kW 380...480 V gaismas cikls frekvenču pārveidotājs ATV950 sienas stiprinājums 3 kW 380...480 V gaismas cikls frekvenču pārveidotājs ATV950 sienas stiprinājums 4 kW 380...480 V gaismas cikls frekvenču pārveidotājs ATV930 sienas stiprinājums 0,75 kW 380...480 V vidējs cikls frekvenču pārveidotājs ATV930 sienas stiprinājums 1,5 kW 380...480 V vidējs cikls frekvenču pārveidotājs ATV930 sienas stiprinājums 0,75 kW 200...240 V vidējs cikls frekvenču pārveidotājs ATV950 sienas stiprinājums 0,75 kW 380...480 V vidējs cikls frekvenču pārveidotājs ATV950 sienas stiprinājums 1,5 kW 380...480 V vidējs cikls frekvenču pārveidotājs ATV340 0,75 kW 380...480 V gaismas cikls frekvenču pārveidotājs ATV340 1,5 kW 380...480 V gaismas cikls frekvenču pārveidotājs ATV340 2,2 kW 380...480 V gaismas cikls frekvenču pārveidotājs ATV340 3 kW 380...480 V gaismas cikls frekvenču pārveidotājs ATV340 0,75 kW 380...480 V vidējs cikls frekvenču pārveidotājs ATV320 0,18 kW 200...240 V frekvenču pārveidotājs ATV320 0,37 kW 200...240 V frekvenču pārveidotājs ATV320 0,37 kW 380...480 V frekvenču pārveidotājs ATV320 0,55 kW 380...480 V frekvenču pārveidotājs ATV320 0,75 kW 380...480 V frekvenču pārveidotājs ATV320 1,1 kW 380...480 V frekvenču pārveidotājs ATV320 1,5 kW 380...480 V frekvenču pārveidotājs ATV320 2,2 kW 380...480 V frekvenču pārveidotājs ATV320 3 kW 380...480 V frekvenču pārveidotājs ATV310 1,5 kW frekvenču pārveidotājs ATV310 2,2 kW frekvenču pārveidotājs ATV310 3 kW frekvenču pārveidotājs ATV310 4 kW frekvenču pārveidotājs ATV930 2,2 kW 500...690 V gaismas cikls frekvenču pārveidotājs ATV930 3 kW 500...690 V gaismas cikls frekvenču pārveidotājs ATV930 4 kW 500...690 V gaismas cikls frekvenču pārveidotājs ATV930 5,5 kW 500...690 V gaismas cikls frekvenču pārveidotājs ATV930 3 hp 600 V gaismas cikls frekvenču pārveidotājs ATV930 5 hp 600 V gaismas cikls frekvenču pārveidotājs ATV930 7,5 hp 600 V gaismas cikls frekvenču pārveidotājs ATV930 2,2 kW 500...690 V vidējs cikls frekvenču pārveidotājs ATV930 3 kW 500...690 V vidējs cikls frekvenču pārveidotājs ATV930 3 hp 600 V vidējs cikls frekvenču pārveidotājs ATV320 0,75 kW 525...600 V frekvenču pārveidotājs ATV320 1,5 kW 525...600 V frekvenču pārveidotājs ATV320 2,2 kW 525...600 V frekvenču pārveidotājs ATV320 4 kW 525...600 V frekvenču pārveidotājs ATV310L 0,75 kW frekvenču pārveidotājs ATV310L 1,5 kW frekvenču pārveidotājs ATV310L 2,2 kW frekvenču pārveidotājs ATV310L 3,0 kW frekvenču pārveidotājs ATV310L 4,0 kW frekvenču pārveidotājs ATV310L 5,5 kW
Darba cikls	gaismas cikls (smaga slodze) < 0,8 s bremzēšana ar 150 % bremzēšanas moments priekš a 40 s cikls gaismas cikls (normāla slodze) < 0,8 s bremzēšana ar 120 % bremzēšanas moments priekš a 40 s cikls vidējs cikls (normāla slodze) < 4 s bremzēšana ar 135 % bremzēšanas moments priekš a 40 s cikls vidējs cikls (smaga slodze) < 4 s bremzēšana ar 165 % bremzēšanas moments priekš a 40 s cikls
Pieejamā vidējā jauda	0,1 kWpie 50 °C
Elektrības pieslēgums	terminālis , savienojuma jauda: <= 10 mm² / AWG 8 priekš diskdzinis
Aizsardzības veids	termiskā aizsardzība caur piedziņu
Platums	105 mm
Augstums	295 mm
Dziļums	100 mm
Neto svars	1,5 kg

Vide

IP aizsardzības pakāpe	IP20
Apkārtējā gaisa temperatūra uzglabāšanai	-25…70 °C
Apkārtējā gaisa temperatūra darbībai	0…50 °C
Produkta sertifikācija	UL CE EAC UKCA RoHS

Iepakošanas vienības

Pirmā iepakojuma vienības tips	PCE
Vienību skaits 1. iepakojumā	1
1. iepakojuma augstums	11,500 cm
1. iepakojuma platums	31,500 cm
1. iepakojuma garums	17,500 cm
1. iepakojuma svars	1,714 kg
Otrā iepakojuma vienības tips	P06
Vienību skaits 2. iepakojumā	33
2. iepakojuma augstums	75,000 cm
2. iepakojuma platums	60,000 cm
2. iepakojuma garums	80,000 cm
2. iepakojuma svars	63,011 kg

Līguma garantija

Garantija (mēnešos)	18

Environmental Data

Schneider Electric mērķis ir līdz 2050. gadam sasniegt nulles emisiju statusu, izmantojot piegādes ķēdes partnerību, zemākas ietekmes materiālus un cirkularitāti, izmantojot mūsu pašreizējo kampaņu "Use Better, Use Longer, Use Again", lai pagarinātu produktu kalpošanas laiku un to pārstrādājamību.

Environmental Data skaidrojums >

Kā mēs novērtējam produktu ilgtspēju >

Use Better

Materiāli un iepakojums

Iepakojums izgatavots no pārstrādāta kartona	**Nē**
Iepakojums bez plastmasas	**Nē**
ES RoHS direktīva	**Atbilst**
REACh regula	**Nesatur ļoti bīstamas vielas virs moteiktās normas**

Use Again

Pārsaiņošana un atkārtota ražošana

Atgriešana	**Jā**

Dimensions Drawings

Dimensions

Right Side and Front View

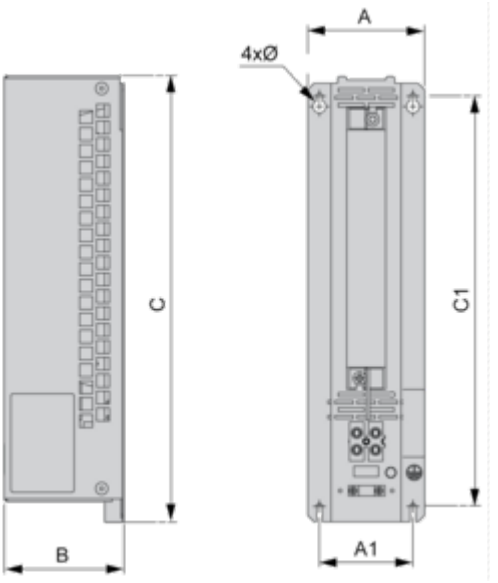

Dimensions in mm

A	B	C	A1	C1	∅
105	100	295	72	266	4.5

Dimensions in in.

A	B	C	A1	C1	∅
4.13	3.94	11.61	2.83	10.47	0.18

Mounting and Clearance

Mounting and Clearance



(1) Braking resistor

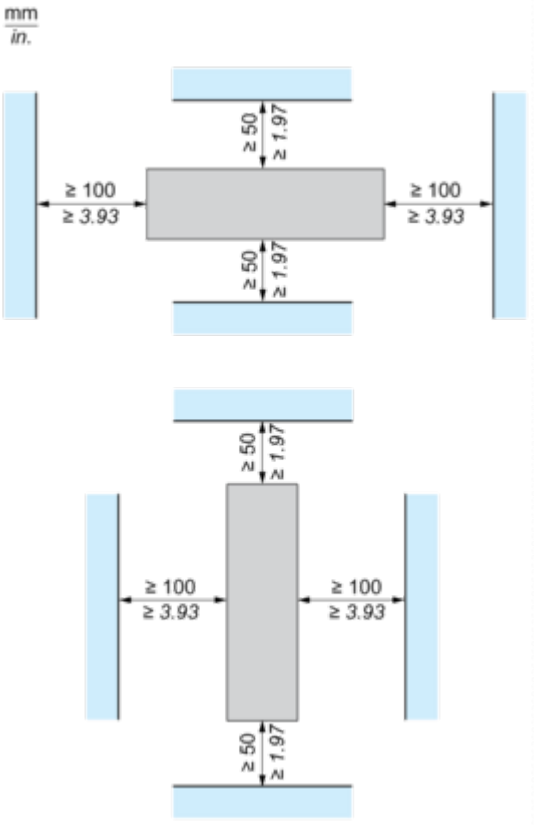

Connections and Schema

Recommended Schema

1 Braking Resistor

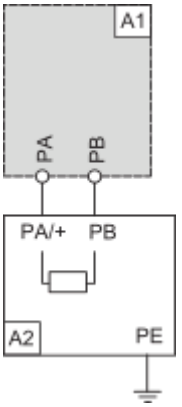

A1 : Drive or external braking unit
A2 : Braking resistor
PA, PB : Bus DC

2 Braking Resistors

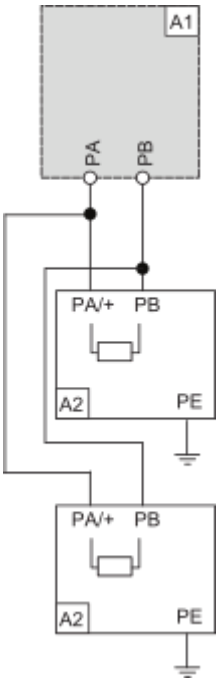

A1 : Drive or external braking unit
A2 : Braking resistor
PA, PB : Bus DC