Produktdatenblatt

Spezifikationen

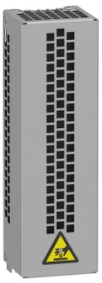

Bremswiderstand, 60Ohm, 0,16 kW, IP20

VW3A7731

EAN Code: 3606480802256

Hauptmerkmale

Baureihe	Altivar
Kompatible Produktfamilie	Altivar Maschine ATV320 Altivar Maschine ATV340 Easy Altivar 310 Altivar Prozess ATV900 Easy Altivar 310L
Produkt- oder Komponententyp	Bremswiderstand
Ohmscher Wert	60 Ohm

Zusatzmerkmale

Produktkompatibilität	Antrieb mit variabler Geschwindigkeit ATV930 Aufputzmontage 5,5 kW 380 - 480 V leichter Zyklus Antrieb mit variabler Geschwindigkeit ATV930 Aufputzmontage 7,5 kW 380 - 480 V leichter Zyklus Antrieb mit variabler Geschwindigkeit ATV930 Aufputzmontage 1,5 kW 200 - 240 V leichter Zyklus Antrieb mit variabler Geschwindigkeit ATV930 Aufputzmontage 2,2 kW 200 - 240 V leichter Zyklus Antrieb mit variabler Geschwindigkeit ATV950 Aufputzmontage 5,5 kW 380 - 480 V leichter Zyklus Antrieb mit variabler Geschwindigkeit ATV950 Aufputzmontage 7,5 kW 380 - 480 V leichter Zyklus Antrieb mit variabler Geschwindigkeit ATV930 Aufputzmontage 1,5 kW 200 - 240 V mittlerer Zyklus Antrieb mit variabler Geschwindigkeit ATV930 Aufputzmontage 2,2 kW 200 - 240 V mittlerer Zyklus Antrieb mit variabler Geschwindigkeit ATV340 4 kW 380 - 480 V leichter Zyklus Antrieb mit variabler Geschwindigkeit ATV340 5,5 kW 380 - 480 V leichter Zyklus Antrieb mit variabler Geschwindigkeit ATV320 0,55 kW 200 - 240 V Antrieb mit variabler Geschwindigkeit ATV320 0,75 kW 200 - 240 V Antrieb mit variabler Geschwindigkeit ATV320 1,1 kW 200 - 240 V Antrieb mit variabler Geschwindigkeit ATV320 1,5 kW 200 - 240 V Antrieb mit variabler Geschwindigkeit ATV320 4 kW 380 - 480 V Antrieb mit variabler Geschwindigkeit ATV320 5,5 kW 380 - 480 V Antrieb mit variabler Geschwindigkeit ATV310 5,5 kW Antrieb mit variabler Geschwindigkeit ATV310 7,5 kW Antrieb mit variabler Geschwindigkeit ATV930 7,5 kW 500 - 690 V leichter Zyklus Antrieb mit variabler Geschwindigkeit ATV930 11 kW 500 - 690 V leichter Zyklus Antrieb mit variabler Geschwindigkeit ATV930 10 hp 600 V leichter Zyklus Antrieb mit variabler Geschwindigkeit ATV930 15 hp 600 V leichter Zyklus Antrieb mit variabler Geschwindigkeit ATV320 5,5 kW 525-600 V Antrieb mit variabler Geschwindigkeit ATV310L 0,75 kW Antrieb mit variabler Geschwindigkeit ATV310L 1,5 kW Antrieb mit variabler Geschwindigkeit ATV310L 2,2 kW Antrieb mit variabler Geschwindigkeit ATV310L 3,0 kW Antrieb mit variabler Geschwindigkeit ATV310L 4,0 kW Antrieb mit variabler Geschwindigkeit ATV310L 5,5 kW
Einschaltdauer	Leichter Zyklus (Schwerlastbetrieb) <0,8 s braking with 150 % braking torque for a 40 s cycle Leichter Zyklus (Normalbetrieb) <0,8 s braking with 120 % braking torque for a 40 s cycle Mittlerer Zyklus (Normalbetrieb) <4 s braking with 135 % braking torque for a 40 s cycle Mittlerer Zyklus (Schwerlastbetrieb) <4 s braking with 165 % braking torque for a 40 s cycle

Bruttopreisliste für Deutschland zuzüglich Zuschläge, Frachtkosten und Mehrwertsteuer, gültig ab dem 1. Januar 2024. Irrtum und Änderungen vorbehalten. Es gelten die AGBs der Schneider Electric GmbH.

Haftungsausschluss: Diese Dokumentation dient nicht als Ersatz für die Beurteilung der Eignung oder Verlässlichkeit dieser Produkte für bestimmte Verwendungsbereiche des Benutzers und darf nicht zu diesem Zweck verwendet werden.

mittlere verfügbare Leistung	0,16 kW bei 50 °C
Elektrische Verbindung	Klemme, Verbindungskapazität: <= 10 mm² / AWG 8 für Antrieb
Schutzfunktionen	Thermischer Schutz über Antrieb
Breite	105 mm
Höhe	345 mm
Tiefe	100 mm
Produktgewicht	1,8 kg

Montage

Schutzart (IP)	IP20
Umgebungstemperatur bei Lagerung	-25…70 °C
Umgebungstemperatur bei Betrieb	0…50 °C
Produktzertifizierungen	UL CE EAC UKCA RoHS

Verpackungseinheiten

VPE 1 Art	PCE
Anzahl der Geräte pro Packung	1
VPE 1 Höhe	12,000 cm
VPE 1 Breite	17,000 cm
VPE 1 Länge	36,000 cm
Verpackungsgewicht (Lbs)	2,051 kg
VPE 2 Art	P06
VPE 2 Menge	30
VPE 2 Höhe	75,000 cm
VPE 2 Breite	60,000 cm
VPE 2 Länge	80,000 cm
VPE 2 Gewicht	70,000 kg

Vertragliche Gewährleistung

Garantie (in Monaten)	18

Environmental Data

Schneider Electric hat sich zum Ziel gesetzt, den Net Zero-Status bis 2050 durch Lieferkettenpartnerschaften, Materialien mit geringerer Auswirkung und Kreislaufbildung über unsere laufende Kampagne "Use Better, Use Longer, Use Again" zu erreichen, um die Lebensdauer und Recyclingfähigkeit der Produkte zu verlängern.

Erläuterung der Environmental Data >

Wie wir die Produktnachhaltigkeit bewerten >

Use Better

Materialien und Verpackung

Verpackung mit Recycling-Karton	**Nein**
Verpackung ohne Kunststoff	**Nein**
EU-RoHS-Richtlinie	**Konform**
REACh-Verordnung	**Produkt beinhaltet besorgniserregende Stoffe (SVHC) über dem Schwellwert**

Use Again

Reproduktion

Rücknahme	**Ja**

Maßzeichnungen

Abmessungen

Rechte Seite und Vorderansicht

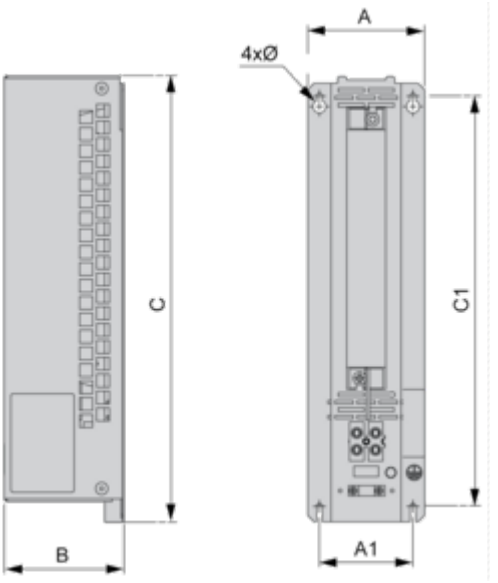

Abmessungen in mm

A	B	C	A1	C1	∅
105	100	345	72	316	4,5

Abmessungen in in.

A	B	C	A1	C1	∅
4,13	3,94	13,58	2,83	12,44	0,18

Montage und Abstand

Montage und Abstände



(1) Bremswiderstand

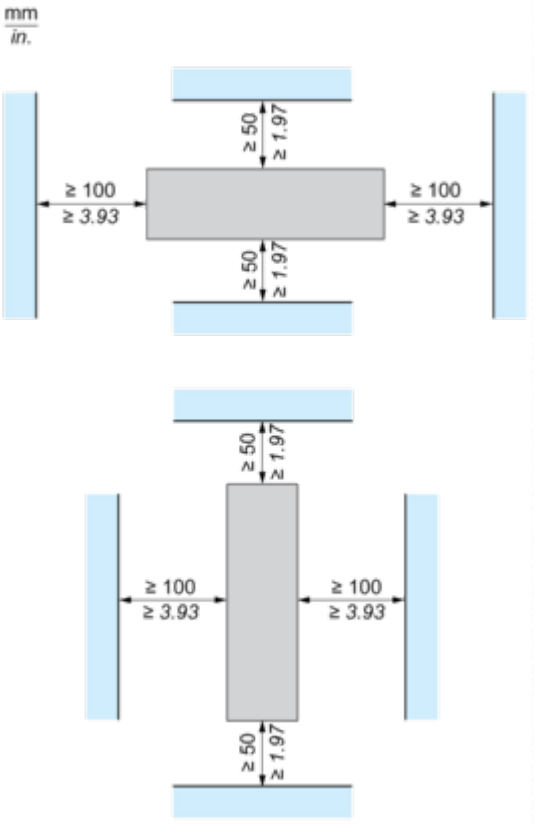

Anschlüsse und Schema

Empfohlenes Schema

1 Bremswiderstand

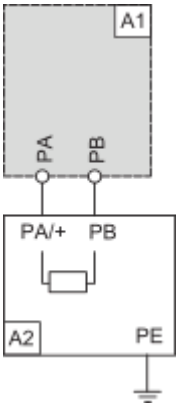

A1: Antrieb oder externe Bremseinheit
A2: Bremswiderstand
PA, PB: Bus-DC

2 Bremswiderstände

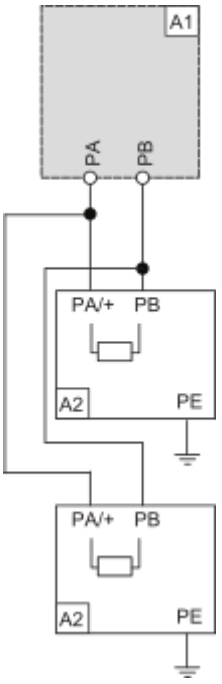

A1: Antrieb oder externe Bremseinheit
A2: Bremswiderstand
PA, PB: Bus-DC