Produktdatenblatt

Spezifikationen



Bremswiderstand, 5Ohm, 1,9 kW, IP23

VW3A7736

EAN Code: 3606480802300

Hauptmerkmale

Baureihe	Altivar
Kompatible Produktfamilie	Altivar Maschine ATV320 Altivar Prozess ATV900 Altivar Maschine ATV340
Produkt- oder Komponententyp	Bremswiderstand
Ohmscher Wert	5 Ohm
Betriebsbemessungsspannung Ue	24 V DC 250 V AC

Zusatzmerkmale

Produktkompatibilität	Antrieb mit variabler Geschwindigkeit ATV930 Aufputzmontage 75 kW 380 - 480 V leichter Zyklus Antrieb mit variabler Geschwindigkeit ATV930 Aufputzmontage 90 kW 380 - 480 V leichter Zyklus Antrieb mit variabler Geschwindigkeit ATV930 Aufputzmontage 18,5 kW 200 - 240 V leichter Zyklus Antrieb mit variabler Geschwindigkeit ATV930 Aufputzmontage 22 kW 200 - 240 V leichter Zyklus Antrieb mit variabler Geschwindigkeit ATV950 Aufputzmontage 75 kW 380 - 480 V leichter Zyklus Antrieb mit variabler Geschwindigkeit ATV950 Aufputzmontage 90 kW 380 - 480 V leichter Zyklus Antrieb mit variabler Geschwindigkeit ATV930 Aufputzmontage 18,5 kW 200 - 240 V mittlerer Zyklus Antrieb mit variabler Geschwindigkeit ATV930 Aufputzmontage 22 kW 200 - 240 V mittlerer Zyklus Antrieb mit variabler Geschwindigkeit ATV340 55 kW 380 - 480 V leichter Zyklus Antrieb mit variabler Geschwindigkeit ATV340 75 kW 380 - 480 V leichter Zyklus Antrieb mit variabler Geschwindigkeit ATV320 15 kW 200 - 240 V Antrieb mit variabler Geschwindigkeit ATV930 75 kW 500 - 690 V leichter Zyklus Antrieb mit variabler Geschwindigkeit ATV930 90 kW 500 - 690 V leichter Zyklus Antrieb mit variabler Geschwindigkeit ATV930 100 hp 600 V leichter Zyklus
Einschaltdauer	Leichter Zyklus (Schwerlastbetrieb) <0,8 s braking with 150 % braking torque for a 40 s cycle Leichter Zyklus (Normalbetrieb) <0,8 s braking with 120 % braking torque for a 40 s cycle Mittlerer Zyklus (Normalbetrieb) <4 s braking with 135 % braking torque for a 40 s cycle Mittlerer Zyklus (Schwerlastbetrieb) <4 s braking with 165 % braking torque for a 40 s cycle
mittlere verfügbare Leistung	1,9 kW bei 50 °C
Elektrische Verbindung	Klemme, Verbindungskapazität: <= 2,5 mm² / AWG 12 für Temperatur-Kontrollschalter M10 Stabdraht für Antrieb
Schutzfunktionen	Thermischer Schutz über Frequenzumrichter oder Thermoschalter bei 120 °C
Breite	540 mm
Höhe	485 mm
Tiefe	450 mm

Bruttopreisliste für Deutschland zuzüglich Zuschläge, Frachtkosten und Mehrwertsteuer, gültig ab dem 1. Januar 2024. Irrtum und Änderungen vorbehalten. Es gelten die AGBs der Schneider Electric GmbH.

Haftungsausschluss: Diese Dokumentation dient nicht als Ersatz für die Beurteilung der Eignung oder Verlässlichkeit dieser Produkte für bestimmte Verwendungsbereiche des Benutzers und darf nicht zu diesem Zweck verwendet werden.

Produktgewicht	18 kg

Montage

Schutzart (IP)	IP23
Umgebungstemperatur bei Lagerung	-25…70 °C
Umgebungstemperatur bei Betrieb	0…50 °C
Produktzertifizierungen	UL CE EAC UKCA RoHS

Verpackungseinheiten

VPE 1 Art	PCE
Anzahl der Geräte pro Packung	1
VPE 1 Höhe	48,500 cm
VPE 1 Breite	54,000 cm
VPE 1 Länge	45,000 cm
Verpackungsgewicht (Lbs)	31,000 kg

Vertragliche Gewährleistung

Garantie (in Monaten)	18

Environmental Data

Schneider Electric hat sich zum Ziel gesetzt, den Net Zero-Status bis 2050 durch Lieferkettenpartnerschaften, Materialien mit geringerer Auswirkung und Kreislaufbildung über unsere laufende Kampagne "Use Better, Use Longer, Use Again" zu erreichen, um die Lebensdauer und Recyclingfähigkeit der Produkte zu verlängern.

Erläuterung der Environmental Data >

Wie wir die Produktnachhaltigkeit bewerten >

Use Better

Materialien und Verpackung

Verpackung mit Recycling-Karton	**Nein**
Verpackung ohne Kunststoff	**Nein**
EU-RoHS-Richtlinie	**Konform**
REACh-Verordnung	**Produkt beinhaltet besorgniserregende Stoffe (SVHC) nicht über dem Schwellwert**

Use Again

Reproduktion

Rücknahme	**Ja**

Maßzeichnungen

Abmessungen

Rechte Seite und Vorderansicht

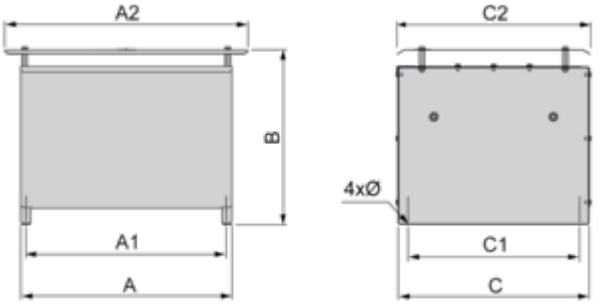

Abmessungen in mm

A	B	C	A1	C1	A2	C2	∅
330	485	485	310	380	450	540	9 x 12

Abmessungen in in.

A	B	C	A1	C1	A2	C2	∅
12,99	19,09	19,09	12,20	14,96	17,71	21,26	0,35 x 0,47

Montage und Abstand

Abstände

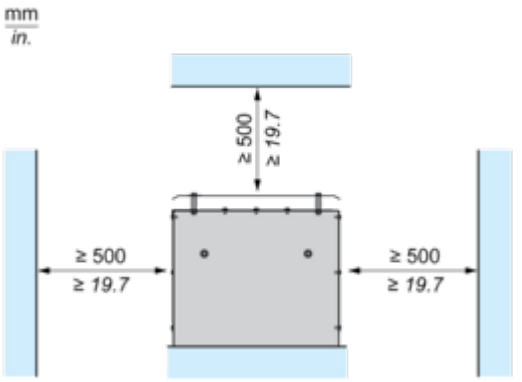

Anschlüsse und Schema

Empfohlenes Schema

1 Bremswiderstand

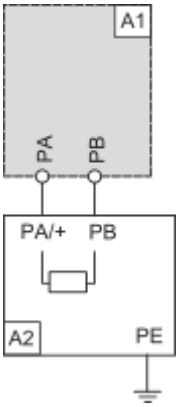

A1: Antrieb oder externe Bremseinheit
A2: Bremswiderstand
PA, PB: Bus-DC

2 Bremswiderstände

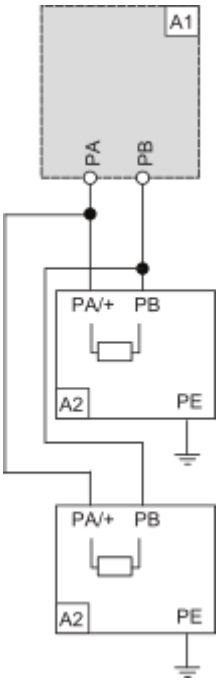

A1: Antrieb oder externe Bremseinheit
A2: Bremswiderstand
PA, PB: Bus-DC