Produkta datu lapa

Specifikācijas



Bremžu rezistori, Altivar, 2,5 omi, 3,2 kW, IP23

VW3A7737

Galvenā

Produktu klāsts	Altivar
Diapazona saderība	Altivar Process ATV900
Produkta vai sastāvdaļas veids	Bremzēšanas rezistors
Ohmiskā vērtība	2,5 Ohm
[Ue] nominālais darbības spriegums	24 V DC 250 V AC

Papildinošs

Produktu saderība	frekvenču pārveidotājs ATV930 sienas stiprinājums 110 kW 380...480 V gaismas cikls frekvenču pārveidotājs ATV930 sienas stiprinājums 132 kW 380...480 V gaismas cikls frekvenču pārveidotājs ATV930 sienas stiprinājums 160 kW 380...480 V gaismas cikls frekvenču pārveidotājs ATV930 sienas stiprinājums 30 kW 200...240 V gaismas cikls frekvenču pārveidotājs ATV930 sienas stiprinājums 37 kW 200...240 V gaismas cikls frekvenču pārveidotājs ATV930 sienas stiprinājums 45 kW 200...240 V gaismas cikls frekvenču pārveidotājs ATV930 sienas stiprinājums 30 kW 200...240 V vidējs cikls frekvenču pārveidotājs ATV930 sienas stiprinājums 37 kW 200...240 V vidējs cikls frekvenču pārveidotājs ATV930 sienas stiprinājums 45 kW 200...240 V vidējs cikls frekvenču pārveidotājs ATV930 sienas stiprinājums 310 kW 380...480 V gaismas cikls 2 per drive
Darba cikls	gaismas cikls (smaga slodze) < 0,8 s bremzēšana ar 150 % bremzēšanas moments priekš a 40 s cikls gaismas cikls (normāla slodze) < 0,8 s bremzēšana ar 120 % bremzēšanas moments priekš a 40 s cikls vidējs cikls (normāla slodze) < 4 s bremzēšana ar 135 % bremzēšanas moments priekš a 40 s cikls vidējs cikls (smaga slodze) < 4 s bremzēšana ar 165 % bremzēšanas moments priekš a 40 s cikls
Pieejamā vidējā jauda	3,2 kWpie 50 °C
Elektrības pieslēgums	terminālis , savienojuma jauda: <= 2.5 mm² / AWG 12 priekš temperatūras kontroles slēdzis M12 stieņa stieple priekš diskdzinis
Aizsardzības veids	termiskā aizsardzība, izmantojot piedziņas vai temperatūras kontroles slēdzipie 120 °C
Platums	540 mm
Augstums	485 mm
Dziļums	450 mm
Neto svars	21 kg

Vide

IP aizsardzības pakāpe	IP23
Apkārtējā gaisa temperatūra uzglabāšanai	-25…70 °C

Ir sasniegts maksimālais salīdzināmo produktu skaits. Lūdzu, atveriet sadaļu Salīdzināt produktus #SAITE# un izdzēsiet kādu produktu, lai turpinātu.

Apkārtējā gaisa temperatūra darbībai	0…50 °C
Produkta sertifikācija	UL CE EAC UKCA RoHS

Iepakošanas vienības

Pirmā iepakojuma vienības tips	PCE
Vienību skaits 1. iepakojumā	1
1. iepakojuma augstums	48,500 cm
1. iepakojuma platums	54,000 cm
1. iepakojuma garums	45,000 cm
1. iepakojuma svars	34,000 kg

Līguma garantija

Garantija (mēnešos)	18

Environmental Data

Schneider Electric mērķis ir līdz 2050. gadam sasniegt nulles emisiju statusu, izmantojot piegādes ķēdes partnerību, zemākas ietekmes materiālus un cirkularitāti, izmantojot mūsu pašreizējo kampaņu "Use Better, Use Longer, Use Again", lai pagarinātu produktu kalpošanas laiku un to pārstrādājamību.

Environmental Data skaidrojums >

Kā mēs novērtējam produktu ilgtspēju >

Use Better

Materiāli un iepakojums

Iepakojums izgatavots no pārstrādāta kartona	**Nē**
Iepakojums bez plastmasas	**Nē**
ES RoHS direktīva	**Atbilst**
REACh regula	**Nesatur ļoti bīstamas vielas virs moteiktās normas**

Use Again

Pārsaiņošana un atkārtota ražošana

Atgriešana	**Jā**

Dimensions Drawings

Dimensions

Right Side and Front View

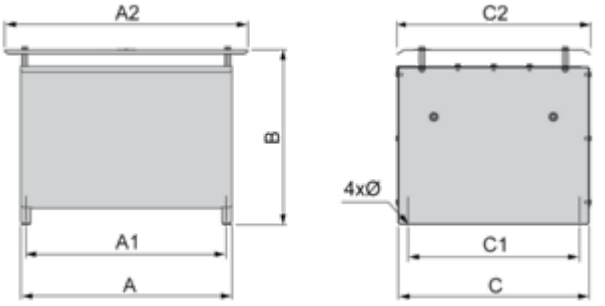

Dimensions in mm

A	B	C	A1	C1	A2	C2	∅
330	485	485	310	380	450	540	9 x 12

Dimensions in in.

A	B	C	A1	C1	A2	C2	∅
12.99	19.09	19.09	12.20	14.96	17.71	21.26	0.35 x 0.47

Mounting and Clearance

Clearances

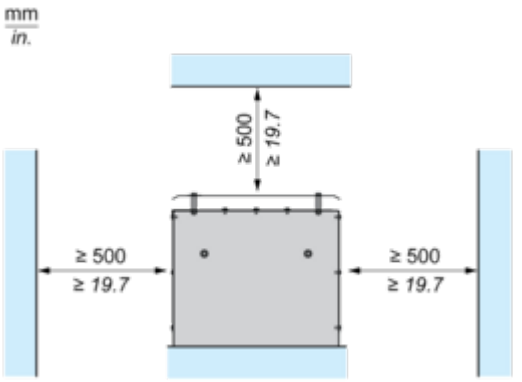

Connections and Schema

Recommended Schema

1 Braking Resistor

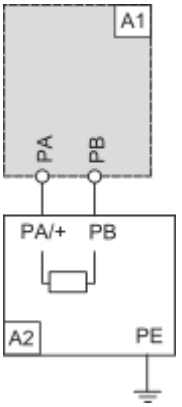

A1 : Drive or external braking unit
A2 : Braking resistor
PA, PB : Bus DC

2 Braking Resistors

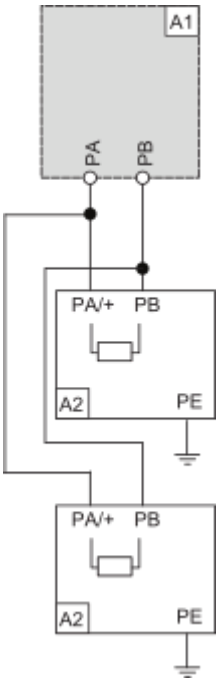

A1 : Drive or external braking unit
A2 : Braking resistor
PA, PB : Bus DC